AERMEC
La prima per il clima

SCHEMI ELETTRICI
WIRING DIAGRAMS
RACCORDEMENTS ÉLECTRIQUES
ELEKTRISCHE ANSCHLÜSSE

nra 0800 - 1500

Italiano > | english > | Française > | Deutsch > | Español >

Cod. S.E.4034401_00 date 0607

Configuratore

1,2,3	4,5,6,7	8	9	10	11	12	13	14	15,16
NRA	1200	°	°	D	L	°	°	°	00

KIT IDRONICO	
00	Senza accumulo
01	Accumulo e pompa bassa prevalenza
02	Accumulo pompa bassa prevalenza + pompa di riserva
03	Accumulo e pompa alta prevalenza
04	Accumulo pompa alta prevalenza e pompa di riserva
05	Accumulo con fori per resistenza integrativa e pompa bassa prevalenza
06	Accumulo con fori per resistenza integrativa, pompa bassa prevalenza e pompa di riserva.
07	Accumulo con fori per resistenza integrativa, pompa alta prevalenza
08	Accumolo con fori per resistenza integrativa, pompa alta prevalenza e pompa di riserva
P1	Solo pompa bassa prevalenza
P2	Pompa bassa prevalenza e pompa di riserva
P3	Solo pompa alta prevalenza
P4	Pompa alta prevalenza e pompa di riserva
F0	Senza accumulo
F1	Accumulo e pompa bassa prevalenza
F2	Accumulo pompa bassa prevalenza + pompa di riserva
F3	Accumulo e pompa alta prevalenza
F4	Accumulo pompa alta prevalenza e pompa di riserva

Alimentazione	
°	3~400V-50Hz con magnetotermici
4	3~230V-50Hz con magnetotermici
9	3~500V-50Hz con magnetotermici

Evaporatore	
°	A norme PED
C	Motocondensante (senza evap.)

Batterie	
°	In alluminio
R	in rame
S	Rame stagnato
V	rame alluminio verniciato

Versione	
°	Standard
A	Alta temperatura
L	Standard in esecuzione Silenziata

Recuperatori di calore	
°	Senza recuperatori
D	Desurriscaldatore
T	Recupero totale

Modello	
°	Solo freddo
H	Pompa di calore

Refrigerante	
°	Standar
H	Versione per bassa temperatura dell'acqua prodotta fino a -6 °C

0800 - 0900 - 1000 - 1200 - 1350 - 1500

Configuration rules:

1,2,3	4,5,6,7	8	9	10	11	12	13	14	15,16
NRA	1200	°	°	D	L	°	°	°	00

KIT IDRONICO	
00	without accumulator
01	low head storage tank and single pump
02	low head storage tank and standby pump
03	high head storage tank and single pump
04	high head storage tank and standby pump
05	storage tank with holes for supplementary heater, low head and single pump
06	storage tank with holes for supplementary heater, low head and standby pump
07	storage tank with holes for supplementary heater, high head and single pump
08	storage tank with holes for supplementary heater, high head and standby pump
P1	without storage unit with low head pump
P2	without storage unit with low head and standby pumps
P3	without storage unit with high head pump
P4	without storage unit with high head and standby pumps
F0	without accumulator
F1	low head storage tank and single pump
F2	low head storage tank and standby pump
F3	high head storage tank and single pump
F4	high head storage tank and standby pump

Power supply	
°	3~400V-50Hz with thermal-magnetic cut-outs
4	3~230V-50Hz with thermal-magnetic cut-outs
9	3~500V-50Hz with thermal-magnetic cut-outs

Evaporator	
°	To PED standards
C	Without evaporato

Coils	
°	Aluminium
R	Copper
S	Tinned copper
V	Painted copper / aluminium version

Version	
°	Standard
A	High temperature
L	Silenced

Heat recovery units	
°	Without heat recovery units
D	With desuperheaters
T	With total recovery units

Modello	
°	Cooling only
H	Heat pump

Refrigerante	
°	Standar
H	Low temperature with produced water down to -6 °C

0800 - 0900 - 1000 - 1200 - 1350 - 1500

Choix de l'unité

1,2,3	4,5,6,7	8	9	10	11	12	13	14	15,16
NRA	1200	°	°	D	L	°	°	°	00

Réservoir d'accumulation	
00	Sans réservoir d'accumulation
01	Réservoir d'accumulation à basse hauteur d'élévation et une seule pompe
02	Réservoir d'accumulation à basse hauteur d'élévation et pompe de secours
03	Réservoir d'accumulation à forte hauteur d'élévation et une seule pompe
04	Réservoir d'accumulation à forte hauteur d'élévation et pompe de secours
05	Réservoir d'accumulation avec trous pour résistance complémentaire, à basse hauteur d'élévation et une seule pompe
06	Réservoir d'accumulation avec trous pour résistance complémentaire, à basse hauteur d'élévation et pompe de secours.
07	Réservoir d'accumulation avec trous pour résistance complémentaire, à forte hauteur d'élévation et une seule pompe
08	Réservoir d'accumulation avec trous pour résistance complémentaire, à forte hauteur d'élévation et pompe de secours
P1	Sans accumulation avec pompe à basse hauteur d'élévation
P2	Sans accumulation avec pompe à basse hauteur d'élévation et pompe de réserve
P3	Sans accumulation avec pompe à forte hauteur d'élévation
P4	Sans accumulation avec pompe à forte hauteur d'élévation et pompe de réserve
F0	Sans réservoir d'accumulation
F1	Réservoir d'accumulation à basse hauteur d'élévation et une seule pompe
F2	Réservoir d'accumulation à basse hauteur d'élévation et pompe de secours
F3	Réservoir d'accumulation à forte hauteur d'élévation et une seule pompe
F4	Réservoir d'accumulation à forte hauteur d'élévation et pompe de secours

Alimentation	
°	3~400V-50Hz avec magnétothermiques
4	3~230V-50Hz avec magnétothermiques
9	3~500V-50Hz avec magnétothermiques

Evaporateur	
°	Aux normes PED
C	Sans évaporateur

Batteries	
°	En aluminium
R	En cuivre
S	En cuivre étamé
V	En cuivre aluminium peinté

Version	
°	Standard
A	Haute température
L	Silencieuse

Récupérateurs de chaleur	
°	Sans récupérateurs
D	Avec désurchauffeurs
T	Avec récupérateurs totaux

Modello	
°	Froid seul
H	Pompe à chaleur

Plage d'emploi	
°	Standar
H	Basse température avec eau produite jusqu'à -6 °C

0800 - 0900 - 1000 - 1200 - 1350 - 1500

Auswahl der Einheit

1,2,3	4,5,6,7	8	9	10	11	12	13	14	15,16
NRA	1200	°	°	D	L	°	°	°	00

Pufferspeicher	
00	Ohne Pufferspeicher
01	Pufferspeicher m. niedriger Förderhöhe und Einzelpumpe
02	Pufferspeicher m. niedriger Förderhöhe und Reservepumpe
03	Pufferspeicher m. hoher Förderhöhe und Einzelpumpe
04	Pufferspeicher m. hoher Förderhöhe und Reservepumpe
05	Pufferspeicher mit Bohrungen für integriertes Heizelement, niedriger Förderhöhe und Einzelpumpe
06	Pufferspeicher mit Bohrungen für integrier-tes Heizelement, niedriger Förderhöhe und Reservepumpe
07	Pufferspeicher mit Bohrungen für integriertes Heizelement, hoher Förderhöhe und Einzelpumpe
08	Pufferspeicher mit Bohrungen für integriertes Heizelement, hoher Förderhöhe und Reservepumpe
P1	Ohne Pufferspeicher mit Pumpe mit niedriger Förderhöhe
P2	Ohne Pufferspeicher mit Pumpe mit niedriger Förderhöhe und mit Reservepumpe
P3	Ohne Pufferspeicher mit Pumpe mit hoher Förderhöhe
P4	Ohne Pufferspeicher mit Pumpe mit hoher Förderhöhe und mit Reservepumpe
F0	Ohne Pufferspeicher
F1	Pufferspeicher m. niedriger Förderhöhe und Einzelpumpe
F2	Pufferspeicher m. niedriger Förderhöhe und Reservepumpe
F3	Pufferspeicher m. hoher Förderhöhe und Einzelpumpe
F4	Pufferspeicher m. hoher Förderhöhe und Reservepumpe

Stromversorgung	
°	3~400V-50Hz mit Schutzschaltern
4	3~230V-50Hz mit Schutzschaltern
9	3~500V-50Hz mit Schutzschaltern

Verdampfer	
°	Nach PED
C	Ohne Verdampfer

Lamellen	
°	Aluminium
R	Kupfer
S	Zinn-Kupfer
V	Kupferrohre + Alu-Lamellen lackiert

Version	
°	Standard
A	Hochtemperatur
L	Schallgedämpft

Wärmerückgewinner	
°	Ohne Rückgewinner
D	Mit Enthitzer
T	Mit Gesamt-Rückgewinner

Modello	
°	Nur Kühlbetrieb
H	Wärmepumpe

Einsatzfeld	
°	Standar
H	Niedrige Temperatur mit Ausgabe-Wassertemperatur bis -6 °C

0800 - 0900 - 1000 - 1200 - 1350 - 1500

Elección de la unidad

1,2,3	4,5,6,7	8	9	10	11	12	13	14	15,16
NRA	1200	°	°	D	L	°	°	°	00

Acumulación:	
00	sin acumulación
01	acumulación baja altura de impulsión y bomba simple
02	acumulación baja altura de impulsión y bomba de reserva
03	acumulación alta altura de impulsión y bomba simple
04	acumulación alta altura de impulsión y bomba de reserva
05	acumulación con orificios para resistencia integrativa, baja altura de impulsión y bomba simple
06	acumulación con orificios para resistencia integrativa, baja altura de impulsión y bomba de reserva
07	acumulación con orificios para resistencia integrativa, alta altura de impulsión y bomba simple
08	acumulación con orificios para resistencia integrativa, alta altura de impulsión y bomba de reserva
P1	sin acumulación con bomba de baja altura hidrostática
P2	sin acumulación con bomba de baja altura hidrostática y bomba de reserva
P3	sin acumulación con bomba de alta altura hidrostática
P4	sin acumulación con bomba de alta altura hidrostática y bomba de reserva
F0	sin acumulación
F1	acumulación baja altura de impulsión y bomba simple
F2	acumulación baja altura de impulsión y bomba de reserva
F3	acumulación alta altura de impulsión y bomba simple
F4	acumulación alta altura de impulsión y bomba de reserva

Alimentación	
°	3~400V-50Hz con magnetotermici
4	3~230V-50Hz con magnetotermici
9	3~500V-50Hz con magnetotermici

Evaporador	
°	Según las normas PED
C	Sin evaporador

Baterías	
°	De aluminio
R	De cobre
S	De cobre estañado
V	En cobre aluminio lacado

Versión	
°	Estándar
A	Alta temperatura
L	Silenciada

Recuperadores de calor	
°	Sin recuperadores
D	Con desrecalentadores
T	Con recuperadores totales

Modelo	
°	Sólo frío
H	Bomba de calor

Campo de empleo	
°	Standar
H	Baja temperatura con agua producida hasta -6 °C

0800 - 0900 - 1000 - 1200 - 1350 - 1500

Indice

NRA 800 - 900 - 1000 °°°°°°°00	COD. 40581.00 pag. 1/7	
Collegamento alimentazione • Power conncetion •Branchement alimentation• Ansschluss spannungsversorgung• Conexión alimentación	PAG 1/7	9 >
Collegamento alimentazione • Power conncetion •Branchement alimentation• Ansschluss spannungsversorgung• Conexión alimentación	PAG 2/7	10 >
Circuito ausiliario • Auxiliary connections • Circuit auxiliaires •Nebenstromkreis • Circuito auxiliar	PAG 3/7	11 >
Collegamento sicurezze • Safety device connections •Branchement dispositifs securité • Ansschluss sicherheitsvorrichtungen •Conexión seguridades	PAG 4/7	12 >
Collegamento carichi •Load connections • Branchement charges • Ansschluss lasten•Conexión cargas	PAG 5/7	13 >
Scheda elettronica GR03 • Electronic card GR03 •Fiche electronique GR03 • Platine füreinen verdichter GR03 • Tarjeta electrónica GR03	PAG 6/7	14 >
Legenda • Key •Leggenda •Legende • Leyenda		15 >

NRA 800 - 900 - 1000 H°°°°°°00	COD. 40584.00 pag. 1/7	
Collegamento alimentazione • Power conncetion •Branchement alimentation• Ansschluss spannungsversorgung• Conexión alimentación	PAG 1/7	17 >
Collegamento alimentazione • Power conncetion •Branchement alimentation• Ansschluss spannungsversorgung• Conexión alimentación	PAG 2/7	18 >
Circuito ausiliario • Auxiliary connections • Circuit auxiliaires •Nebenstromkreis • Circuito auxiliar	PAG 3/7	19 >
Collegamento sicurezze • Safety device connections •Branchement dispositifs securité • Ansschluss sicherheitsvorrichtungen •Conexión seguridades	PAG 4/7	20 >
Collegamento carichi •Load connections • Branchement charges • Ansschluss lasten•Conexión cargas	PAG 5/7	21 >
Scheda elettronica GR03 • Electronic card GR03 •Fiche electronique GR03 • Platine füreinen verdichter GR03 • Tarjeta electrónica GR03	PAG 6/7	22 >
Legenda • Key •Leggenda •Legende • Leyenda		23 >

NRA 800 - 900 - 1000 °HT°°°°00	COD. 40997.00 pag. 1/7	
Collegamento alimentazione • Power conncetion •Branchement alimentation• Ansschluss spannungsversorgung• Conexión alimentación	PAG 1/7	25 >
Collegamento alimentazione • Power conncetion •Branchement alimentation• Ansschluss spannungsversorgung• Conexión alimentación	PAG 2/7	26 >
Circuito ausiliario • Auxiliary connections • Circuit auxiliaires •Nebenstromkreis • Circuito auxiliar	PAG 3/7	27 >
Collegamento sicurezze • Safety device connections •Branchement dispositifs securité • Ansschluss sicherheitsvorrichtungen •Conexión seguridades	PAG 4/7	28 >
Collegamento carichi •Load connections • Branchement charges • Ansschluss lasten•Conexión cargas	PAG 5/7	29 >
Scheda elettronica GR03 • Electronic card GR03 •Fiche electronique GR03 • Platine füreinen verdichter GR03 • Tarjeta electrónica GR03	PAG 6/7	30 >
Legenda • Key •Leggenda •Legende • Leyenda		31 >

NRA 800 - 900 - 1000°°°°°C°00	COD. 40581.10 pag. 1/7	
Collegamento alimentazione • Power conncetion •Branchement alimentation• Ansschluss spannungsversorgung• Conexión alimentación	PAG 1/7	33 >
Collegamento alimentazione • Power conncetion •Branchement alimentation• Ansschluss spannungsversorgung• Conexión alimentación	PAG 2/7	34 >
Circuito ausiliario • Auxiliary connections • Circuit auxiliaires •Nebenstromkreis • Circuito auxiliar	PAG 3/7	35 >
Collegamento sicurezze • Safety device connections •Branchement dispositifs securité • Ansschluss sicherheitsvorrichtungen •Conexión seguridades	PAG 4/7	36 >
Collegamento carichi •Load connections • Branchement charges • Ansschluss lasten•Conexión cargas	PAG 5/7	37 >
Scheda elettronica GR03 • Electronic card GR03 •Fiche electronique GR03 • Platine füreinen verdichter GR03 • Tarjeta electrónica GR03	PAG 6/7	38 >
Legenda • Key •Leggenda •Legende • Leyenda		39 >

NRA 800 - 900 - 1000 ° ° ° ° ° ° °da 01 a P4	COD. 40902.00 pag. 1/7	
Collegamento alimentazione • Power conncetion •Branchement alimentation• Ansschluss spannungsversorgung• Conexión alimentación	PAG 1/7	41 >
Collegamento alimentazione • Power conncetion •Branchement alimentation• Ansschluss spannungsversorgung• Conexión alimentación	PAG 2/7	42 >
Circuito ausiliario • Auxiliary connections • Circuit auxiliaires •Nebenstromkreis • Circuito auxiliar	PAG 3/7	43 >
Collegamento sicurezze • Safety device connections •Branchement dispositifs securité • Ansschluss sicherheitsvorrichtungen •Conexión seguridades	PAG 4/7	44 >
Collegamento carichi •Load connections • Branchement charges • Ansschluss lasten•Conexión cargas	PAG 5/7	45 >
Scheda elettronica GR03 • Electronic card GR03 •Fiche electronique GR03 • Platine füreinen verdichter GR03 • Tarjeta electrónica GR03	PAG 6/7	46 >
Legenda • Key •Leggenda •Legende • Leyenda		47 >

NRA 800 - 900 - 1000 ° H ° ° ° ° °da 01 a P4	COD. 40905.00 pag. 1/7	
Collegamento alimentazione • Power conncetion •Branchement alimentation• Ansschluss spannungsversorgung• Conexión alimentación	PAG 1/7	49 >
Collegamento alimentazione • Power conncetion •Branchement alimentation• Ansschluss spannungsversorgung• Conexión alimentación	PAG 2/7	50 >
Circuito ausiliario • Auxiliary connections • Circuit auxiliaires •Nebenstromkreis • Circuito auxiliar	PAG 3/7	51 >
Collegamento sicurezze • Safety device connections •Branchement dispositifs securité • Ansschluss sicherheitsvorrichtungen •Conexión seguridades	PAG 4/7	52 >
Collegamento carichi •Load connections • Branchement charges • Ansschluss lasten•Conexión cargas	PAG 5/7	53 >
Scheda elettronica GR03 • Electronic card GR03 •Fiche electronique GR03 • Platine füreinen verdichter GR03 • Tarjeta electrónica GR03	PAG 6/7	54 >
Legenda • Key •Leggenda •Legende • Leyenda		55 >

NOTA: La pagina 7/7 o 8/8 riporta la disposizione dei componenti nella scatola elettrica.

Note : Page 7/7 - 8/8 shows how to place the components in the electric box

La page 7/7 - 8/8 indique la disposition des composants dans le boîtier électrique

Anmerkung: Die Anordnung der Komponenten des Elt. Schaltschrankes ist auf Seite 7/7 - 8/8 angegeben

NRA 0800 - 0900 - 1000 ° H T ° ° ° °da 01 a P4	COD. 40999.00 pag. 1/7	
Collegamento alimentazione • Power conncetion • Branchement alimentation • Ansschluss spannungsversorgung • Conexión alimentación	PAG 1/7	57 >
Collegamento alimentazione • Power conncetion • Branchement alimentation • Ansschluss spannungsversorgung • Conexión alimentación	PAG 2/7	58 >
Circuito ausiliario • Auxiliary connections • Circuit auxiliaires • Nebenstromkreis • Circuito auxiliar	PAG 3/7	59 >
Collegamento sicurezze • Safety device connections • Branchement dispositifs securité • Ansschluss sicherheitsvorrichtungen • Conexión seguridades	PAG 4/7	60 >
Collegamento carichi • Load connections • Branchement charges • Ansschluss lasten • Conexión cargas	PAG 5/7	61 >
Scheda elettronica GR03 • Electronic card GR03 • Fiche electronique GR03 • Platine füreinen verdichter GR03 • Tarjeta electrónica GR03	PAG 6/7	62 >
Legenda • Key • Leggenda • Legende • Leyenda		63 >

NRA 0800 - 0900 - 1000 ° ° ° ° ° ° °F0	COD. 40983.00 pag. 1/7	
Collegamento alimentazione • Power conncetion • Branchement alimentation • Ansschluss spannungsversorgung • Conexión alimentación	PAG 1/7	65 >
Collegamento alimentazione • Power conncetion • Branchement alimentation • Ansschluss spannungsversorgung • Conexión alimentación	PAG 2/7	66 >
Circuito ausiliario • Auxiliary connections • Circuit auxiliaires • Nebenstromkreis • Circuito auxiliar	PAG 3/7	67 >
Collegamento sicurezze • Safety device connections • Branchement dispositifs securité • Ansschluss sicherheitsvorrichtungen • Conexión seguridades	PAG 4/7	68 >
Collegamento carichi • Load connections • Branchement charges • Ansschluss lasten • Conexión cargas	PAG 5/7	69 >
Scheda elettronica GR03 • Electronic card GR03 • Fiche electronique GR03 • Platine füreinen verdichter GR03 • Tarjeta electrónica GR03	PAG 6/7	70 >
Legenda • Key • Leggenda • Legende • Leyenda		71 >

NRA 0800 - 0900 - 1000 ° ° ° ° ° ° °F da F1 a F4	COD. 40908.00 pag. 1/7	
Collegamento alimentazione • Power conncetion • Branchement alimentation • Ansschluss spannungsversorgung • Conexión alimentación	PAG 1/8	73 >
Collegamento alimentazione • Power conncetion • Branchement alimentation • Ansschluss spannungsversorgung • Conexión alimentación	PAG 2/8	74 >
Circuito ausiliario • Auxiliary connections • Circuit auxiliaires • Nebenstromkreis • Circuito auxiliar	PAG 3/8	75 >
Collegamento sicurezze • Safety device connections • Branchement dispositifs securité • Ansschluss sicherheitsvorrichtungen • Conexión seguridades	PAG 4/8	76 >
Collegamento carichi • Load connections • Branchement charges • Ansschluss lasten • Conexión cargas	PAG 5/8	77 >
Scheda elettronica GR03 • Electronic card GR03 • Fiche electronique GR03 • Platine füreinen verdichter GR03 • Tarjeta electrónica GR03	PAG 6/8	78 >
Legenda • Key • Leggenda • Legende • Leyenda		79 >

NRA 1200 - 1350 - 1500 °°°°°°°00	COD. 40582.00 pag. 1/8	
Collegamento alimentazione • Power conncetion • Branchement alimentation • Ansschluss spannungsversorgung • Conexión alimentación	PAG 1/8	81 >
Collegamento alimentazione • Power conncetion • Branchement alimentation • Ansschluss spannungsversorgung • Conexión alimentación	PAG 2/8	82 >
Circuito ausiliario • Auxiliary connections • Circuit auxiliaires • Nebenstromkreis • Circuito auxiliar	PAG 3/8	83 >
Circuito ausiliario • Auxiliary connections • Circuit auxiliaires • Nebenstromkreis • Circuito auxiliar	PAG 4/8	84 >
Collegamento sicurezze • Safety device connections • Branchement dispositifs securité • Ansschluss sicherheitsvorrichtungen • Conexión seguridades	PAG 5/8	85 >
Collegamento carichi • Load connections • Branchement charges • Ansschluss lasten • Conexión cargas	PAG 6/8	86 >
Scheda elettronica GR03 • Electronic card GR03 • Fiche electronique GR03 • Platine füreinen verdichter GR03 • Tarjeta electrónica GR03	PAG 7/8	87 >
Legenda • Key • Leggenda • Legende • Leyenda		88 >

NRA 1200 - 1350 - 1500°°°°°C°00	COD. 40582.10 pag. 1/8	
Collegamento alimentazione • Power conncetion • Branchement alimentation • Ansschluss spannungsversorgung • Conexión alimentación	PAG 1/8	90 >
Collegamento alimentazione • Power conncetion • Branchement alimentation • Ansschluss spannungsversorgung • Conexión alimentación	PAG 2/8	91 >
Circuito ausiliario • Auxiliary connections • Circuit auxiliaires • Nebenstromkreis • Circuito auxiliar	PAG 3/8	92 >
Circuito ausiliario • Auxiliary connections • Circuit auxiliaires • Nebenstromkreis • Circuito auxiliar	PAG 4/8	93 >
Collegamento sicurezze • Safety device connections • Branchement dispositifs securité • Ansschluss sicherheitsvorrichtungen • Conexión seguridades	PAG 5/8	94 >
Collegamento carichi • Load connections • Branchement charges • Ansschluss lasten • Conexión cargas	PAG 6/8	95 >
Scheda elettronica GR03 • Electronic card GR03 • Fiche electronique GR03 • Platine füreinen verdichter GR03 • Tarjeta electrónica GR03	PAG 7/8	96 >
Legenda • Key • Leggenda • Legende • Leyenda		97 >

NRA 1200 - 1350 - 1500 H°°°°°°00	COD. 40585.00 pag. 1/8	
Collegamento alimentazione • Power conncetion • Branchement alimentation • Ansschluss spannungsversorgung • Conexión alimentación	PAG 1/8	99 >
Collegamento alimentazione • Power conncetion • Branchement alimentation • Ansschluss spannungsversorgung • Conexión alimentación	PAG 2/8	100 >
Circuito ausiliario • Auxiliary connections • Circuit auxiliaires • Nebenstromkreis • Circuito auxiliar	PAG 3/8	101 >
Circuito ausiliario • Auxiliary connections • Circuit auxiliaires • Nebenstromkreis • Circuito auxiliar	PAG 4/8	102 >
Collegamento sicurezze • Safety device connections • Branchement dispositifs securité • Ansschluss sicherheitsvorrichtungen • Conexión seguridades	PAG 5/8	103 >
Collegamento carichi • Load connections • Branchement charges • Ansschluss lasten • Conexión cargas	PAG 6/8	104 >
Scheda elettronica GR03 • Electronic card GR03 • Fiche electronique GR03 • Platine füreinen verdichter GR03 • Tarjeta electrónica GR03	PAG 7/8	105 >
Legenda • Key • Leggenda • Legende • Leyenda		106 >

NRA 1200 - 1350 - 1500 ° ° ° ° ° ° °01-03-05-07-P1-P3	COD. 40903.00 pag. 1/8	
Collegamento alimentazione • Power conncetion •Branchement alimentation• Ansschluss spannungsversorgung• Conexión alimentación	PAG 1/8	108 >
Collegamento alimentazione • Power conncetion •Branchement alimentation• Ansschluss spannungsversorgung• Conexión alimentación	PAG 2/8	109 >
Circuito ausiliario • Auxiliary connections • Circuit auxiliaires •Nebenstromkreis • Circuito auxiliar	PAG 3/8	110 >
Circuito ausiliario • Auxiliary connections • Circuit auxiliaires •Nebenstromkreis • Circuito auxiliar	PAG 4/8	111 >
Collegamento sicurezze • Safety device connections •Branchement dispositifs securité • Ansschluss sicherheitsvorrichtungen •Conexión seguridades	PAG 5/8	112 >
Collegamento carichi •Load connections • Branchement charges • Ansschluss lasten•Conexión cargas	PAG 6/8	113 >
Scheda elettronica GR03 • Electronic card GR03 •Fiche electronique GR03 • Platine füreinen verdichter GR03 • Tarjeta electrónica GR03	PAG 7/8	114 >
Legenda • Key •Leggenda •Legende • Leyenda		115 >

NRA 1200 - 1350 - 1500 ° ° ° ° ° ° °02-04-06-08-P2-P4	COD. 40903.10 pag. 1/8	
Collegamento alimentazione • Power conncetion •Branchement alimentation• Ansschluss spannungsversorgung• Conexión alimentación	PAG 1/8	117 >
Collegamento alimentazione • Power conncetion •Branchement alimentation• Ansschluss spannungsversorgung• Conexión alimentación	PAG 2/8	118 >
Circuito ausiliario • Auxiliary connections • Circuit auxiliaires •Nebenstromkreis • Circuito auxiliar	PAG 3/8	119 >
Circuito ausiliario • Auxiliary connections • Circuit auxiliaires •Nebenstromkreis • Circuito auxiliar	PAG 4/8	120 >
Collegamento sicurezze • Safety device connections •Branchement dispositifs securité • Ansschluss sicherheitsvorrichtungen •Conexión seguridades	PAG 5/8	121 >
Collegamento carichi •Load connections • Branchement charges • Ansschluss lasten•Conexión cargas	PAG 6/8	122 >
Scheda elettronica GR03 • Electronic card GR03 •Fiche electronique GR03 • Platine füreinen verdichter GR03 • Tarjeta electrónica GR03	PAG 7/8	123 >
Legenda • Key •Leggenda •Legende • Leyenda		124 >

NRA 1200 - 1350 - 1500 ° H ° ° ° ° °01-03-05-07-P1-P3	COD. 40906.00 pag. 1/8	
Collegamento alimentazione • Power conncetion •Branchement alimentation• Ansschluss spannungsversorgung• Conexión alimentación	PAG 1/8	126 >
Collegamento alimentazione • Power conncetion •Branchement alimentation• Ansschluss spannungsversorgung• Conexión alimentación	PAG 2/8	127 >
Circuito ausiliario • Auxiliary connections • Circuit auxiliaires •Nebenstromkreis • Circuito auxiliar	PAG 3/8	128 >
Circuito ausiliario • Auxiliary connections • Circuit auxiliaires •Nebenstromkreis • Circuito auxiliar	PAG 4/8	129 >
Collegamento sicurezze • Safety device connections •Branchement dispositifs securité • Ansschluss sicherheitsvorrichtungen •Conexión seguridades	PAG 5/8	130 >
Collegamento carichi •Load connections • Branchement charges • Ansschluss lasten•Conexión cargas	PAG 6/8	131 >
Scheda elettronica GR03 • Electronic card GR03 •Fiche electronique GR03 • Platine füreinen verdichter GR03 • Tarjeta electrónica GR03	PAG 7/8	132 >
Legenda • Key •Leggenda •Legende • Leyenda		133 >

NRA 1200 - 1350 - 1500 ° H ° ° ° ° °02-04-06-08-P2-P4	COD. 40906.10 pag. 1/8	
Collegamento alimentazione • Power conncetion •Branchement alimentation• Ansschluss spannungsversorgung• Conexión alimentación	PAG 1/8	135 >
Collegamento alimentazione • Power conncetion •Branchement alimentation• Ansschluss spannungsversorgung• Conexión alimentación	PAG 2/8	136 >
Circuito ausiliario • Auxiliary connections • Circuit auxiliaires •Nebenstromkreis • Circuito auxiliar	PAG 3/8	137 >
Circuito ausiliario • Auxiliary connections • Circuit auxiliaires •Nebenstromkreis • Circuito auxiliar	PAG 4/8	138 >
Collegamento sicurezze • Safety device connections •Branchement dispositifs securité • Ansschluss sicherheitsvorrichtungen •Conexión seguridades	PAG 5/8	139 >
Collegamento carichi •Load connections • Branchement charges • Ansschluss lasten•Conexión cargas	PAG 6/8	140 >
Scheda elettronica GR03 • Electronic card GR03 •Fiche electronique GR03 • Platine füreinen verdichter GR03 • Tarjeta electrónica GR03	PAG 7/8	141 >
Legenda • Key •Leggenda •Legende • Leyenda		142 >

NRA 1200 - 1350 - 1500 ° ° ° ° ° ° °F0	COD. 40984.00 pag. 1/8	
Collegamento alimentazione • Power conncetion •Branchement alimentation• Ansschluss spannungsversorgung• Conexión alimentación	PAG 1/8	144 >
Collegamento alimentazione • Power conncetion •Branchement alimentation• Ansschluss spannungsversorgung• Conexión alimentación	PAG 2/8	145 >
Circuito ausiliario • Auxiliary connections • Circuit auxiliaires •Nebenstromkreis • Circuito auxiliar	PAG 3/8	146 >
Circuito ausiliario • Auxiliary connections • Circuit auxiliaires •Nebenstromkreis • Circuito auxiliar	PAG 4/8	147 >
Collegamento sicurezze • Safety device connections •Branchement dispositifs securité • Ansschluss sicherheitsvorrichtungen •Conexión seguridades	PAG 5/8	148 >
Collegamento carichi •Load connections • Branchement charges • Ansschluss lasten•Conexión cargas	PAG 6/8	149 >
Scheda elettronica GR03 • Electronic card GR03 •Fiche electronique GR03 • Platine füreinen verdichter GR03 • Tarjeta electrónica GR03	PAG 7/8	150 >
Legenda • Key •Leggenda •Legende • Leyenda		151 >

NRA 1200 - 1350 - 1500 ° ° ° ° ° ° ° °F1-F3	COD. 40909.00 pag. 1/8	
Collegamento alimentazione • Power conncetion • Branchement alimentation • Ansschluss spannungsversorgung • Conexión alimentación	PAG 1/8	153 >
Collegamento alimentazione • Power conncetion • Branchement alimentation • Ansschluss spannungsversorgung • Conexión alimentación	PAG 2/8	154 >
Circuito ausiliario • Auxiliary connections • Circuit auxiliaires • Nebenstromkreis • Circuito auxiliar	PAG 3/8	155 >
Circuito ausiliario • Auxiliary connections • Circuit auxiliaires • Nebenstromkreis • Circuito auxiliar	PAG 4/8	156 >
Collegamento sicurezze • Safety device connections • Branchement dispositifs securité • Ansschluss sicherheitsvorrichtungen • Conexión seguridades	PAG 5/8	157 >
Collegamento carichi • Load connections • Branchement charges • Ansschluss lasten • Conexión cargas	PAG 6/8	158 >
Scheda elettronica GR03 • Electronic card GR03 • Fiche electronique GR03 • Platine füreinen verdichter GR03 • Tarjeta electrónica GR03	PAG 7/8	159 >
Legenda • Key • Leggenda • Legende • Leyenda		160 >

NRA 1200 - 1350 - 1500 ° ° ° ° ° ° ° °F2-F4	COD. 40909.10 pag. 1/8	
Collegamento alimentazione • Power conncetion • Branchement alimentation • Ansschluss spannungsversorgung • Conexión alimentación	PAG 1/8	162 >
Collegamento alimentazione • Power conncetion • Branchement alimentation • Ansschluss spannungsversorgung • Conexión alimentación	PAG 2/8	163 >
Circuito ausiliario • Auxiliary connections • Circuit auxiliaires • Nebenstromkreis • Circuito auxiliar	PAG 3/8	164 >
Circuito ausiliario • Auxiliary connections • Circuit auxiliaires • Nebenstromkreis • Circuito auxiliar	PAG 4/8	165 >
Collegamento sicurezze • Safety device connections • Branchement dispositifs securité • Ansschluss sicherheitsvorrichtungen • Conexión seguridades	PAG 5/8	166 >
Collegamento carichi • Load connections • Branchement charges • Ansschluss lasten • Conexión cargas	PAG 6/8	167 >
Scheda elettronica GR03 • Electronic card GR03 • Fiche electronique GR03 • Platine füreinen verdichter GR03 • Tarjeta electrónica GR03	PAG 7/8	168 >
Legenda • Key • Leggenda • Legende • Leyenda		169 >

NRA 1200 - 1350 - 1500 ° H T ° ° ° ° ° °	COD. 40998.00 pag. 1/8	
Collegamento alimentazione • Power conncetion • Branchement alimentation • Ansschluss spannungsversorgung • Conexión alimentación	PAG 1/8	171 >
Collegamento alimentazione • Power conncetion • Branchement alimentation • Ansschluss spannungsversorgung • Conexión alimentación	PAG 2/8	172 >
Circuito ausiliario • Auxiliary connections • Circuit auxiliaires • Nebenstromkreis • Circuito auxiliar	PAG 3/8	173 >
Circuito ausiliario • Auxiliary connections • Circuit auxiliaires • Nebenstromkreis • Circuito auxiliar	PAG 4/8	174 >
Collegamento sicurezze • Safety device connections • Branchement dispositifs securité • Ansschluss sicherheitsvorrichtungen • Conexión seguridades	PAG 5/8	175 >
Collegamento carichi • Load connections • Branchement charges • Ansschluss lasten • Conexión cargas	PAG 6/8	176 >
Scheda elettronica GR03 • Electronic card GR03 • Fiche electronique GR03 • Platine füreinen verdichter GR03 • Tarjeta electrónica GR03	PAG 7/8	177 >
Legenda • Key • Leggenda • Legende • Leyenda		178 >

NRA 1200 - 1350 - 1500 ° H T ° ° ° ° 01-03	COD. 41000.00 pag. 1/8	
Collegamento alimentazione • Power conncetion • Branchement alimentation • Ansschluss spannungsversorgung • Conexión alimentación	PAG 1/8	180 >
Collegamento alimentazione • Power conncetion • Branchement alimentation • Ansschluss spannungsversorgung • Conexión alimentación	PAG 2/8	181 >
Circuito ausiliario • Auxiliary connections • Circuit auxiliaires • Nebenstromkreis • Circuito auxiliar	PAG 3/8	182 >
Circuito ausiliario • Auxiliary connections • Circuit auxiliaires • Nebenstromkreis • Circuito auxiliar	PAG 4/8	183 >
Collegamento sicurezze • Safety device connections • Branchement dispositifs securité • Ansschluss sicherheitsvorrichtungen • Conexión seguridades	PAG 5/8	184 >
Collegamento carichi • Load connections • Branchement charges • Ansschluss lasten • Conexión cargas	PAG 6/8	185 >
Scheda elettronica GR03 • Electronic card GR03 • Fiche electronique GR03 • Platine füreinen verdichter GR03 • Tarjeta electrónica GR03	PAG 7/8	186 >
Legenda • Key • Leggenda • Legende • Leyenda		187 >

NRA 1200 - 1350 - 1500 ° H T ° ° ° ° 02-04	COD. 41001.00 pag. 1/8	
Collegamento alimentazione • Power conncetion • Branchement alimentation • Ansschluss spannungsversorgung • Conexión alimentación	PAG 1/8	189 >
Collegamento alimentazione • Power conncetion • Branchement alimentation • Ansschluss spannungsversorgung • Conexión alimentación	PAG 2/8	190 >
Circuito ausiliario • Auxiliary connections • Circuit auxiliaires • Nebenstromkreis • Circuito auxiliar	PAG 3/8	191 >
Circuito ausiliario • Auxiliary connections • Circuit auxiliaires • Nebenstromkreis • Circuito auxiliar	PAG 4/8	192 >
Collegamento sicurezze • Safety device connections • Branchement dispositifs securité • Ansschluss sicherheitsvorrichtungen • Conexión seguridades	PAG 5/8	193 >
Collegamento carichi • Load connections • Branchement charges • Ansschluss lasten • Conexión cargas	PAG 6/8	194 >
Scheda elettronica GR03 • Electronic card GR03 • Fiche electronique GR03 • Platine füreinen verdichter GR03 • Tarjeta electrónica GR03	PAG 7/8	195 >
Legenda • Key • Leggenda • Legende • Leyenda		196 >

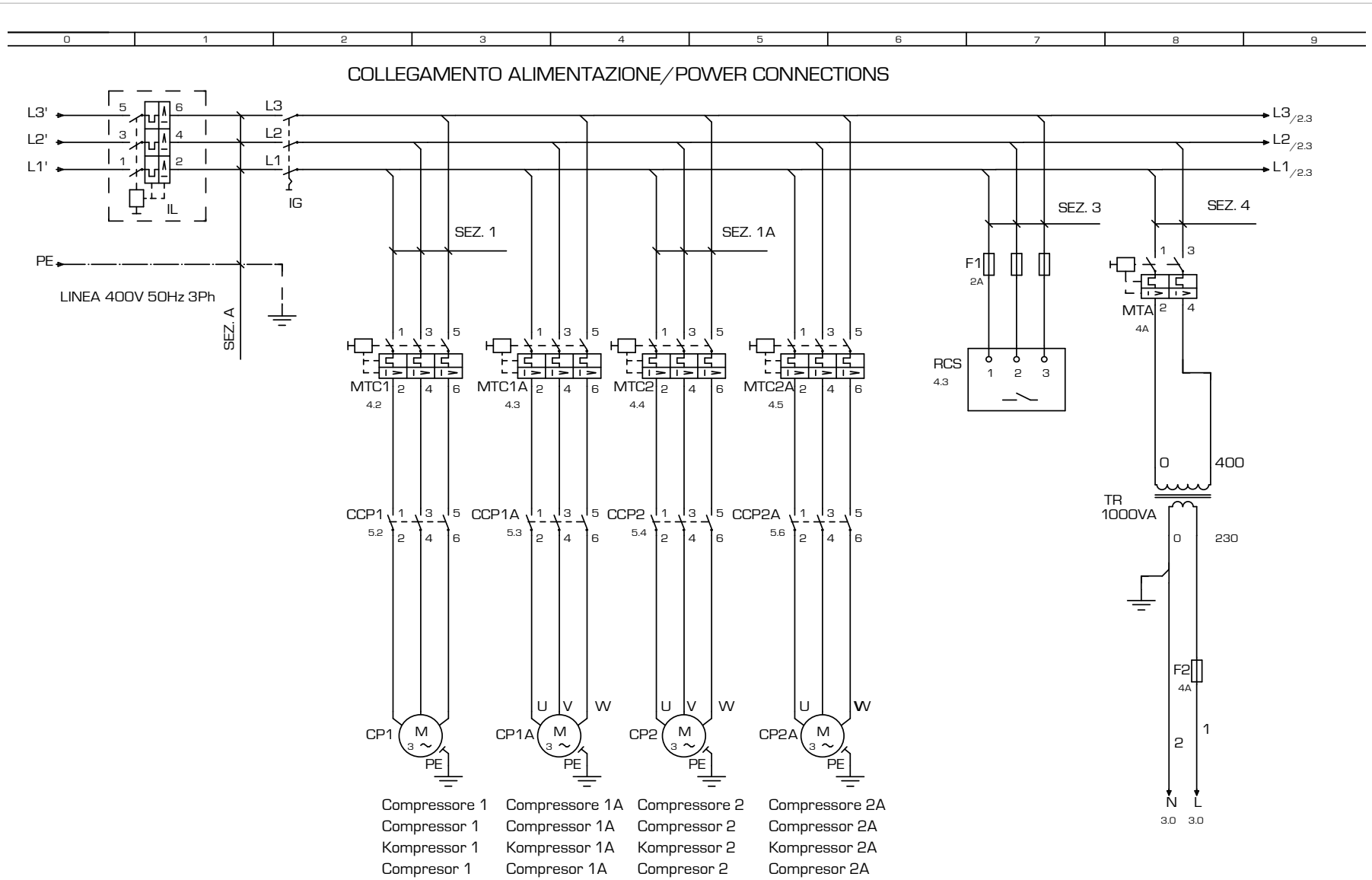

Les schémas électriques sont soumis à des mises à jour, se reporter au schéma électrique en pièce jointe à l'appareil.
Die elektrischen Schaltpläne können immer wieder geändert werden; es ist immer der mit dem Gerät mitgelieferte Schaltplan zu beachten.
Los esquemas eléctricos están sujetos a actualizaciones, es necesario consultar el esquema eléctrico adjunto al aparato.

0 1 2 3 4 5 6 7 8 9

COLLEGAMENTO ALIMENTAZIONE/POWER CONNECTIONS

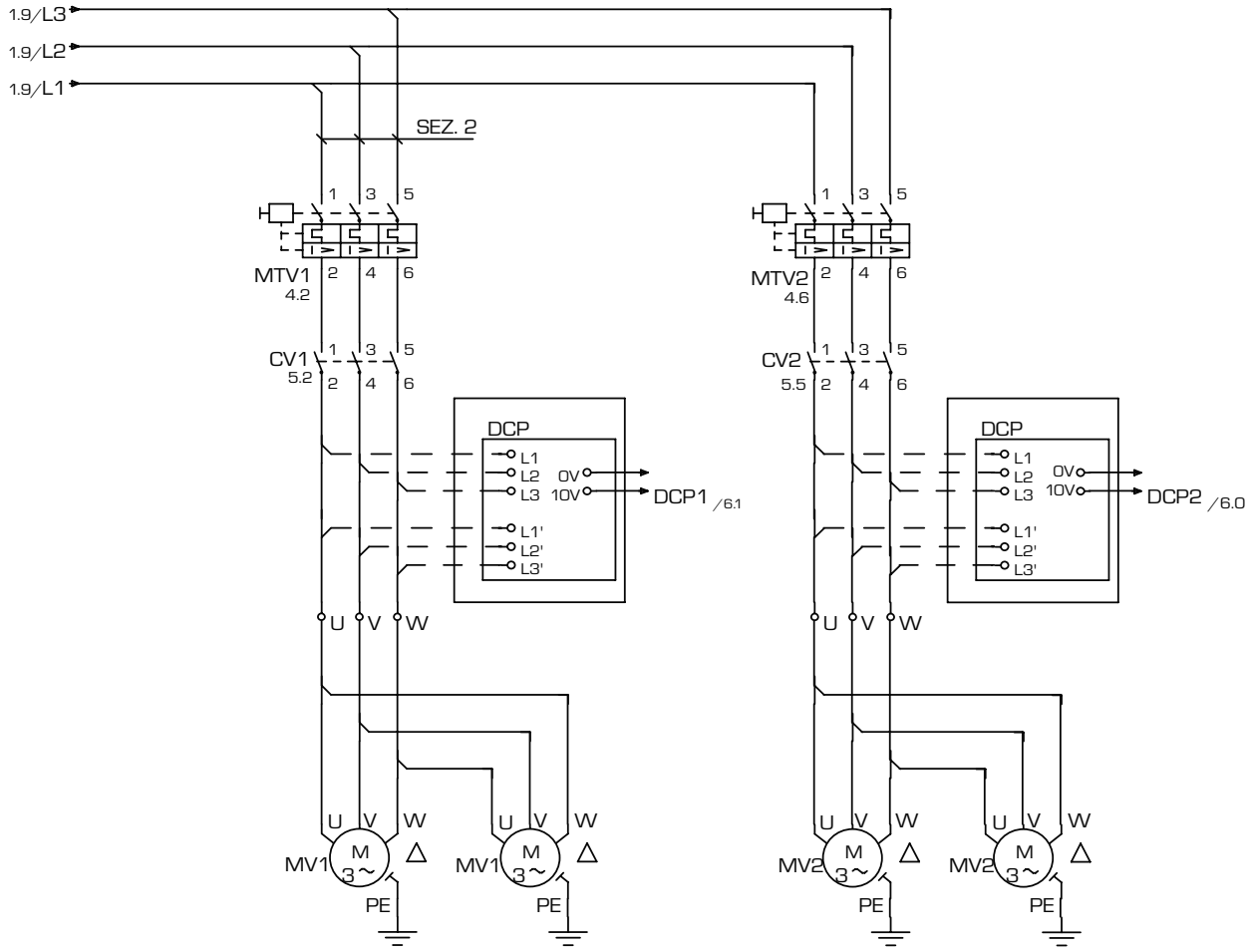

Ventilatore / Vaneaxial fan /
Ventilateur hélicoïde / Axialschaufelventilator /
Ventilador de álabes axiales

Ventilatore / Vaneaxial fan /
Ventilateur hélicoïde / Axialschaufelventilator /
Ventilador de álabes axiales

Gli schemi elettrici sono soggetti ad aggiornamento; è opportuno fare riferimento allo schema elettrico allegato all'apparecchio.
Wiring diagrams are subject to modification. Therefore, always refer to the wiring diagram inside the unit.

CIRCUITO AUSILIARIO/AUXILIARY CONNECTIONS

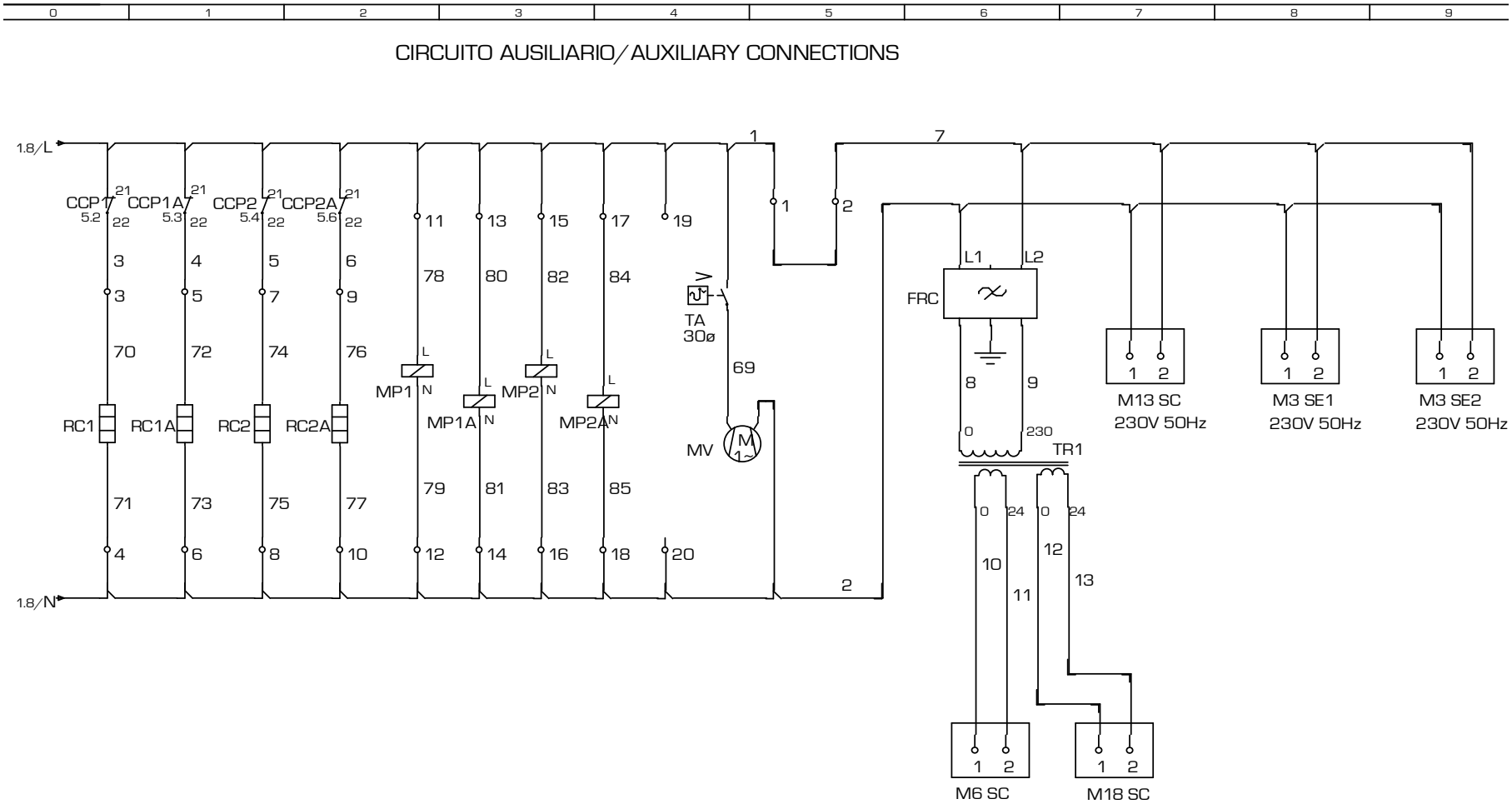

4.2 M1 M2 4.3 M1 M2 4.4 M1 M2 4.5 M1 M2 Ventialtore Quadro
fan box

Les schémas électriques sont soumis à des mises à jour, se reporter au schéma électrique en pièce jointe à l'appareil.
Die elektrischen Schaltpläne können immer wieder geändert werden; es ist immer der mit dem Gerät mitgelieferte Schaltplan zu beachten.
Los esquemas eléctricos están sujetos a actualizaciones; es necesario consultar el esquema eléctrico adjunto al aparato.

COLLEGAMENTO SICUREZZE / SAFETIES CONNECTIONS

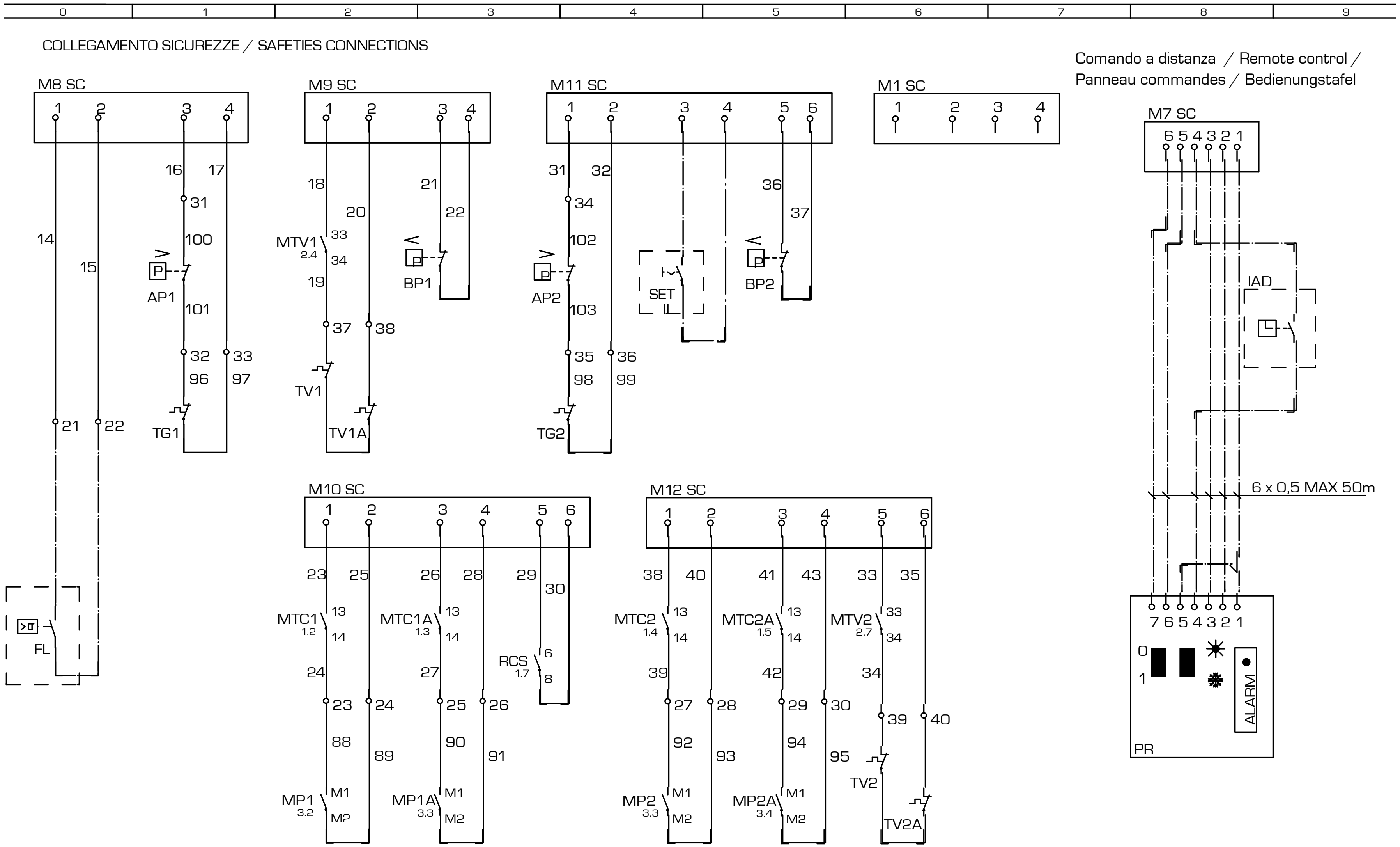

Gli schemi elettrici sono soggetti ad aggiornamento, è opportuno fare riferimento allo schema elettrico allegato all'apparecchio.
Wiring diagrams are subject to modification. Therefore, always refer to the wiring diagram inside the unit.

0 1 2 3 4 5 6 7 8 9

COLLEGAMENTO CARICHI / LOAD CONNECTIONS

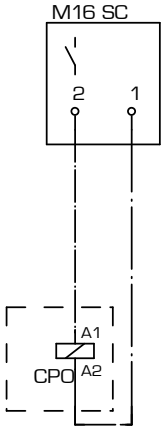

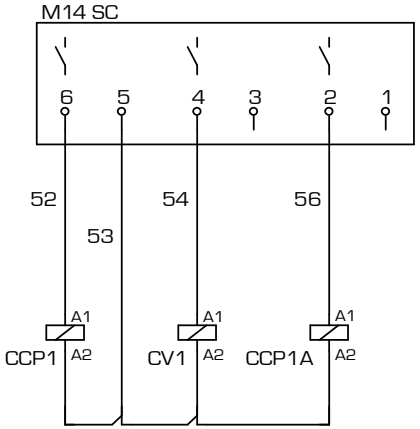

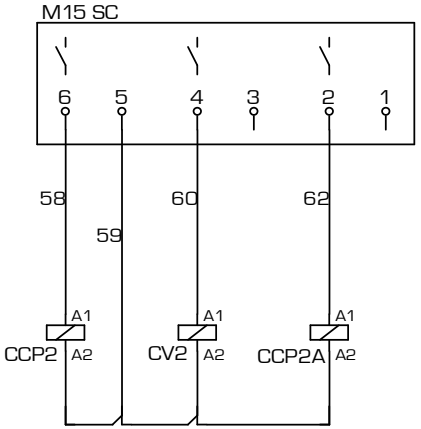

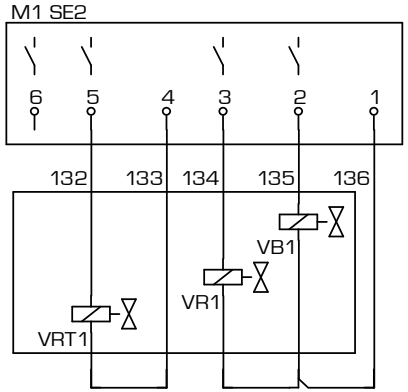

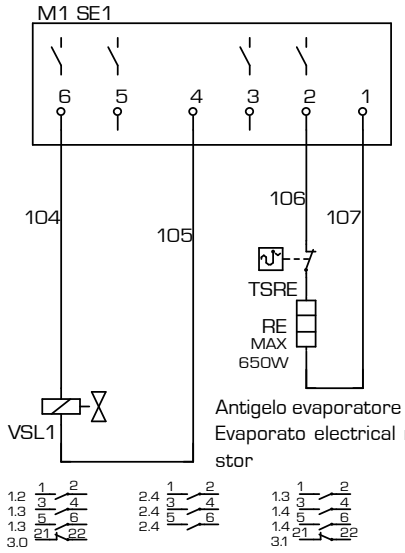

Antigelo evaporatore
Evaporato electrical resistor

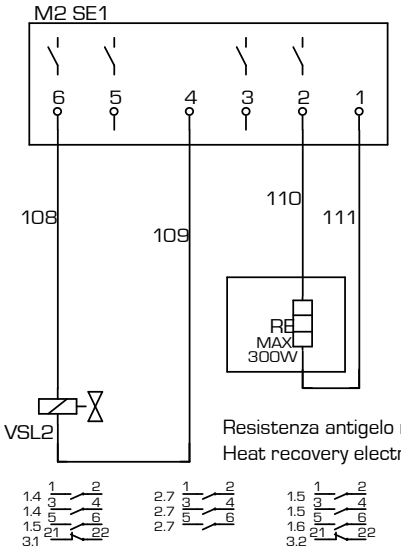

Resistenza antigelo recupero
Heat recovery electrical resistor

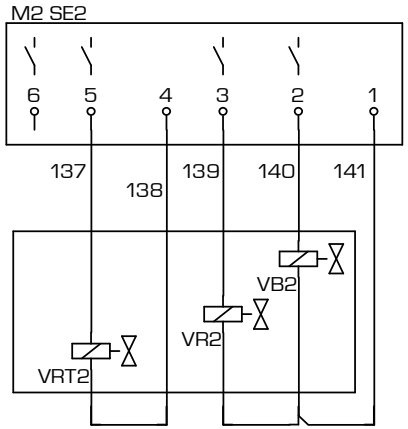

Recuperatore totale / Heat recovery /
Récupération de chaleur / Wärmepreis /
Proporción de calor

Les schémas électriques sont soumis à des mises à jour; se reporter au schéma électrique en pièce jointe à l'appareil.
Die elektrischen Schaltpläne können immer wieder geändert werden; es ist immer der mit dem Gerät mitgelieferte Schaltplan zu beachten.
Los esquemas eléctricos están sujetos a actualizaciones; es necesario consultar el esquema eléctrico adjunto al aparato.

ELECTRONIC CARD GR03 | FICHE ELECTRONIQUE | PLATINE GR03 | TARJETA ELETRÓNICA GR03

NOTA: La pagina 7/7 o 8/8 riporta la disposizione dei componenti nella scatola elettrica.

Note : Page 7/7 - 8/8 shows how to place the components in the electric box

La page 7/7 - 8/8 indique la disposition des composants dans le boîtier électrique

Anmerkung: Die Anordnung der Komponenten des Elt. Schaltschrankes ist auf Seite 7/7 - 8/8 angegeben

INDEX ◀ 6/7 ▶ 40581.00 pag 6/7

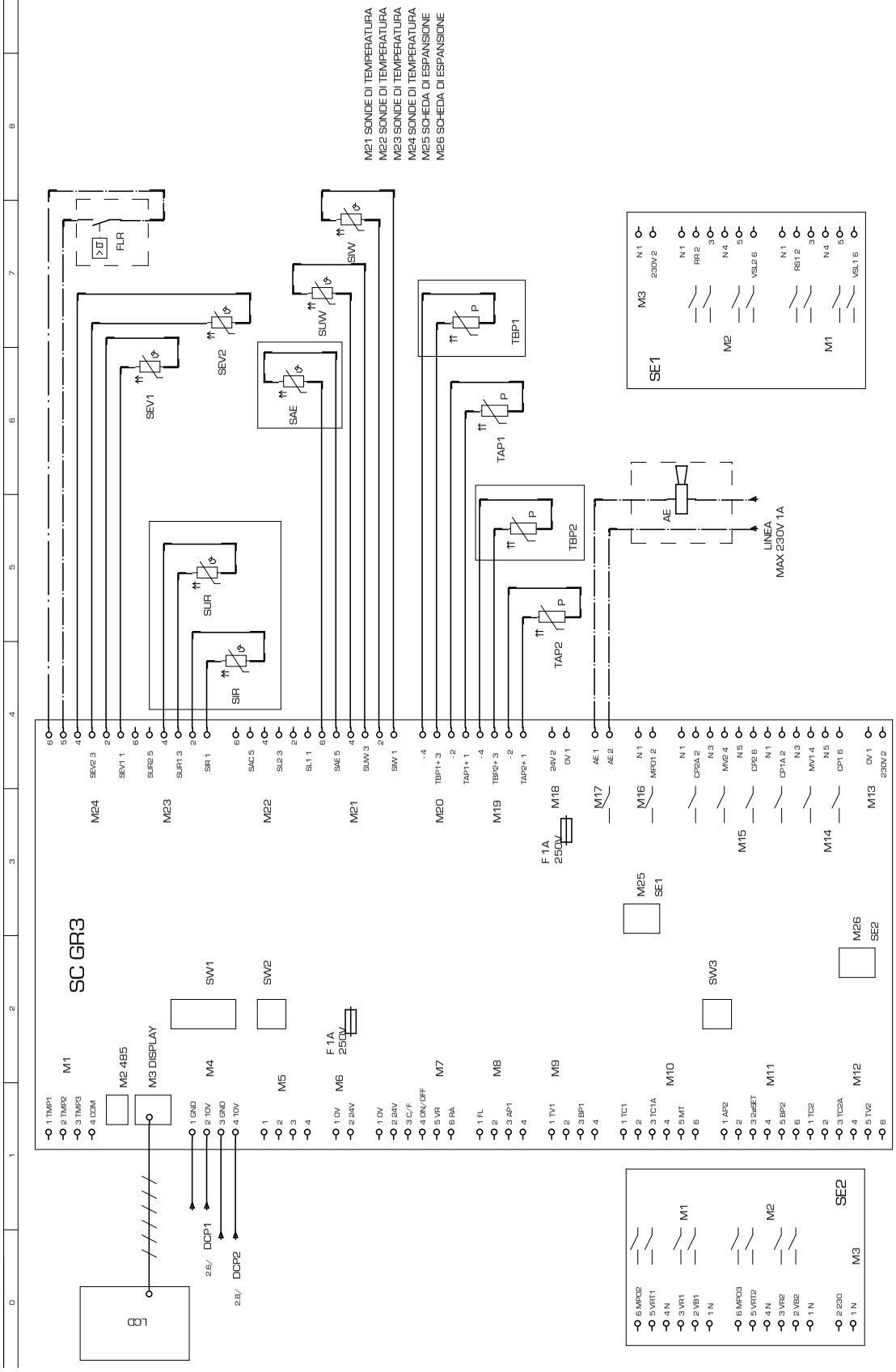

COD. **40581.00** TYPE **NRA 800 - 900 - 1000 ° ° ° ° ° ° ° °00 LEGENDA**

CODE	DESCRIZIONE	DESCRIPTION	DESCRIPTION	BESCHREIBUNG	CARATERÍSTICAS
AP1	Pres. di alta pressione	High pressure control	Pressotat haute pression	Hochdruckpressostat	Presóstato de alta presión
AP2	Pres. di alta pressione	High pressure control	Pressotat haute pression	Hochdruckpressostat	Presóstato de alta presión
BP1	Pres. di bassa pressione	Low pressure control	Presostat basse pression	Niederdruckpressotat	Presóde baja presión
BP2	Pres. di bassa pressione	Low pressure control	Presostat basse pression	Niederdruckpressotat	Presóde baja presión
CCP1	Contattore compressore	Compressor contactor	Contacteur compresseur	Kompressorschuetz	Contador CP
CCP1A	Contattore compressore	Compressor contactor	Contacteur compresseur	Kompressorschuetz	Contador CP
CCP1B	Contattore compressore	Compressor contactor	Contacteur compresseur	Kompressorschuetz	Contador CP
CCP2	Contattore compressore	Compressor contactor	Contacteur compresseur	Kompressorschuetz	Contador CP
CCP2A	Contattore compressore	Compressor contactor	Contacteur compresseur	Kompressorschuetz	Contador CP
CCP2B	Contattore compressore	Compressor contactor	Contacteur compresseur	Kompressorschuetz	Contador CP
CP1	Compressore	Compressor	compresseur	Kompressor	Compresor
CP1A	Compressore	Compressor	compresseur	Kompressor	Compresor
CP1B	Compressore	Compressor	compresseur	Kompressor	Compresor
CP2	Compressore	Compressor	compresseur	Kompressor	Compresor
CP2B	Compressore	Compressor	compresseur	Kompressor	Compresor
CPO	Contattore pompa	Pump contactor	Contacteur pompe	Schütz - pumpe	Contador bomba
CV1	temperature	Fan contactor	temperature 1	Ventilatorschuetz	Dispositivo para bajas
CV2	Contattore ventilatore	Fan contactor	Contacteur ventilateur	Ventilatorschuetz	Contador motores ventilador
DCP1	ventilatore	Low ambient temperature	ventilateur	winterregelung 1	Dispositivo para bajas
DCP2	Dispositivo basse	Low ambient temperature	Dispositif pour basse	winterregelung 2	temperaturas 1
FL	Flussostato	Flow swiitch	Fluxostat	Stroemungswaechter	Flujóstato
FRC	Filtro antidisturbo	anti-noise filter	Filtre antiparasites	entstoerfilter	Filtro antiruidos
IAD	Interruttore ausiliario	Auxiliary switch	Interrupteur auxiliairie	Hilfsschalter	Inter. acceso - apaga do a dista.
IG	Inerruttore generale	Main switch	Disjoncteur général	Hauptschalter	Interruptor general
IL	Interruttore di linea	Line switch	Interrupteur de ligne	Leitungsschalter	Interruptor de línea
L1	Linea	Supply line	Conduite d'alimentation	Vorlaufleitung	Conducto de suministro
L2	Linea	Supply line	Conduite d'alimentation	Vorlaufleitung	Conducto de suministro
L3	Linea	Supply line	Conduite d'alimentation	Vorlaufleitung	Conducto de suministro
M1	Ingresso protezioni	Protection input	Entrée protection	Schutzvorrishtungen eintritt	
M1 SC	Morsetto 1 GRO3	Electric terminal 1 GRO3	Borne électrique 1 GRO3	Klemme1 GRO3	Borne terminal 1 GRO3
M1 SE1	Mors. 1 scheda espan. 1 GRO3	Elec. terminal 1Expa. card 2GRO3	Borne élec.1 Carte d'expa.1 GRO3	Klemme1Expansion.1 GRO3	Bor. ter. Tarjeta de expan.1 GRO3
M1 SE2	Mors. 1 scheda espan. 2 GRO3	Elec. terminal 1Expa. card 2GRO3	Borne élec.1 Carte d'expa.2 GRO3	Klemme1Expansion.2 GRO3	Bor. ter. Tarjeta de expan.2 GRO3
M10	Ingresso protezioni	Protection input	Entrée protections	Schutzvorrichtungen eintritt	Ingreso protecciones
M10 SC	Morsetto 10 GRO3	Electric terminal 10 GRO3	Borne électrique 10 GRO3	Klemme 10 GRO3	Borne terminal 10 GRO3
M11	Ingresso protezioni	Protection input	Entrée protections	Schutzvorrichtungen eintritt	Ingreso protecciones
M11 SC	Morsetto 11 GRO3	Electric terminal 11 GRO3	Borne électrique 11 GRO3	Klemme 11 GRO3	Borne terminal 11 GRO3
M12	Ingresso protezioni	Protection input	Entrée protections	Schutzvorrichtungen eintritt	Ingreso protecciones
M12 SC	Morsetto 12 GRO3	Electric terminal 12 GRO3	Borne électrique 12 GRO3	Klemme 12 GRO3	Borne terminal 12 GRO3
M13	Linea 230 V	230 V line	Ligne 230 V	Laintung 230 V	Linea 230 V
M13 SC	Morsetto 13 GRO3	Electric terminal 13 GRO3	Borne électrique 13 GRO3	Klemme1 GRO3	Borne terminal 13 GRO3
M14	Uscite	Output	Sorties	Ausgänge	Salidas
M14 SC	Morsetto 14 GRO3	Electric terminal 14 GRO3	Borne électrique 14 GRO3	Klemme 14 GRO3	Borne terminal 14 GRO3
M15	Uscite	Output	Sorties	Ausgänge	Salidas
M15 SC	Morsetto 15 GRO3	Electric terminal 15 GRO3	Borne électrique 15 GRO3	Klemme 15 GRO3	Borne terminal 15 GRO3
M16	Comando pompa	Start pump	Comande pompe	Steuerugnpumpe	Comando bomba
M16 SC	Morsetto 16 GRO3	Electric terminal 16 GRO3	Borne électrique 16 GRO3	Klemme 16 GRO3	Borne terminal 16 GRO3
M17	Allarme generale	General Alarm	Alarme generale	General alarm	Alarmas generales
M18	Alimentazione 24V	Feeding 24V	Alòimentation 24V	Stromversorgung 24V	Alimentacion 24V
M18 SC	Morsetto 18 GRO3	Electric terminal 18 GRO3	Borne électrique 18 GRO3	Klemme 18 GRO3	Borne terminal 18 GRO3
M19	Sonde di pressione	Pressure sensor	Sonde de pression	Druckfühler	Sondas de presion
M2	RS485	RS485	RS485	RS485	RS485
M2 SE1	Mors. 2 scheda espan. 1 GRO3	Elec. terminal 2Expa. card 1GRO3	Borne élec.2 Carte d'expa.1 GRO3	Klemme2Expansion.1 GRO3	Bor. ter.2 Tarj. de expan.1 GRO3
M2 SE2	Mors. 2 scheda espan. 2 GRO3	Elec. terminal 2Expa. card 2GRO3	Borne élec.2 Carte d'expa.2 GRO3	Klemme2Expansion.2 GRO3	Bor. ter.2 Tarj. de expan.2 GRO3
M20	Sonde di pressione	Pressure sensor	Sonde de pression	Druckfühler	Sondas de presion
M21	Sonde di temperatura	Temperature sensor	Sonde de température	Temperaturfühler	Sondas de temperatura
M22	Sonde di temperatura	Temperature sensor	Sonde de température	Temperaturfühler	Sondas de temperatura
M23	Sonde di temperatura	Temperature sensor	Sonde de température	Temperaturfühler	Sondas de temperatura
M24	Sonde di temperatura	Temperature sensor	Sonde de température	Temperaturfühler	Sondas de temperatura
M25	Scheda di espansione	Expansion card	Carte d'expansion	Expansionssteuerrung	Tarjeta de expansion
M26	Scheda di espansione	Expansion card	Carte d'expansion	Expansionssteuerrung	Tarjeta de expansion
M3	Visualizzatore	Display	Visualisateur	Anzeiger	Visualizador
M3 SE1	Mors. 3 scheda espan. 1 GRO3	Elec. terminal 3Expa. card 1GRO3	Borne élec.3 Carte d'expa.1 GRO3	Klemme3Expansion.1 GRO3	Bor. ter.3 Tarj. de expan.1 GRO3
M3 SE2	Mors. 3 scheda espan. 2 GRO3	Elec. terminal 3Expa. card 2GRO3	Borne élec.3 Carte d'expa.2 GRO3	Klemme3Expansion.2 GRO3	Bor. ter.3 Tarj. de expan.2 GRO3
M4	Regolazione velocità ventilatori	fan speed regulation	Reg vit. ventil	reg. vel. ventilator	Reg. vel. ventil.
M5	Libera	Free	Libre	Frei	Libre
M6	Alimentazione sicurezze 24 V	Feeding 24V	Alimentaz.sicur. 24V	Stromversorgung 24V	Alimentaz.sicur. 24V
M6 SC	Morsetto 6 GRO3	Electric terminal 6 GRO3	Borne électrique 6 GRO3	Klemme 6 GRO3	Borne terminal 6 GRO3
M7	Comando remoto	remote control	Comande a distance	Fernsteuerung	Comando remoto
M7 SC	Morsetto 7 GRO3	Electric terminal 7 GRO3	Borne électrique 7 GRO3	Klemme 7 GRO3	Borne terminal 7 GRO3
M8	Sicurezze	Safeties	Sécurité communes	Gemeinsame sicherungen	Seguridades comunes

Les schémas électriques sont soumis à des mises à jour; se reporter au schéma électrique en pièce jointe à l'appareil.
Die elektrischen Schaltpläne können immer wieder geändert werden; es ist immer der mit dem Gerät mitgelieferte Schaltplan zu beachten.
Los esquemas eléctricos están sujetos a actualizaciones; es necesario consultar el esquema eléctrico adjunto al aparato.

COD. **40581.00** TYPE **NRA 800 - 900 - 1000 ° ° ° ° ° ° °00 LEGENDA**

CODE	DESCRIZIONE	DESCRIPTION	DESCRIPTION	BESCHREIBUNG	CARATERÍSTICAS
M8 SC	Morsetto 8 GRO3	Electric terminal 8 GRO3	Borne électrique 8 GRO3	Klemme 8 GRO3	Borne terminal 8 GRO3
M9	Ingresso protezioni	Protection input	Entrée protections	Schutzvorrichtungen eintritt	Ingreso protecciones
M9 SC	Morsetto 9 GRO3	Electric terminal 9 GRO3	Borne électrique 9 GRO3	Klemme 9 GRO3	Borne terminal 9 GRO3
MP1	Modulo protez. compressore	Compressor protection module	Module de protection comp.	kompressorschutzmodul	Protección interna compresor
MP1A	Modulo protez. compressore	Compressor protection module	Module de protection comp.	kompressorschutzmodul	Protección interna compresor
MP2	Modulo protez. compressore	Compressor protection module	Module de protection comp.	kompressorschutzmodul	Protección interna compresor
MP2A	Modulo protez. compressore	Compressor protection module	Module de protection comp.	kompressorschutzmodul	Protección interna compresor
MTA	Magnet. circuito ausiliario	Auxi. circuit thermal magn. cut-out	Magnétother. circuit auxiliaire	Schutzschalter Nebenkreis	Magnetotérmico circuito auxiliar
MTC1	Magnetortermico CP	CP magnetho-therma	Magnetho-thermique CP	Motorschutzschalter-CP	Magnetotérmico CP
MTC1A	Magnetortermico CP	CP magnetho-therma	Magnetho-thermique CP	Motorschutzschalter-CP	Magnetotérmico CP
MTC1B	Magnetortermico CP	CP magnetho-therma	Magnetho-thermique CP	Motorschutzschalter-CP	Magnetotérmico CP
MTC2	Magnetortermico CP	CP magnetho-therma	Magnetho-thermique CP	Motorschutzschalter-CP	Magnetotérmico CP
MTC2A	Magnetortermico CP	CP magnetho-therma	Magnetho-thermique CP	Motorschutzschalter-CP	Magnetotérmico CP
MTC2B	Magnetortermico CP	CP magnetho-therma	Magnetho-thermique CP	Motorschutzschalter-CP	Magnetotérmico CP
MTV1	Magneto termico ventilatore	Fan magneto-thermal	Magneto-thermique ventilateur	Motorschutzschalter ventilator	Magnetotermico motor ventil.
MTV2	Magneto termico ventilatore	Fan magneto-thermal	Magneto-thermique ventilateur	Motorschutzschalter ventilator	Magnetotermico motor ventil.
MV	Motore ventialtore	Fan motor	Moteur ventilateur	Ventilatormotor	Motor ventilador
MV1	Motore ventialtore	Fan motor	Moteur ventilateur	Ventilatormotor	Motor ventilador
MV2	Motore ventialtore	Fan motor	Moteur ventilateur	Ventilatormotor	Motor ventilador
N	Neutro	Power neutral	Neutre d'alimentation	Nullleiter Versorgung	Neutro d'alimentacón
PE	Terra	Earth	Mise à terre	Erdleitung	conexión a tierra
PR	Pannello comandi	Remote control	Panneau commandes	Bedienungstafel	Panel de comandos
R1 ... R6	Relé ausiliario	Auxiliary relay	Relais auxiliaire	Hilfsrelais	Relè
RC1	Resistenza olio CP	CP oil heater	Resistance huile CP	Karter heirung	Resistencia aceite CP
RC1A	Resistenza olio CP	CP oil heater	Resistance huile CP	Karter heirung	Resistencia aceite CP
RC2	Resistenza olio CP	CP oil heater	Resistance huile CP	Karter heirung	Resistencia aceite CP
RC2A	Resistenza olio CP	CP oil heater	Resistance huile CP	Karter heirung	Resistencia aceite CP
RCS	Relé controllo sequenza	Phase - sequence relay	relais sequenciel	Relais phasenreihenfolge	Secuencia fase + control tensión
RE	Resistenza scambiatore	Exchanger heater	Resistance echangerur	ELT heizung	Resist. anticon. evaporador
SET	Secondo Set	Second set	deuxieme set	Zweiter sollwert	Segundo set
SEZ.1	Linea CP	Supply line CP	Conduite d'alimentation CP	Vorlaufleitung CP	Conducto de suministro CP
SEZ.1A	Linea CP	Supply line CP	Conduite d'alimentation CP	Vorlaufleitung CP	Conducto de suministro CP
SEZ.2	Linea V	Supply line V	Conduite d'alimentation V	Vorlaufleitung V	Conducto de suministro V
SEZ.3	Linea RCS	Supply line RCS	Conduite d'alimentation RCS	Vorlaufleitung RCS	Conducto de suministro RCS
SEZ.4	Linea A	Supply line A	Conduite d'alimentation A	Vorlaufleitung A	Conducto de suministro A
SEV1/2	Sonda liquido evaporatore	Evaporator probe	Sonde évaporateur	Fühler für Verdampfer	Sonda evaporador
TAP1/2	Trasduttore alta pressione	High pressure trasducer	Trasducterur haute pression	HD-Drucktransmitter	Transductor de alta presión
TBP1/2	Trasduttore bassa pressione	Low pressure trasducer	Trasducterur basse pression	ND-Drucktransmitter	Transdutor de baja presión
TA	Termostato ambiente	Ambient thermostat			
TG1	Termostato gas premente	Discharge pipe thermostat	thermostat sur refoulement	Thermischer schutz-druckleitung	Termostato gas impelente
TG2	Termostato gas premente	Discharge pipe thermostat	thermostat sur refoulement	Thermischer schutz-druckleitung	Termostato gas impelente
TR	Trasformatore	Feeding voltage trasformer	Transformateur d'alimentation	Transformator	Transformador
TR1	Trasformatore	Feeding voltage trasformer	Transformateur d'alimentation	Transformator	Transformador
TSRE	Termostato sicurezza RE	RE Safety thermostat	Thermostat de securite RE	Sicherheitsthermostat RE	Termostato de seguridad RE
TV1	Termico ventilatore	Fan thermal protection	Protec. thermique ventilateur	Thermischer schutz ventilator	Protección motor del ventilador
TV1A	Termico ventilatore	Fan thermal protection	Protec. thermique ventilateur	Thermischer schutz ventilator	Protección motor del ventilador
TV2	Termico ventilatore	Fan thermal protection	Protec. thermique ventilateur	Thermischer schutz ventilator	Protección motor del ventilador
TV2A	Termico ventilatore	Fan thermal protection	Protec. thermique ventilateur	Thermischer schutz ventilator	Protección motor del ventilador
VB1	Elettrovalvola batteria	Coil valve	Vanne batterie	Ventil Warmetauscher	Válvula batería
VB2	Elettrovalvola batteria	Coil valve	Vanne batterie	Ventil Warmetauscher	Válvula batería
VR1	Elettrovalvola recupero totale	Total recovery valve	Vanne recuperation totale	Magnetventil Wärmerückgewin.	Válvula recuperación
VR2	Elettrovalvola recupero totale	Total recovery valve	Vanne recuperation totale	Magnetventil Wärmerückgewin.	Válvula recuperación
VRT1	Elettrovalvola recupero totale	Total recovery valve	Vanne recuperation totale	Magnetventil Wärmerückgewin.	Válvula recuperación
VRT2	Elettrovalvola recupero totale	Total recovery valve	Vanne recuperation totale	Magnetventil Wärmerückgewin.	Válvula recuperación
VSL1	Elettrovalvola interc. liquido	Liquid gate solenoid valve	Vanne solenoide clapet liquide	Magnetventil Fluessigkeitsleitung	Válvula interceptación líquido
VSL2	Elettrovalvola interc. liquido	Liquid gate solenoid valve	Vanne solenoide clapet liquide	Magnetventil Fluessigkeitsleitung	Válvula interceptación líquido
	Componenti non forniti	Components not supplied	Componsants non fournis	Nicht lieferare teile	Compon. no suministrados
	Componenti forniti optional	Optional components	Compons. fournis en option	Auf anfrage lieferbare teile	Accessorios
– – – –	Coll. da eseguire in cantiere	Con. to be wired on job dite	Raccord. a effect. ur chantier	Bauseitig urchzufehr. verdraht.	Conex. en el lugar de instalación

Gli schemi elettrici sono soggetti ad aggiornamento; è opportuno fare riferimento allo schema elettrico allegato all'apparecchio.
Wiring diagrams are subject to modification. Therefore, always refer to the wiring diagram inside the unit.

Power Connections | **Branchement alimentation** | **Anschluss spannungsversorgung** | **Conexión alimentación**

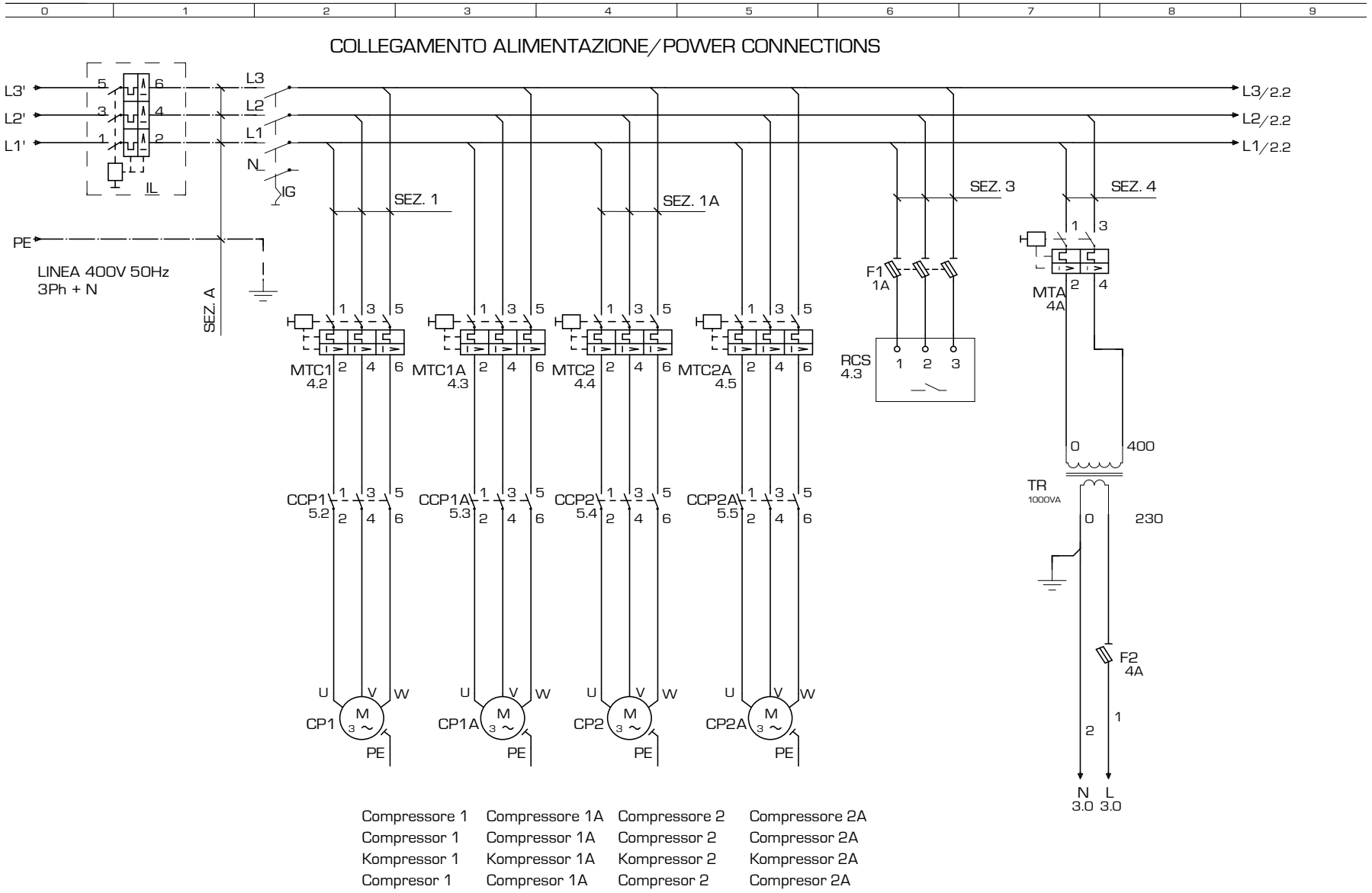

Compressore 1	Compressore 1A	Compressore 2	Compressore 2A
Compressor 1	Compressor 1A	Compressor 2	Compressor 2A
Kompressor 1	Kompressor 1A	Kompressor 2	Kompressor 2A
Compresor 1	Compresor 1A	Compresor 2	Compresor 2A

Les schémas électriques sont soumis à des mises à jour, se reporter au schéma électrique en pièce jointe à l'appareil.
Die elektrischen Schaltpläne können immer wieder geändert werden; es ist immer der mit dem Gerät mitgelieferte Schaltplan zu beachten.
Los esquemas eléctricos están sujetos a actualizaciones, es necesario consultar el esquema eléctrico adjunto al aparato.

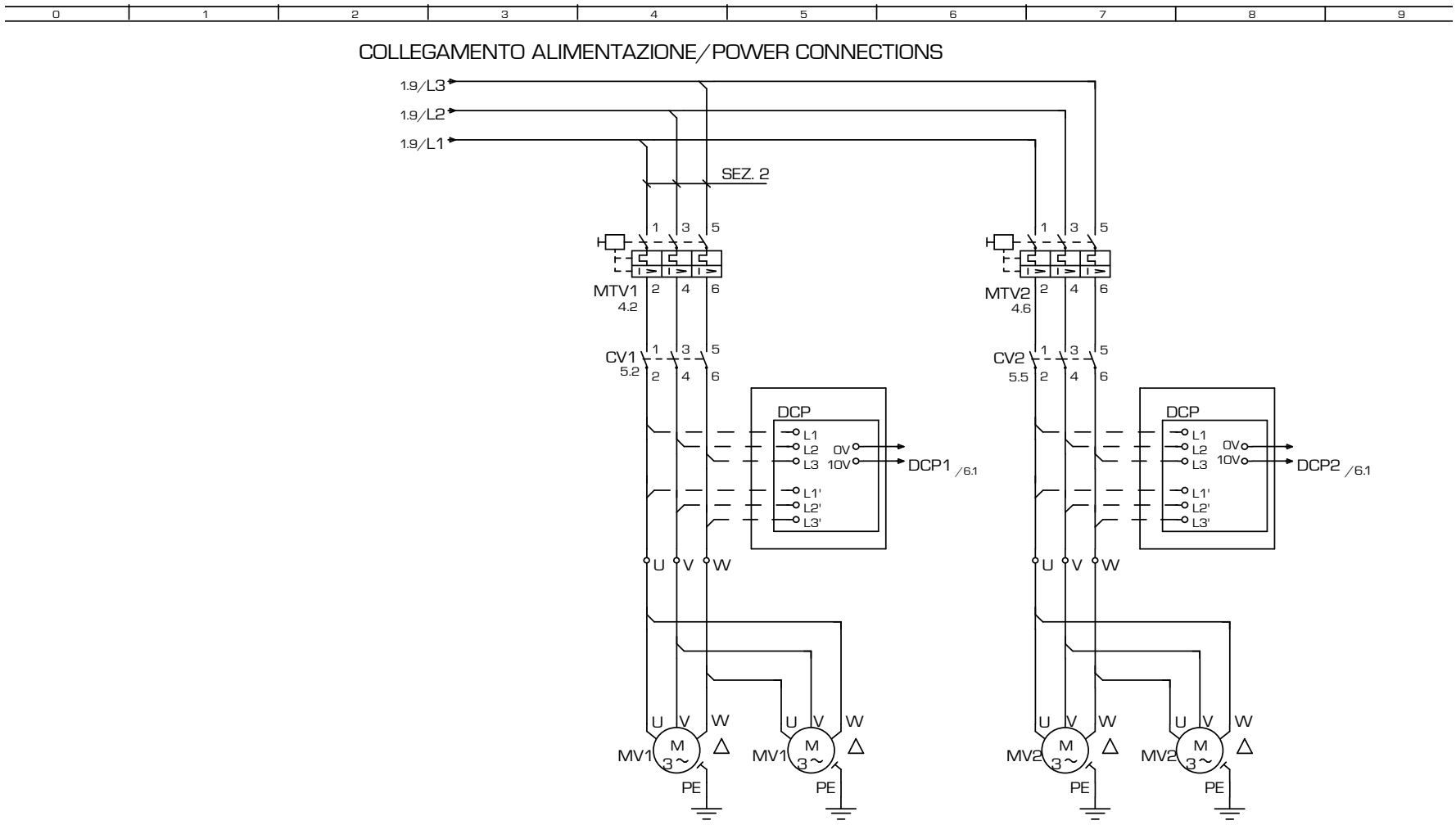

Ventilatore / Vaneaxial fan /
Ventilateur hélicoïde / Axialschaufelventilator /
Ventilador de álabes axiales

Ventilatore / Vaneaxial fan /
Ventilateur hélicoïde / Axialschaufelventilator /
Ventilador de álabes axiales

Gli schemi elettrici sono soggetti ad aggiornamento; è opportuno fare riferimento allo schema elettrico allegato all'apparecchio.
Wiring diagrams are subject to modification. Therefore, always refer to the wiring diagram inside the unit.

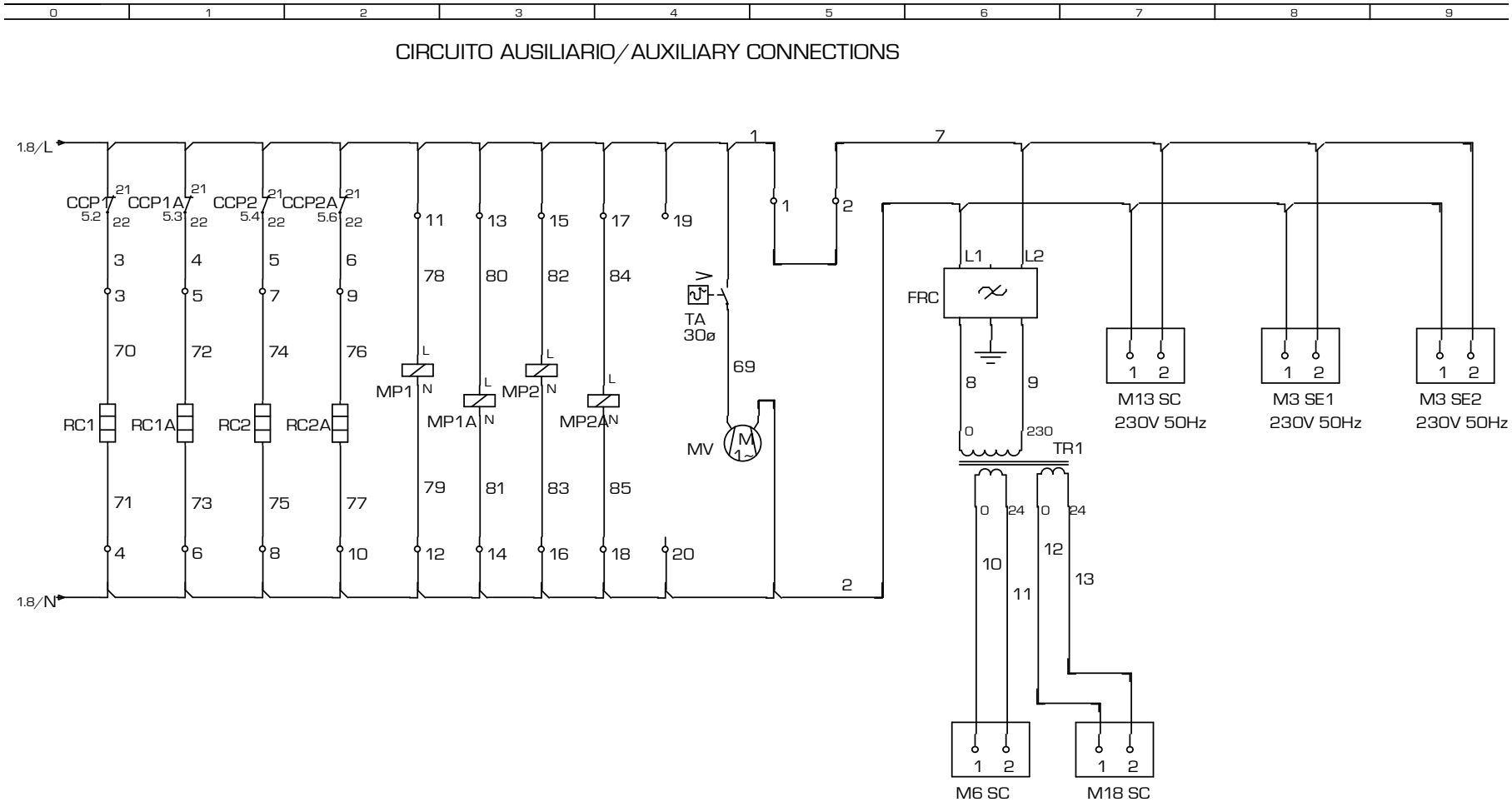

4.2 M1 M2 4.3 M1 M2 4.4 M1 M2 4.5 M1 M2 Ventialtore Quadro
fan box

Les schémas électriques sont soumis à des mises à jour, se reporter au schéma électrique en pièce jointe à l'appareil.
Die elektrischen Schaltpläne können immer wieder geändert werden; es ist immer der mit dem Gerät mitgelieferte Schaltplan zu beachten.
Los esquemas eléctricos están sujetos a actualizaciones; es necesario consultar el esquema eléctrico adjunto al aparato.

COLLEGAMENTO SICUREZZE / SAFETIES CONNECTIONS

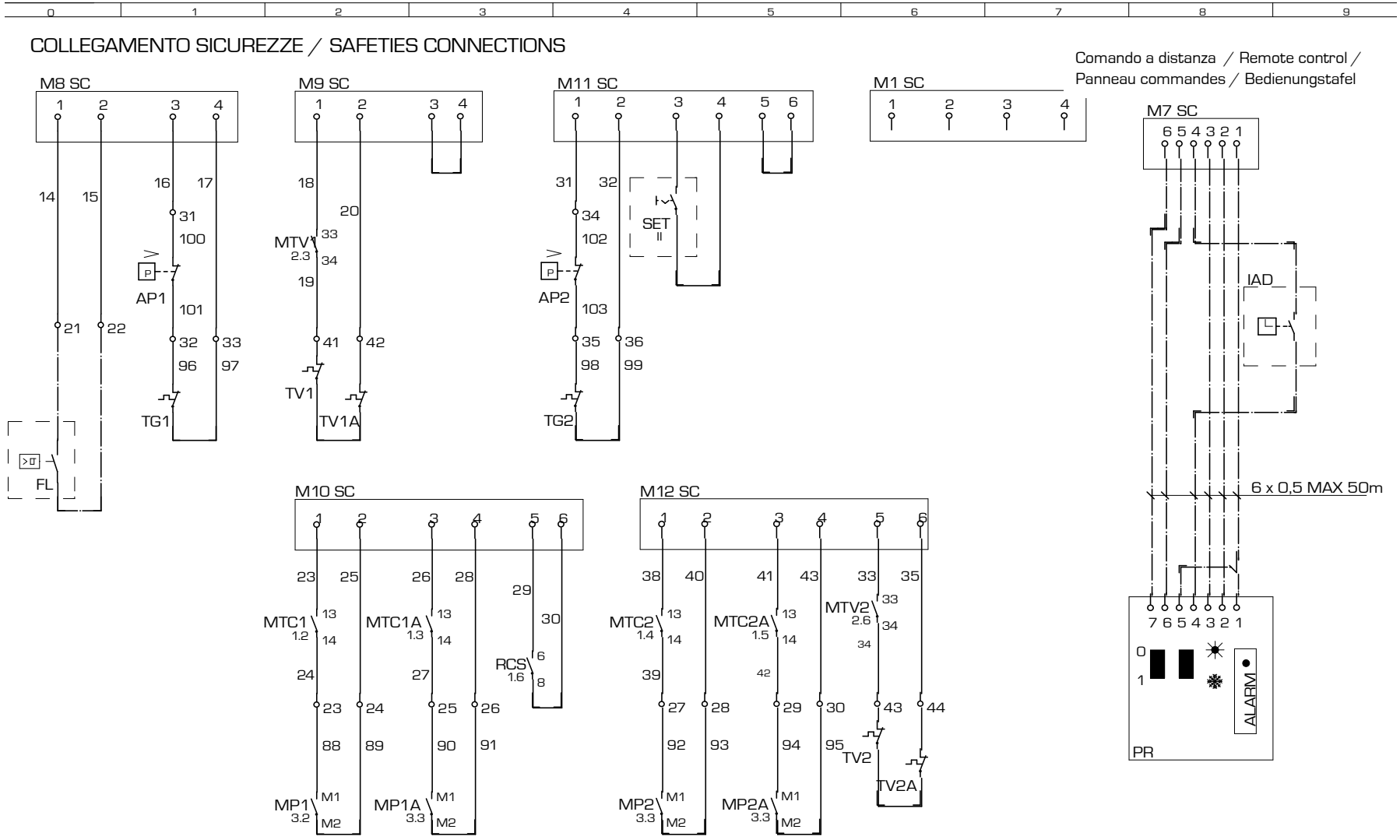

Gli schemi elettrici sono soggetti ad aggiornamento; è opportuno fare riferimento allo schema elettrico allegato all'apparecchio.
Wiring diagrams are subject to modification. Therefore, always refer to the wiring diagram inside the unit.

COLLEGAMENTO CARICHI / LOAD CONNECTIONS

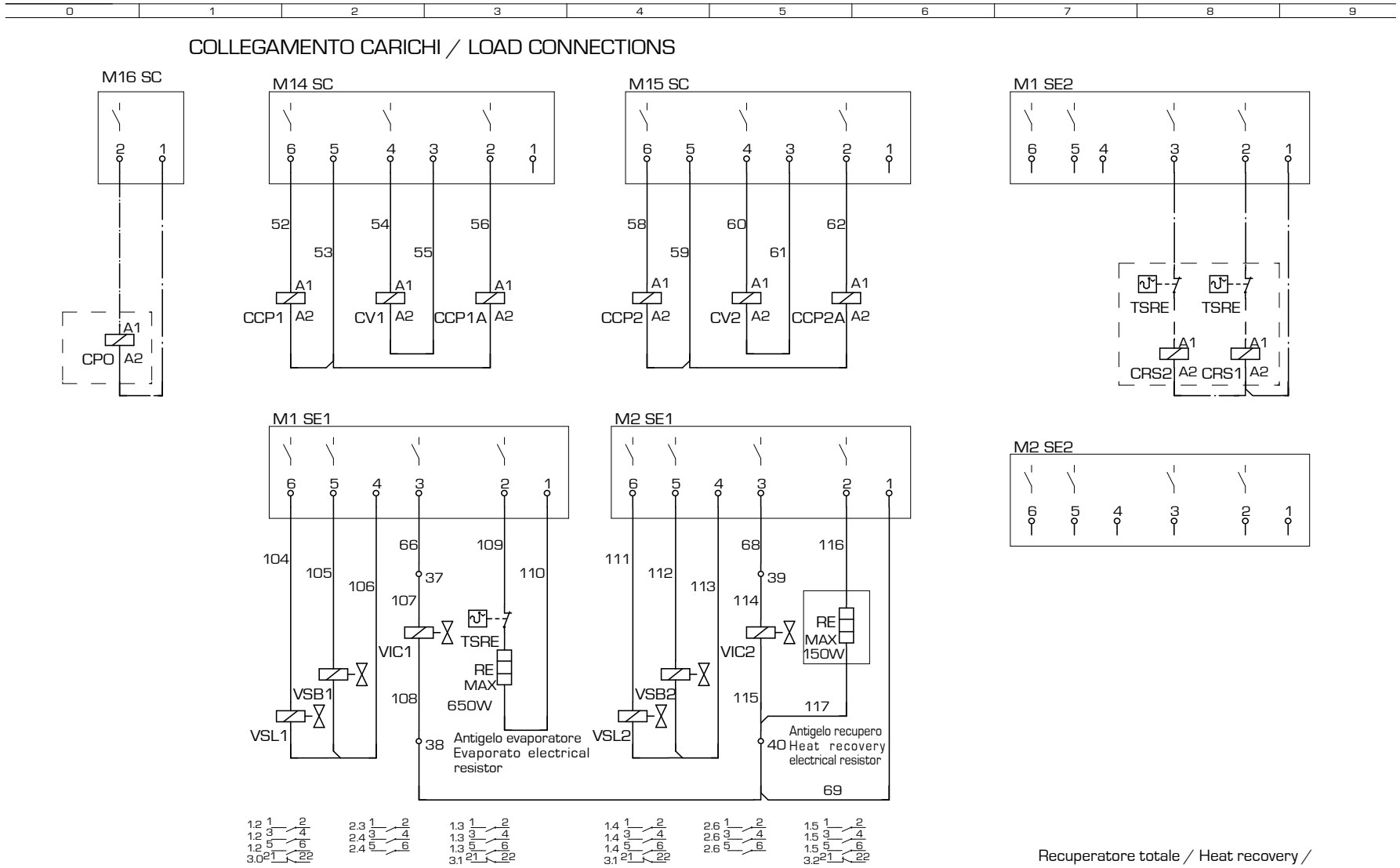

Recuperatore totale / Heat recovery / Récupération de chaleur / Wärmepreis / Proporción de calor

Les schémas électriques sont soumis à des mises à jour; se reporter au schéma électrique en pièce jointe à l'appareil.
Die elektrischen Schaltpläne können immer wieder geändert werden; es ist immer der mit dem Gerät mitgelieferte Schaltplan zu beachten.
Los esquemas eléctricos están sujetos a actualizaciones; es necesario consultar el esquema eléctrico adjunto al aparato.

ELECTRONIC CARD GR03 | FICHE ELECTRONIQUE | PLATINE GR03 | TARJETA ELETRÓNICA GR03

NOTA: La pagina 7/7 o 8/8 riporta la disposizione dei componenti nella scatola elettrica.

Note : Page 7/7 - 8/8 shows how to place the components in the electric box

La page 7/7 - 8/8 indique la disposition des composants dans le boîtier électrique

Anmerkung: Die Anordnung der Komponenten des Elt. Schaltschrankes ist auf Seite 7/7 - 8/8 angegeben

INDEX ◀ 6/7 ▶ 40584.00 pag 6/7

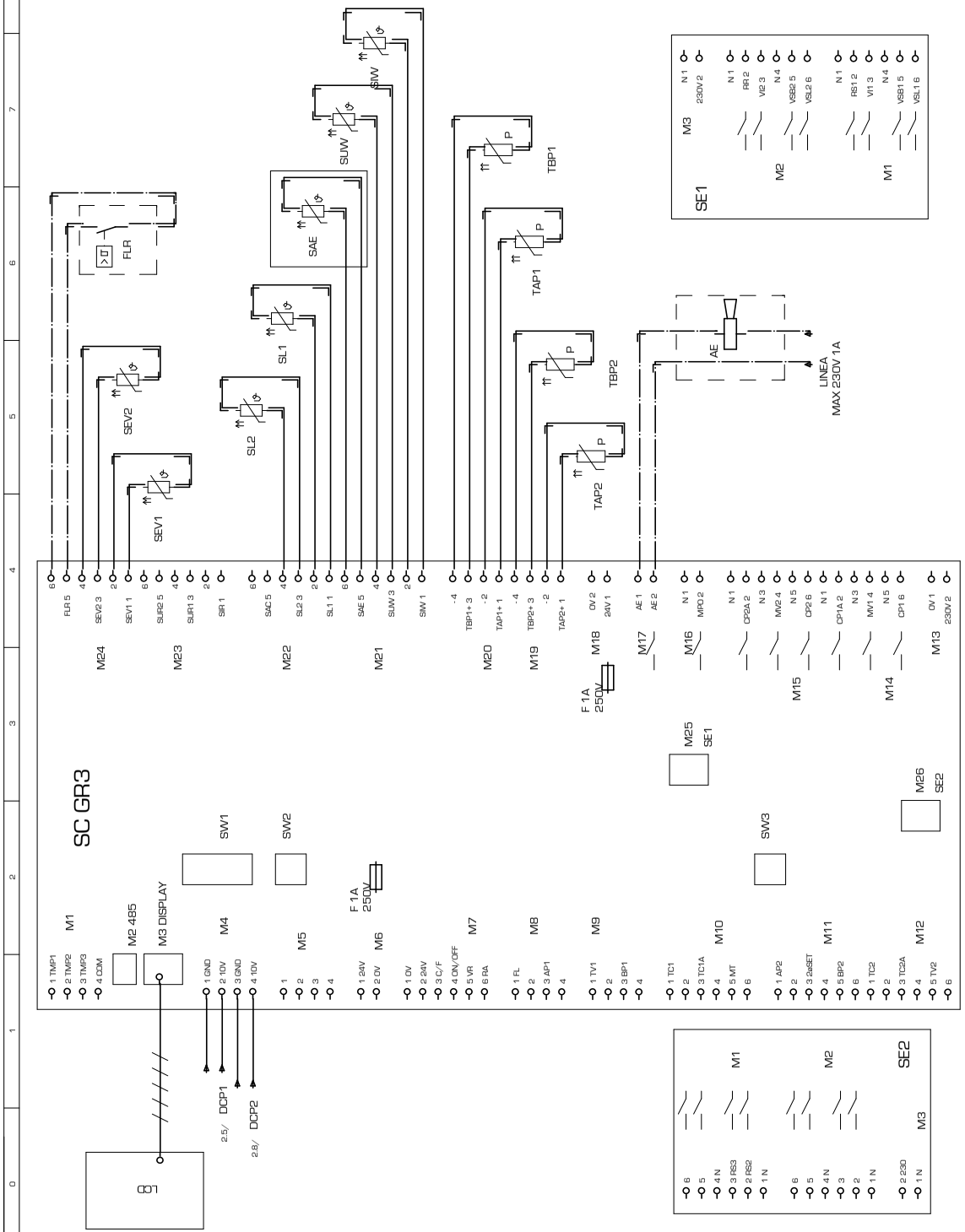

COD. **4058400** TYPE **NRA 800 - 900 - 1000 ° H ° ° ° ° °00 LEGENDA**

CODE	DESCRIZIONE	DESCRIPTION	DESCRIPTION	BESCHREIBUNG	CARATERÍSTICAS
AP1	Pres. di alta pressione	High pressure control	Pressotat haute pression	Hochdruckpressostat	Presóstato de alta presión
AP2	Pres. di alta pressione	High pressure control	Pressotat haute pression	Hochdruckpressostat	Presóstato de alta presión
BP1	Pres. di bassa pressione	Low pressure control	Presostat basse pression	Niederdruckpressotat	Presóde baja presión
BP2	Pres. di bassa pressione	Low pressure control	Presostat basse pression	Niederdruckpressotat	Presóde baja presión
CCP1	Contattore compressore	Compressor contactor	Contacteur compresseur	Kompressorschuetz	Contador CP
CCP1A	Contattore compressore	Compressor contactor	Contacteur compresseur	Kompressorschuetz	Contador CP
CCP1B	Contattore compressore	Compressor contactor	Contacteur compresseur	Kompressorschuetz	Contador CP
CCP2	Contattore compressore	Compressor contactor	Contacteur compresseur	Kompressorschuetz	Contador CP
CCP2A	Contattore compressore	Compressor contactor	Contacteur compresseur	Kompressorschuetz	Contador CP
CCP2B	Contattore compressore	Compressor contactor	Contacteur compresseur	Kompressorschuetz	Contador CP
CP1	Compressore	Compressor	compresseur	Kompressor	Compresor
CP1A	Compressore	Compressor	compresseur	Kompressor	Compresor
CP1B	Compressore	Compressor	compresseur	Kompressor	Compresor
CP2	Compressore	Compressor	compresseur	Kompressor	Compresor
CP2B	Compressore	Compressor	compresseur	Kompressor	Compresor
CPO	Contattore pompa	Pump contactor	Contacteur pompe	Schütz - pumpe	Contador bomba
CV1	temperature	Fan contactor	temperature 1	Ventilatorschuetz	Dispositivo para bajas
CV2	Contattore ventilatore	Fan contactor	Contacteur ventilateur	Ventilatorschuetz	Contador motores ventilador
DCP1	ventilatore	Low ambient temperature	ventilateur	winterregelung 1	Dispositivo para bajas
DCP2	Dispositivo basse	Low ambient temperature	Dispositif pour basse	winterregelung 2	temperaturas 1
FL	Flussostato	Flow swiitch	Fluxostat	Stroemungswaechter	Flujóstato
FRC	Filtro antidisturbo	anti-noise filter	Filtre antiparasites	entstoerfilter	Filtro antiruidos
IAD	Interruttore ausiliario	Auxiliary switch	Interrupteur auxiliairie	Hilfsschalter	Inter. acceso - apaga do a dista.
IG	Inerruttore generale	Main switch	Disjoncteur général	Hauptschalter	Interruptor general
IL	Interruttore di linea	Line switch	Interrupteur de ligne	Leitungsschalter	Interruptor de línea
L1	Linea	Supply line	Conduite d'alimentation	Vorlaufleitung	Conducto de suministro
L2	Linea	Supply line	Conduite d'alimentation	Vorlaufleitung	Conducto de suministro
L3	Linea	Supply line	Conduite d'alimentation	Vorlaufleitung	Conducto de suministro
M1	Ingresso protezioni	Protection input	Entrée protection	Schutzvorrishtungen eintritt	
M1 SC	Morsetto 1 GRO3	Electric terminal 1 GRO3	Borne électrique 1 GRO3	Klemme1 GRO3	Borne terminal 1 GRO3
M1 SE1	Mors. 1 scheda espan. 1 GRO3	Elec. terminal 1Expa. card 2GRO3	Borne élec.1 Carte d'expa.1 GRO3	Klemme1Expansion.1 GRO3	Bor. ter. Tarjeta de expan.1 GRO3
M1 SE2	Mors. 1 scheda espan. 2 GRO3	Elec. terminal 1Expa. card 2GRO3	Borne élec.1 Carte d'expa.2 GRO3	Klemme1Expansion.2 GRO3	Bor. ter. Tarjeta de expan.2 GRO3
M10	Ingresso protezioni	Protection input	Entrée protections	Schutzvorrichtungen eintritt	Ingreso protecciones
M10 SC	Morsetto 10 GRO3	Electric terminal 10 GRO3	Borne électrique 10 GRO3	Klemme 10 GRO3	Borne terminal 10 GRO3
M11	Ingresso protezioni	Protection input	Entrée protections	Schutzvorrichtungen eintritt	Ingreso protecciones
M11 SC	Morsetto 11 GRO3	Electric terminal 11 GRO3	Borne électrique 11 GRO3	Klemme 11 GRO3	Borne terminal 11 GRO3
M12	Ingresso protezioni	Protection input	Entrée protections	Schutzvorrichtungen eintritt	Ingreso protecciones
M12 SC	Morsetto 12 GRO3	Electric terminal 12 GRO3	Borne électrique 12 GRO3	Klemme 12 GRO3	Borne terminal 12 GRO3
M13	Linea 230 V	230 V line	Ligne 230 V	Laintung 230 V	Linea 230 V
M13 SC	Morsetto 13 GRO3	Electric terminal 13 GRO3	Borne électrique 13 GRO3	Klemme1 GRO3	Borne terminal 13 GRO3
M14	Uscite	Output	Sorties	Ausgänge	Salidas
M14 SC	Morsetto 14 GRO3	Electric terminal 14 GRO3	Borne électrique 14 GRO3	Klemme 14 GRO3	Borne terminal 14 GRO3
M15	Uscite	Output	Sorties	Ausgänge	Salidas
M15 SC	Morsetto 15 GRO3	Electric terminal 15 GRO3	Borne électrique 15 GRO3	Klemme 15 GRO3	Borne terminal 15 GRO3
M16	Comando pompa	Start pump	Comande pompe	Steuerugnpumpe	Comando bomba
M16 SC	Morsetto 16 GRO3	Electric terminal 16 GRO3	Borne électrique 16 GRO3	Klemme 16 GRO3	Borne terminal 16 GRO3
M17	Allarme generale	General Alarm	Alarme generale	General alarm	Alarmas generales
M18	Alimentazione 24V	Feeding 24V	Alòimentation 24V	Stromversorgung 24V	Alimentacion 24V
M18 SC	Morsetto 18 GRO3	Electric terminal 18 GRO3	Borne électrique 18 GRO3	Klemme 18 GRO3	Borne terminal 18 GRO3
M19	Sonde di pressione	Pressure sensor	Sonde de pression	Druckfühler	Sondas de presion
M2	RS485	RS485	RS485	RS485	RS485
M2 SE1	Mors. 2 scheda espan. 1 GRO3	Elec. terminal 2Expa. card 1GRO3	Borne élec.2 Carte d'expa.1 GRO3	Klemme2Expansion.1 GRO3	Bor. ter.2 Tarj. de expan.1 GRO3
M2 SE2	Mors. 2 scheda espan. 2 GRO3	Elec. terminal 2Expa. card 2GRO3	Borne élec.2 Carte d'expa.2 GRO3	Klemme2Expansion.2 GRO3	Bor. ter.2 Tarj. de expan.2 GRO3
M20	Sonde di pressione	Pressure sensor	Sonde de pression	Druckfühler	Sondas de presion
M21	Sonde di temperatura	Temperature sensor	Sonde de température	Temperaturfühler	Sondas de temperatura
M22	Sonde di temperatura	Temperature sensor	Sonde de température	Temperaturfühler	Sondas de temperatura
M23	Sonde di temperatura	Temperature sensor	Sonde de température	Temperaturfühler	Sondas de temperatura
M24	Sonde di temperatura	Temperature sensor	Sonde de température	Temperaturfühler	Sondas de temperatura
M25	Scheda di espansione	Expansion card	Carte d'expansion	Expansionssteuerrung	Tarjeta de expansion
M26	Scheda di espansione	Expansion card	Carte d'expansion	Expansionssteuerrung	Tarjeta de expansion
M3	Visualizzatore	Display	Visualisateur	Anzeiger	Visualizador
M3 SE1	Mors. 3 scheda espan. 1 GRO3	Elec. terminal 3Expa. card 1GRO3	Borne élec.3 Carte d'expa.1 GRO3	Klemme3Expansion.1 GRO3	Bor. ter.3 Tarj. de expan.1 GRO3
M3 SE2	Mors. 3 scheda espan. 2 GRO3	Elec. terminal 3Expa. card 2GRO3	Borne élec.3 Carte d'expa.2 GRO3	Klemme3Expansion.2 GRO3	Bor. ter.3 Tarj. de expan.2 GRO3
M4	Regolazione velocità ventilatori	fan speed regulation	Reg vit. ventil	reg. vel. ventilator	Reg. vel. ventil.
M5	Libera	Free	Libre	Frei	Libre
M6	Alimentazione sicurezze 24 V	Feeding 24V	Alimentaz.sicur. 24V	Stromversorgung 24V	Alimentaz.sicur. 24V
M6 SC	Morsetto 6 GRO3	Electric terminal 6 GRO3	Borne électrique 6 GRO3	Klemme 6 GRO3	Borne terminal 6 GRO3
M7	Comando remoto	remote control	Comande a distance	Fernsteuerung	Comando remoto
M7 SC	Morsetto 7 GRO3	Electric terminal 7 GRO3	Borne électrique 7 GRO3	Klemme 7 GRO3	Borne terminal 7 GRO3
M8	Sicurezze	Safeties	Sécurité communes	Gemeinsame sicherungen	Seguridades comunes
M8 SC	Morsetto 8 GRO3	Electric terminal 8 GRO3	Borne électrique 8 GRO3	Klemme 8 GRO3	Borne terminal 8 GRO3

Les schémas électriques sont soumis à des mises à jour; se reporter au schéma électrique en pièce jointe à l'appareil.
Die elektrischen Schaltpläne können immer wieder geändert werden; es ist immer der mit dem Gerät mitgelieferte Schaltplan zu beachten.
Los esquemas eléctricos están sujetos a actualizaciones; es necesario consultar el esquema eléctrico adjunto al aparato.

COD. **4058400** TYPE **NRA 800 - 900 - 1000 ° H ° ° ° ° °00 LEGENDA**

CODE	DESCRIZIONE	DESCRIPTION	DESCRIPTION	BESCHREIBUNG	CARATERÍSTICAS
M9	Ingresso protezioni	Protection input	Entrée protections	Schutzvorrichtungen eintritt	Ingreso protecciones
M9 SC	Morsetto 9 GR03	Electric terminal 9 GR03	Borne électrique 9 GR03	Klemme 9 GR03	Borne terminal 9 GR03
MP1	Modulo protez. compressore	Compressor protection module	Module de protection comp.	kompressorschutzmodul	Protección interna compresor
MP1A	Modulo protez. compressore	Compressor protection module	Module de protection comp.	kompressorschutzmodul	Protección interna compresor
MP2	Modulo protez. compressore	Compressor protection module	Module de protection comp.	kompressorschutzmodul	Protección interna compresor
MP2A	Modulo protez. compressore	Compressor protection module	Module de protection comp.	kompressorschutzmodul	Protección interna compresor
MTA	Magnet. circuito ausiliario	Auxi. circuit thermal magn. cut-out	Magnétother. circuit auxiliaire	Schutzschalter Nebenkreis	Magnetotérmico circuito auxiliar
MTC1	Magnetortermico CP	CP magnetho-therma	Magnetho-thermique CP	Motorschutzschalter-CP	Magnetotérmico CP
MTC1A	Magnetortermico CP	CP magnetho-therma	Magnetho-thermique CP	Motorschutzschalter-CP	Magnetotérmico CP
MTC1B	Magnetortermico CP	CP magnetho-therma	Magnetho-thermique CP	Motorschutzschalter-CP	Magnetotérmico CP
MTC2	Magnetortermico CP	CP magnetho-therma	Magnetho-thermique CP	Motorschutzschalter-CP	Magnetotérmico CP
MTC2A	Magnetortermico CP	CP magnetho-therma	Magnetho-thermique CP	Motorschutzschalter-CP	Magnetotérmico CP
MTC2B	Magnetortermico CP	CP magnetho-therma	Magnetho-thermique CP	Motorschutzschalter-CP	Magnetotérmico CP
MTV1	Magneto termico ventilatore	Fan magneto-thermal	Magneto-thermique ventilateur	Motorschutzschalter ventilator	Magnetotermico motor ventil.
MTV2	Magneto termico ventilatore	Fan magneto-thermal	Magneto-thermique ventilateur	Motorschutzschalter ventilator	Magnetotermico motor ventil.
MV	Motore ventialtore	Fan motor	Moteur ventilateur	Ventilatormotor	Motor ventilador
MV1	Motore ventialtore	Fan motor	Moteur ventilateur	Ventilatormotor	Motor ventilador
MV2	Motore ventialtore	Fan motor	Moteur ventilateur	Ventilatormotor	Motor ventilador
N	Neutro	Power neutral	Neutre d'alimentation	Nullleiter Versorgung	Neutro d'alimentacón
PE	Terra	Earth	Mise à terre	Erdleitung	conexión a tierra
PR	Pannello comandi	Remote control	Panneau commandes	Bedienungstafel	Panel de comandos
R1 ... R6	Relé ausiliario	Auxiliary relay	Relais auxiliaire	Hilfsrelais	Relè
RC1	Resistenza olio CP	CP oil heater	Resistance huile CP	Karter heirung	Resistencia aceite CP
RC1A	Resistenza olio CP	CP oil heater	Resistance huile CP	Karter heirung	Resistencia aceite CP
RC2	Resistenza olio CP	CP oil heater	Resistance huile CP	Karter heirung	Resistencia aceite CP
RC2A	Resistenza olio CP	CP oil heater	Resistance huile CP	Karter heirung	Resistencia aceite CP
RCS	Relé controllo sequenza	Phase - sequence relay	relais sequenciel	Relais phasenreihenfolge	Secuencia fase + control tensión
RE	Resistenza scambiatore	Exchanger heater	Resistance echangerur	ELT heizung	Resist. anticon. evaporador
SET	Secondo Set	Second set	deuxieme set	Zweiter sollwert	Segundo set
SEZ.1	Linea CP	Supply line CP	Conduite d'alimentation CP	Vorlaufleitung CP	Conducto de suministro CP
SEZ.1A	Linea CP	Supply line CP	Conduite d'alimentation CP	Vorlaufleitung CP	Conducto de suministro CP
SEZ.2	Linea V	Supply line V	Conduite d'alimentation V	Vorlaufleitung V	Conducto de suministro V
SEZ.3	Linea RCS	Supply line RCS	Conduite d'alimentation RCS	Vorlaufleitung RCS	Conducto de suministro RCS
SEZ.4	Linea A	Supply line A	Conduite d'alimentation A	Vorlaufleitung A	Conducto de suministro A
SEV1/2	Sonda liquido evaporatore	Evaporator probe	Sonde évaporateur	Fühler für Verdampfer	Sonda evaporador
TAP1/2	Trasduttore alta pressione	High pressure trasducer	Trasducterur haute pression	HD-Drucktransmitter	Transductor de alta presión
TBP1/2	Trasduttore bassa pressione	Low pressure trasducer	Trasducterur basse pression	ND-Drucktransmitter	Transdutor de baja presión
TA	Termostato ambiente	Ambient thermostat			
TG1	Termostato gas premente	Discharge pipe thermostat	thermostat sur refoulement	Thermischer schutz-druckleitung	Termostato gas impelente
TG2	Termostato gas premente	Discharge pipe thermostat	thermostat sur refoulement	Thermischer schutz-druckleitung	Termostato gas impelente
TR	Trasformatore	Feeding voltage trasformer	Transformateur d'alimentation	Transformator	Transformador
TR1	Trasformatore	Feeding voltage trasformer	Transformateur d'alimentation	Transformator	Transformador
TSRE	Termostato sicurezza RE	RE Safety thermostat	Thermostat de securite RE	Sicherheitsthermostat RE	Termostato de seguridad RE
TV1	Termico ventilatore	Fan thermal protection	Protec. thermique ventilateur	Thermischer schutz ventilator	Protección motor del ventilador
TV1A	Termico ventilatore	Fan thermal protection	Protec. thermique ventilateur	Thermischer schutz ventilator	Protección motor del ventilador
TV2	Termico ventilatore	Fan thermal protection	Protec. thermique ventilateur	Thermischer schutz ventilator	Protección motor del ventilador
TV2A	Termico ventilatore	Fan thermal protection	Protec. thermique ventilateur	Thermischer schutz ventilator	Protección motor del ventilador
VB1	Elettrovalvola batteria	Coil valve	Vanne batterie	Ventil Warmetauscher	Válvula batería
VB2	Elettrovalvola batteria	Coil valve	Vanne batterie	Ventil Warmetauscher	Válvula batería
VR1	Elettrovalvola recupero totale	Total recovery valve	Vanne recuperation totale	Magnetventil Wärmerückgewin.	Válvula recuperación
VR2	Elettrovalvola recupero totale	Total recovery valve	Vanne recuperation totale	Magnetventil Wärmerückgewin.	Válvula recuperación
VRT1	Elettrovalvola recupero totale	Total recovery valve	Vanne recuperation totale	Magnetventil Wärmerückgewin.	Válvula recuperación
VRT2	Elettrovalvola recupero totale	Total recovery valve	Vanne recuperation totale	Magnetventil Wärmerückgewin.	Válvula recuperación
VSL1	Elettrovalvola interc. liquido	Liquid gate solenoid valve	Vanne solenoide clapet liquide	Magnetventil Fluessigkeitsleitung	Válvula interceptación líquido
VSL2	Elettrovalvola interc. liquido	Liquid gate solenoid valve	Vanne solenoide clapet liquide	Magnetventil Fluessigkeitsleitung	Válvula interceptación líquido
	Componenti non forniti	Components not supplied	Componsants non fournis	Nicht lieferare teile	Compon. no suministrados
	Componenti forniti optional	Optional components	Compons. fournis en option	Auf anfrage lieferbare teile	Accessorios
– – – –	Coll. da eseguire in cantiere	Con. to be wired on job dite	Raccord. a effect. ur chantier	Bauseitig urchzufehr. verdraht.	Conex. en el lugar de instalación

Gli schemi elettrici sono soggetti ad aggiornamento; è opportuno fare riferimento allo schema elettrico allegato all'apparecchio.
Wiring diagrams are subject to modification. Therefore, always refer to the wiring diagram inside the unit.

Power Connections | Branchement alimentation | Anschluss spannungsversorgung | Conexión alimentación

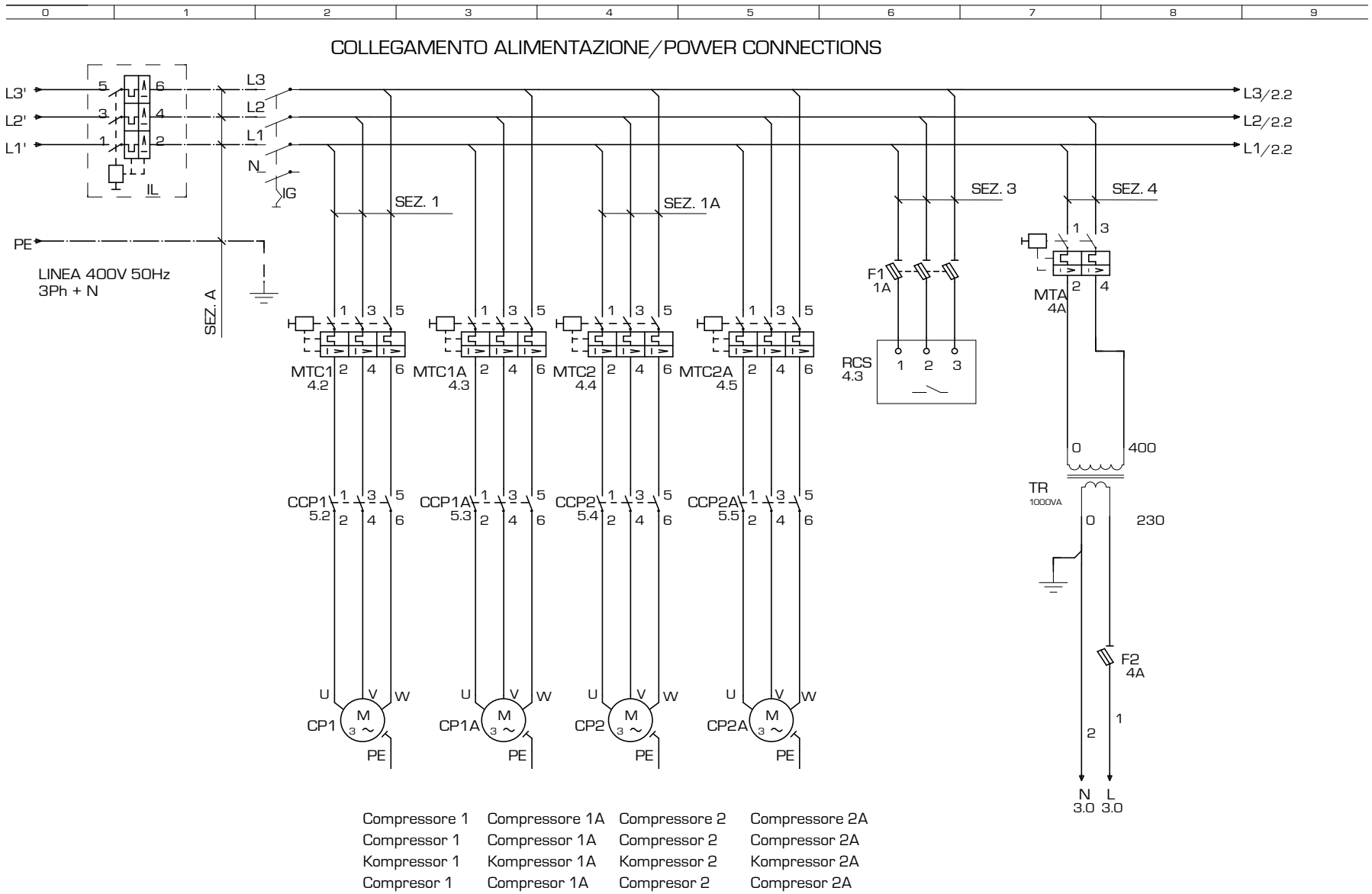

Compressore 1	Compressore 1A	Compressore 2	Compressore 2A
Compressor 1	Compressor 1A	Compressor 2	Compressor 2A
Kompressor 1	Kompressor 1A	Kompressor 2	Kompressor 2A
Compresor 1	Compresor 1A	Compresor 2	Compresor 2A

Les schémas électriques sont soumis à des mises à jour; se reporter au schéma électrique en pièce jointe à l'appareil.
Die elektrischen Schaltpläne können immer wieder geändert werden; es ist immer der mit dem Gerät mitgelieferte Schaltplan zu beachten.
Los esquemas eléctricos están sujetos a actualizaciones; es necesario consultar el esquema eléctrico adjunto al aparato.

COLLEGAMENTO ALIMENTAZIONE/POWER CONNECTIONS

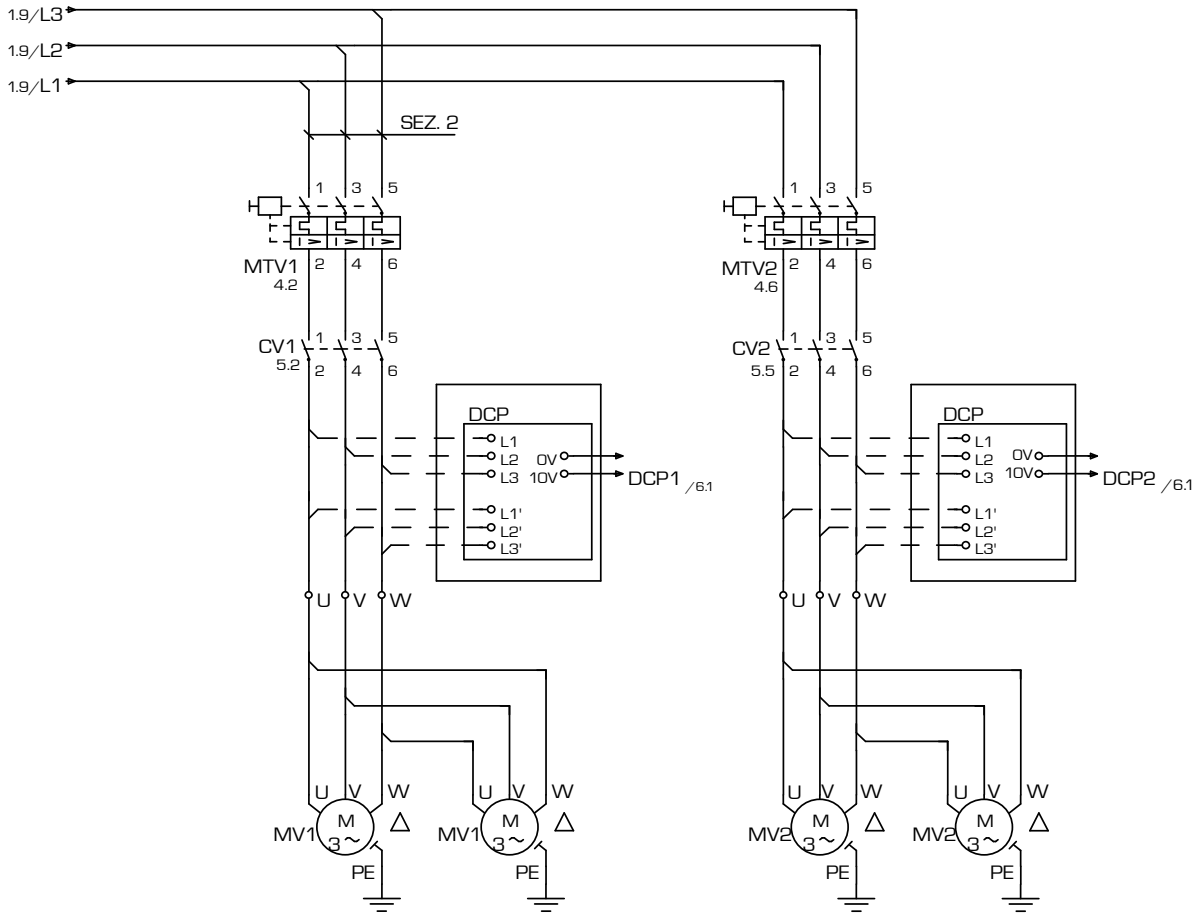

Ventilatore / Vaneaxial fan /
Ventilateur hélicoïde / Axialschaufelventilator /
Ventilador de álabes axiales

Ventilatore / Vaneaxial fan /
Ventilateur hélicoïde / Axialschaufelventilator /
Ventilador de álabes axiales

Gli schemi elettrici sono soggetti ad aggiornamento; è opportuno fare riferimento allo schema elettrico allegato all'apparecchio.
Wiring diagrams are subject to modification. Therefore, always refer to the wiring diagram inside the unit.

CIRCUITO AUSILIARIO/AUXILIARY CONNECTIONS

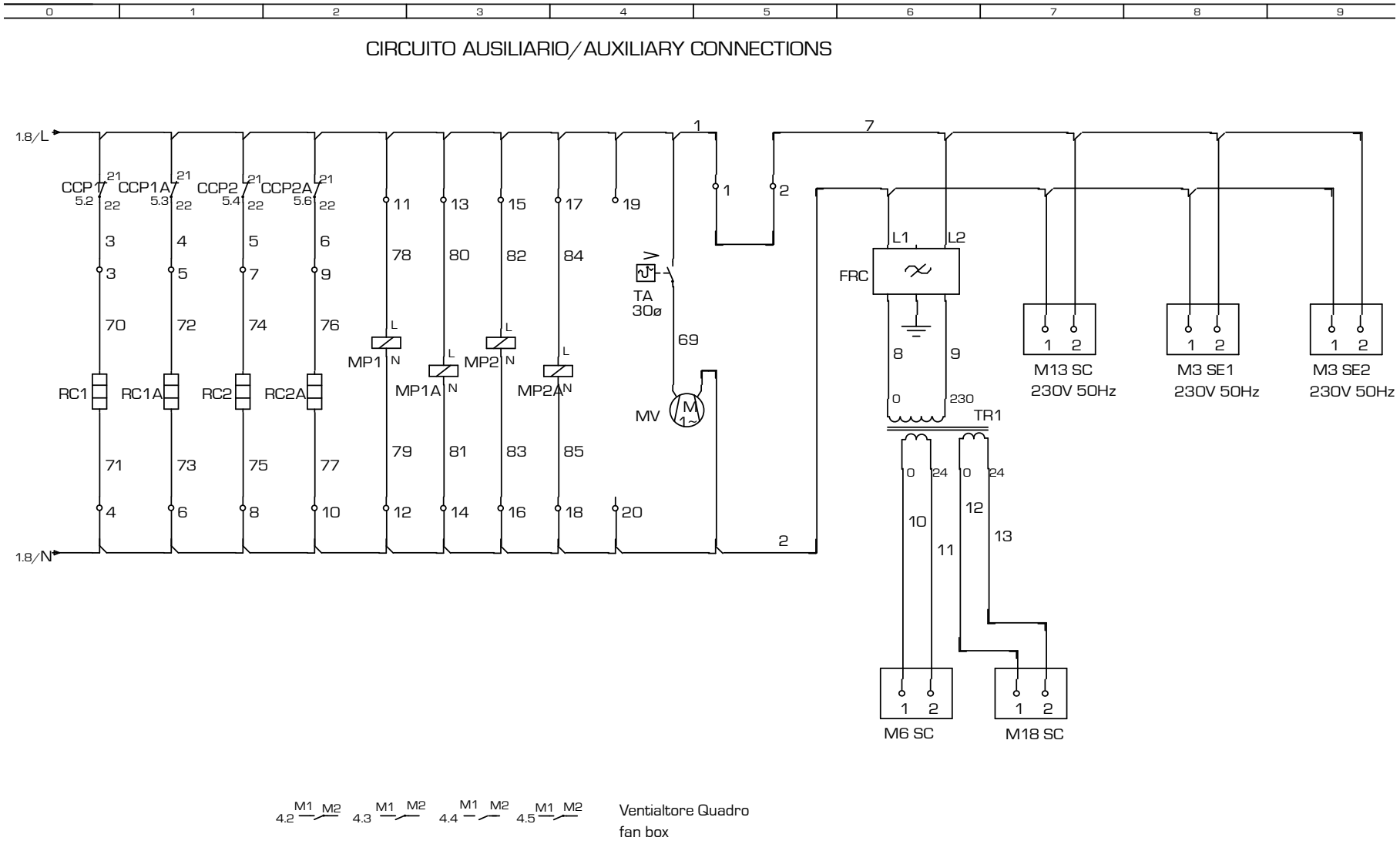

Les schémas électriques sont soumis à des mises à jour; se reporter au schéma électrique en pièce jointe à l'appareil.
Die elektrischen Schaltpläne können immer wieder geändert werden; es ist immer der mit dem Gerät mitgelieferte Schaltplan zu beachten.
Los esquemas eléctricos están sujetos a actualizaciones; es necesario consultar el esquema eléctrico adjunto al aparato.

COLLEGAMENTO SICUREZZE / SAFETIES CONNECTIONS

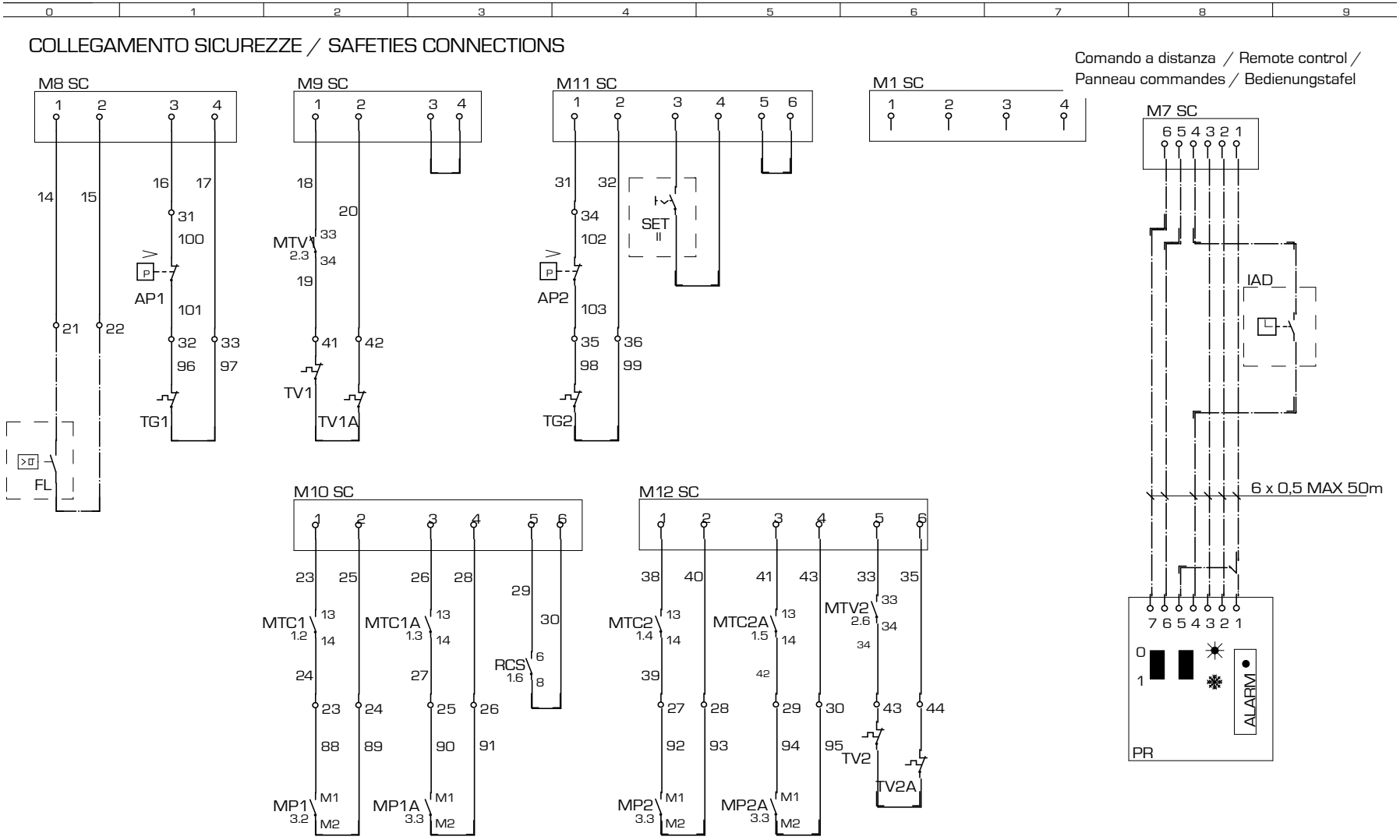

Gli schemi elettrici sono soggetti ad aggiornamento; è opportuno fare riferimento allo schema elettrico allegato all'apparecchio.
Wiring diagrams are subject to modification. Therefore, always refer to the wiring diagram inside the unit.

LOAD CONNECTINS | BRANCHEMENT CHARGES | ANSCHLUSS LASTEN | CONEXIÓN CARGAS

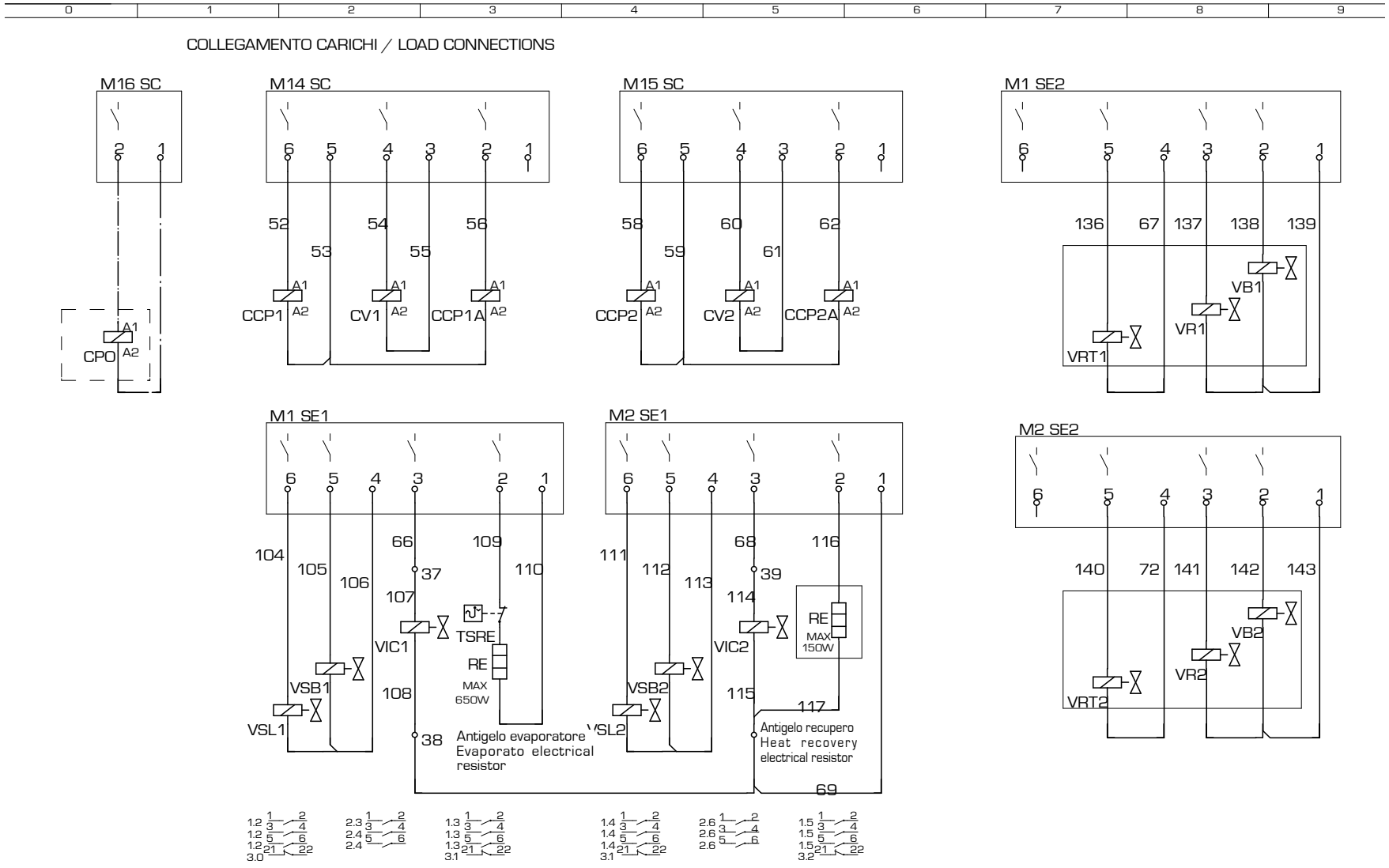

Les schémas électriques sont soumis à des mises à jour, se reporter au schéma électrique en pièce jointe à l'appareil.
Die elektrischen Schaltpläne können immer wieder geändert werden; es ist immer der mit dem Gerät mitgelieferte Schaltplan zu beachten.
Los esquemas eléctricos están sujetos a actualizaciones; es necesario consultar el esquema eléctrico adjunto al aparato.

ELECTRONIC CARD GR03 | FICHE ELECTRONIQUE | PLATINE GR03 | TARJETA ELETRÓNICA GR03

NOTA: La pagina 7/7 o 8/8 riporta la disposizione dei componenti nella scatola elettrica.

Note : Page 7/7 - 8/8 shows how to place the components in the electric box

La page 7/7 - 8/8 indique la disposition des composants dans le boîtier électrique

Anmerkung: Die Anordnung der Komponenten des Elt. Schaltschrankes ist auf Seite 7/7 - 8/8 angegeben

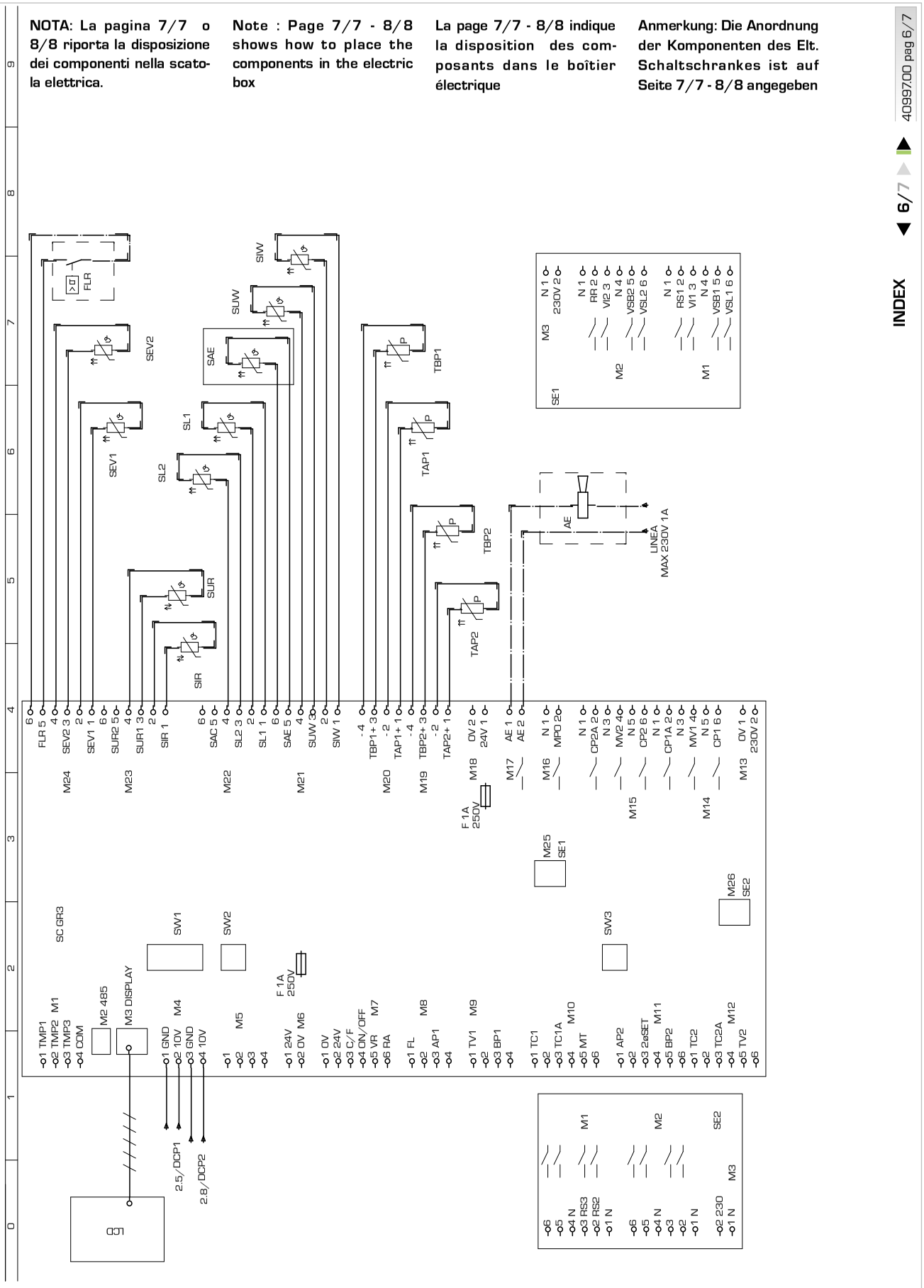

COD. **4099700** TYPE **NRA 800 - 900 - 1000 ° H T ° ° ° °00 LEGENDA**

CODE	DESCRIZIONE	DESCRIPTION	DESCRIPTION	BESCHREIBUNG	CARATERÍSTICAS
AP1	Pres. di alta pressione	High pressure control	Pressotat haute pression	Hochdruckpressostat	Presóstato de alta presión
AP2	Pres. di alta pressione	High pressure control	Pressotat haute pression	Hochdruckpressostat	Presóstato de alta presión
BP1	Pres. di bassa pressione	Low pressure control	Presostat basse pression	Niederdruckpressotat	Presóde baja presión
BP2	Pres. di bassa pressione	Low pressure control	Presostat basse pression	Niederdruckpressotat	Presóde baja presión
CCP1	Contattore compressore	Compressor contactor	Contacteur compresseur	Kompressorschuetz	Contador CP
CCP1A	Contattore compressore	Compressor contactor	Contacteur compresseur	Kompressorschuetz	Contador CP
CCP1B	Contattore compressore	Compressor contactor	Contacteur compresseur	Kompressorschuetz	Contador CP
CCP2	Contattore compressore	Compressor contactor	Contacteur compresseur	Kompressorschuetz	Contador CP
CCP2A	Contattore compressore	Compressor contactor	Contacteur compresseur	Kompressorschuetz	Contador CP
CCP2B	Contattore compressore	Compressor contactor	Contacteur compresseur	Kompressorschuetz	Contador CP
CP1	Compressore	Compressor	compresseur	Kompressor	Compresor
CP1A	Compressore	Compressor	compresseur	Kompressor	Compresor
CP1B	Compressore	Compressor	compresseur	Kompressor	Compresor
CP2	Compressore	Compressor	compresseur	Kompressor	Compresor
CP2B	Compressore	Compressor	compresseur	Kompressor	Compresor
CPO	Contattore pompa	Pump contactor	Contacteur pompe	Schütz - pumpe	Contador bomba
CV1	temperature	Fan contactor	temperature 1	Ventilatorschuetz	Dispositivo para bajas
CV2	Contattore ventilatore	Fan contactor	Contacteur ventilateur	Ventilatorschuetz	Contador motores ventilador
DCP1	ventilatore	Low ambient temperature	ventilateur	winterregelung 1	Dispositivo para bajas
DCP2	Dispositivo basse	Low ambient temperature	Dispositif pour basse	winterregelung 2	temperaturas 1
FL	Flussostato	Flow swiitch	Fluxostat	Stroemungswaechter	Flujóstato
FRC	Filtro antidisturbo	anti-noise filter	Filtre antiparasites	entstoerfilter	Filtro antiruidos
IAD	Interruttore ausiliario	Auxiliary switch	Interrupteur auxiliairie	Hilfsschalter	Inter. acceso - apaga do a dista.
IG	Inerruttore generale	Main switch	Disjoncteur général	Hauptschalter	Interruptor general
IL	Interruttore di linea	Line switch	Interrupteur de ligne	Leitungsschalter	Interruptor de línea
L1	Linea	Supply line	Conduite d'alimentation	Vorlaufleitung	Conducto de suministro
L2	Linea	Supply line	Conduite d'alimentation	Vorlaufleitung	Conducto de suministro
L3	Linea	Supply line	Conduite d'alimentation	Vorlaufleitung	Conducto de suministro
M1	Ingresso protezioni	Protection input	Entrée protection	Schutzvorrishtungen eintritt	Ingreso protecciones
M1 SC	Morsetto 1 GRO3	Electric terminal 1 GRO3	Borne électrique 1 GRO3	Klemme1 GRO3	Borne terminal 1 GRO3
M1 SE1	Mors. 1 scheda espan. 1 GRO3	Elec. terminal 1Expa. card 2GRO3	Borne élec.1 Carte d'expa.1 GRO3	Klemme1Expansion.1 GRO3	Bor. ter. Tarjeta de expan.1 GRO3
M1 SE2	Mors. 1 scheda espan. 2 GRO3	Elec. terminal 1Expa. card 2GRO3	Borne élec.1 Carte d'expa.2 GRO3	Klemme1Expansion.2 GRO3	Bor. ter. Tarjeta de expan.2 GRO3
M10	Ingresso protezioni	Protection input	Entrée protections	Schutzvorrichtungen eintritt	Ingreso protecciones
M10 SC	Morsetto 10 GRO3	Electric terminal 10 GRO3	Borne électrique 10 GRO3	Klemme 10 GRO3	Borne terminal 10 GRO3
M11	Ingresso protezioni	Protection input	Entrée protections	Schutzvorrichtungen eintritt	Ingreso protecciones
M11 SC	Morsetto 11 GRO3	Electric terminal 11 GRO3	Borne électrique 11 GRO3	Klemme 11 GRO3	Borne terminal 11 GRO3
M12	Ingresso protezioni	Protection input	Entrée protections	Schutzvorrichtungen eintritt	Ingreso protecciones
M12 SC	Morsetto 12 GRO3	Electric terminal 12 GRO3	Borne électrique 12 GRO3	Klemme 12 GRO3	Borne terminal 12 GRO3
M13	Linea 230 V	230 V line	Ligne 230 V	Laintung 230 V	Linea 230 V
M13 SC	Morsetto 13 GRO3	Electric terminal 13 GRO3	Borne électrique 13 GRO3	Klemme1 GRO3	Borne terminal 13 GRO3
M14	Uscite	Output	Sorties	Ausgänge	Salidas
M14 SC	Morsetto 14 GRO3	Electric terminal 14 GRO3	Borne électrique 14 GRO3	Klemme 14 GRO3	Borne terminal 14 GRO3
M15	Uscite	Output	Sorties	Ausgänge	Salidas
M15 SC	Morsetto 15 GRO3	Electric terminal 15 GRO3	Borne électrique 15 GRO3	Klemme 15 GRO3	Borne terminal 15 GRO3
M16	Comando pompa	Start pump	Comande pompe	Steuerugnpumpe	Comando bomba
M16 SC	Morsetto 16 GRO3	Electric terminal 16 GRO3	Borne électrique 16 GRO3	Klemme 16 GRO3	Borne terminal 16 GRO3
M17	Allarme generale	General Alarm	Alarme generale	General alarm	Alarmas generales
M18	Alimentazione 24V	Feeding 24V	Alòimentation 24V	Stromversorgung 24V	Alimentacion 24V
M18 SC	Morsetto 18 GRO3	Electric terminal 18 GRO3	Borne électrique 18 GRO3	Klemme 18 GRO3	Borne terminal 18 GRO3
M19	Sonde di pressione	Pressure sensor	Sonde de pression	Druckfühler	Sondas de presion
M2	RS485	RS485	RS485	RS485	RS485
M2 SE1	Mors. 2 scheda espan. 1 GRO3	Elec. terminal 2Expa. card 1GRO3	Borne élec.2 Carte d'expa.1 GRO3	Klemme2Expansion.1 GRO3	Bor. ter.2 Tarj. de expan.1 GRO3
M2 SE2	Mors. 2 scheda espan. 2 GRO3	Elec. terminal 2Expa. card 2GRO3	Borne élec.2 Carte d'expa.2 GRO3	Klemme2Expansion.2 GRO3	Bor. ter.2 Tarj. de expan.2 GRO3
M20	Sonde di pressione	Pressure sensor	Sonde de pression	Druckfühler	Sondas de presion
M21	Sonde di temperatura	Temperature sensor	Sonde de température	Temperaturfühler	Sondas de temperatura
M22	Sonde di temperatura	Temperature sensor	Sonde de température	Temperaturfühler	Sondas de temperatura
M23	Sonde di temperatura	Temperature sensor	Sonde de température	Temperaturfühler	Sondas de temperatura
M24	Sonde di temperatura	Temperature sensor	Sonde de température	Temperaturfühler	Sondas de temperatura
M25	Scheda di espansione	Expansion card	Carte d'expansion	Expansionssteuerrung	Tarjeta de expansion
M26	Scheda di espansione	Expansion card	Carte d'expansion	Expansionssteuerrung	Tarjeta de expansion
M3	Visualizzatore	Display	Visualisateur	Anzeiger	Visualizador
M3 SE1	Mors. 3 scheda espan. 1 GRO3	Elec. terminal 3Expa. card 1GRO3	Borne élec.3 Carte d'expa.1 GRO3	Klemme3Expansion.1 GRO3	Bor. ter.3 Tarj. de expan.1 GRO3
M3 SE2	Mors. 3 scheda espan. 2 GRO3	Elec. terminal 3Expa. card 2GRO3	Borne élec.3 Carte d'expa.2 GRO3	Klemme3Expansion.2 GRO3	Bor. ter.3 Tarj. de expan.2 GRO3
M4	Regolazione velocità ventilatori	fan speed regulation	Reg vit. ventil	reg. vel. ventilator	Reg. vel. ventil.
M5	Libera	Free	Libre	Frei	Libre
M6	Alimentazione sicurezze 24 V	Feeding 24V	Alimentaz.sicur. 24V	Stromversorgung 24V	Alimentaz.sicur. 24V
M6 SC	Morsetto 6 GRO3	Electric terminal 6 GRO3	Borne électrique 6 GRO3	Klemme 6 GRO3	Borne terminal 6 GRO3
M7	Comando remoto	remote control	Comande a distance	Fernsteuerung	Comando remoto
M7 SC	Morsetto 7 GRO3	Electric terminal 7 GRO3	Borne électrique 7 GRO3	Klemme 7 GRO3	Borne terminal 7 GRO3
M8	Sicurezze	Safeties	Sécurité communes	Gemeinsame sicherungen	Seguridades comunes
M8 SC	Morsetto 8 GRO3	Electric terminal 8 GRO3	Borne électrique 8 GRO3	Klemme 8 GRO3	Borne terminal 8 GRO3

Les schémas électriques sont soumis à des mises à jour; se reporter au schéma électrique en pièce jointe à l'appareil.
Die elektrischen Schaltpläne können immer wieder geändert werden; es ist immer der mit dem Gerät mitgelieferte Schaltplan zu beachten.
Los esquemas eléctricos están sujetos a actualizaciones; es necesario consultar el esquema eléctrico adjunto al aparato.

CODE	DESCRIZIONE	DESCRIPTION	DESCRIPTION	BESCHREIBUNG	CARATERÍSTICAS
M9	Ingresso protezioni	Protection input	Entrée protections	Schutzvorrichtungen eintritt	Ingreso protecciones
M9 SC	Morsetto 9 GR03	Electric terminal 9 GR03	Borne électrique 9 GR03	Klemme 9 GR03	Borne terminal 9 GR03
MP1	Modulo protez. compressore	Compressor protection module	Module de protection comp.	kompressorschutzmodul	Protección interna compresor
MP1A	Modulo protez. compressore	Compressor protection module	Module de protection comp.	kompressorschutzmodul	Protección interna compresor
MP2	Modulo protez. compressore	Compressor protection module	Module de protection comp.	kompressorschutzmodul	Protección interna compresor
MP2A	Modulo protez. compressore	Compressor protection module	Module de protection comp.	kompressorschutzmodul	Protección interna compresor
MTA	Magnet. circuito ausiliario	Auxi. circuit thermal magn. cut-out	Magnétother. circuit auxiliaire	Schutzschalter Nebenkreis	Magnetotérmico circuito auxiliar
MTC1	Magnetortermico CP	CP magnetho-therma	Magnetho-thermique CP	Motorschutzschalter-CP	Magnetotérmico CP
MTC1A	Magnetortermico CP	CP magnetho-therma	Magnetho-thermique CP	Motorschutzschalter-CP	Magnetotérmico CP
MTC1B	Magnetortermico CP	CP magnetho-therma	Magnetho-thermique CP	Motorschutzschalter-CP	Magnetotérmico CP
MTC2	Magnetortermico CP	CP magnetho-therma	Magnetho-thermique CP	Motorschutzschalter-CP	Magnetotérmico CP
MTC2A	Magnetortermico CP	CP magnetho-therma	Magnetho-thermique CP	Motorschutzschalter-CP	Magnetotérmico CP
MTC2B	Magnetortermico CP	CP magnetho-therma	Magnetho-thermique CP	Motorschutzschalter-CP	Magnetotérmico CP
MTV1	Magneto termico ventilatore	Fan magneto-thermal	Magneto-thermique ventilateur	Motorschutzschalter ventilator	Magnetotermico motor ventil.
MTV2	Magneto termico ventilatore	Fan magneto-thermal	Magneto-thermique ventilateur	Motorschutzschalter ventilator	Magnetotermico motor ventil.
MV	Motore ventialtore	Fan motor	Moteur ventilateur	Ventilatormotor	Motor ventilador
MV1	Motore ventialtore	Fan motor	Moteur ventilateur	Ventilatormotor	Motor ventilador
MV2	Motore ventialtore	Fan motor	Moteur ventilateur	Ventilatormotor	Motor ventilador
N	Neutro	Power neutral	Neutre d'alimentation	Nullleiter Versorgung	Neutro d'alimentacón
PE	Terra	Earth	Mise à terre	Erdleitung	conexión a tierra
PR	Pannello comandi	Remote control	Panneau commandes	Bedienungstafel	Panel de comandos
R1 ... R6	Relé ausiliario	Auxiliary relay	Relais auxiliaire	Hilfsrelais	Relè
RC1	Resistenza olio CP	CP oil heater	Resistance huile CP	Karter heirung	Resistencia aceite CP
RC1A	Resistenza olio CP	CP oil heater	Resistance huile CP	Karter heirung	Resistencia aceite CP
RC2	Resistenza olio CP	CP oil heater	Resistance huile CP	Karter heirung	Resistencia aceite CP
RC2A	Resistenza olio CP	CP oil heater	Resistance huile CP	Karter heirung	Resistencia aceite CP
RCS	Relé controllo sequenza	Phase - sequence relay	relais sequenciel	Relais phasenreihenfolge	Secuencia fase + control tensión
RE	Resistenza scambiatore	Exchanger heater	Resistance echangerur	ELT heizung	Resist. anticon. evaporador
SET	Secondo Set	Second set	deuxieme set	Zweiter sollwert	Segundo set
SEZ.1	Linea CP	Supply line CP	Conduite d'alimentation CP	Vorlaufleitung CP	Conducto de suministro CP
SEZ.1A	Linea CP	Supply line CP	Conduite d'alimentation CP	Vorlaufleitung CP	Conducto de suministro CP
SEZ.2	Linea V	Supply line V	Conduite d'alimentation V	Vorlaufleitung V	Conducto de suministro V
SEZ.3	Linea RCS	Supply line RCS	Conduite d'alimentation RCS	Vorlaufleitung RCS	Conducto de suministro RCS
SEZ.4	Linea A	Supply line A	Conduite d'alimentation A	Vorlaufleitung A	Conducto de suministro A
SEV1/2	Sonda liquido evaporatore	Evaporator probe	Sonde évaporateur	Fühler für Verdampfer	Sonda evaporador
TAP1/2	Trasduttore alta pressione	High pressure trasducer	Trasducterur haute pression	HD-Drucktransmitter	Transductor de alta presión
TBP1/2	Trasduttore bassa pressione	Low pressure trasducer	Trasducterur basse pression	ND-Drucktransmitter	Transdutor de baja presión
TA	Termostato ambiente	Ambient thermostat			
TG1	Termostato gas premente	Discharge pipe thermostat	thermostat sur refoulement	Thermischer schutz-druckleitung	Termostato gas impelente
TG2	Termostato gas premente	Discharge pipe thermostat	thermostat sur refoulement	Thermischer schutz-druckleitung	Termostato gas impelente
TR	Trasformatore	Feeding voltage trasformer	Transformateur d'alimentation	Transformator	Transformador
TR1	Trasformatore	Feeding voltage trasformer	Transformateur d'alimentation	Transformator	Transformador
TSRE	Termostato sicurezza RE	RE Safety thermostat	Thermostat de securite RE	Sicherheitsthermostat RE	Termostato de seguridad RE
TV1	Termico ventilatore	Fan thermal protection	Protec. thermique ventilateur	Thermischer schutz ventilator	Protección motor del ventilador
TV1A	Termico ventilatore	Fan thermal protection	Protec. thermique ventilateur	Thermischer schutz ventilator	Protección motor del ventilador
TV2	Termico ventilatore	Fan thermal protection	Protec. thermique ventilateur	Thermischer schutz ventilator	Protección motor del ventilador
TV2A	Termico ventilatore	Fan thermal protection	Protec. thermique ventilateur	Thermischer schutz ventilator	Protección motor del ventilador
VB1	Elettrovalvola batteria	Coil valve	Vanne batterie	Ventil Warmetauscher	Válvula batería
VB2	Elettrovalvola batteria	Coil valve	Vanne batterie	Ventil Warmetauscher	Válvula batería
VR1	Elettrovalvola recupero totale	Total recovery valve	Vanne recuperation totale	Magnetventil Wärmerückgewin.	Válvula recuperación
VR2	Elettrovalvola recupero totale	Total recovery valve	Vanne recuperation totale	Magnetventil Wärmerückgewin.	Válvula recuperación
VRT1	Elettrovalvola recupero totale	Total recovery valve	Vanne recuperation totale	Magnetventil Wärmerückgewin.	Válvula recuperación
VRT2	Elettrovalvola recupero totale	Total recovery valve	Vanne recuperation totale	Magnetventil Wärmerückgewin.	Válvula recuperación
VSL1	Elettrovalvola interc. liquido	Liquid gate solenoid valve	Vanne solenoide clapet liquide	Magnetventil Fluessigkeitsleitung	Válvula interceptación líquido
VSL2	Elettrovalvola interc. liquido	Liquid gate solenoid valve	Vanne solenoide clapet liquide	Magnetventil Fluessigkeitsleitung	Válvula interceptación líquido
	Componenti non forniti	Components not supplied	Componsants non fournis	Nicht lieferare teile	Compon. no suministrados
	Componenti forniti optional	Optional components	Compons. fournis en option	Auf anfrage lieferbare teile	Accessorios
– – – –	Coll. da eseguire in cantiere	Con. to be wired on job dite	Raccord. a effect. ur chantier	Bauseitig urchzufehr. verdraht.	Conex. en el lugar de instalación

Gli schemi elettrici sono soggetti ad aggiornamento; è opportuno fare riferimento allo schema elettrico allegato all'apparecchio.
Wiring diagrams are subject to modification. Therefore, always refer to the wiring diagram inside the unit.

Power Connections | **Branchement alimentation** | **Anschluss spannungsversorgung** | **Conexion alimentación**

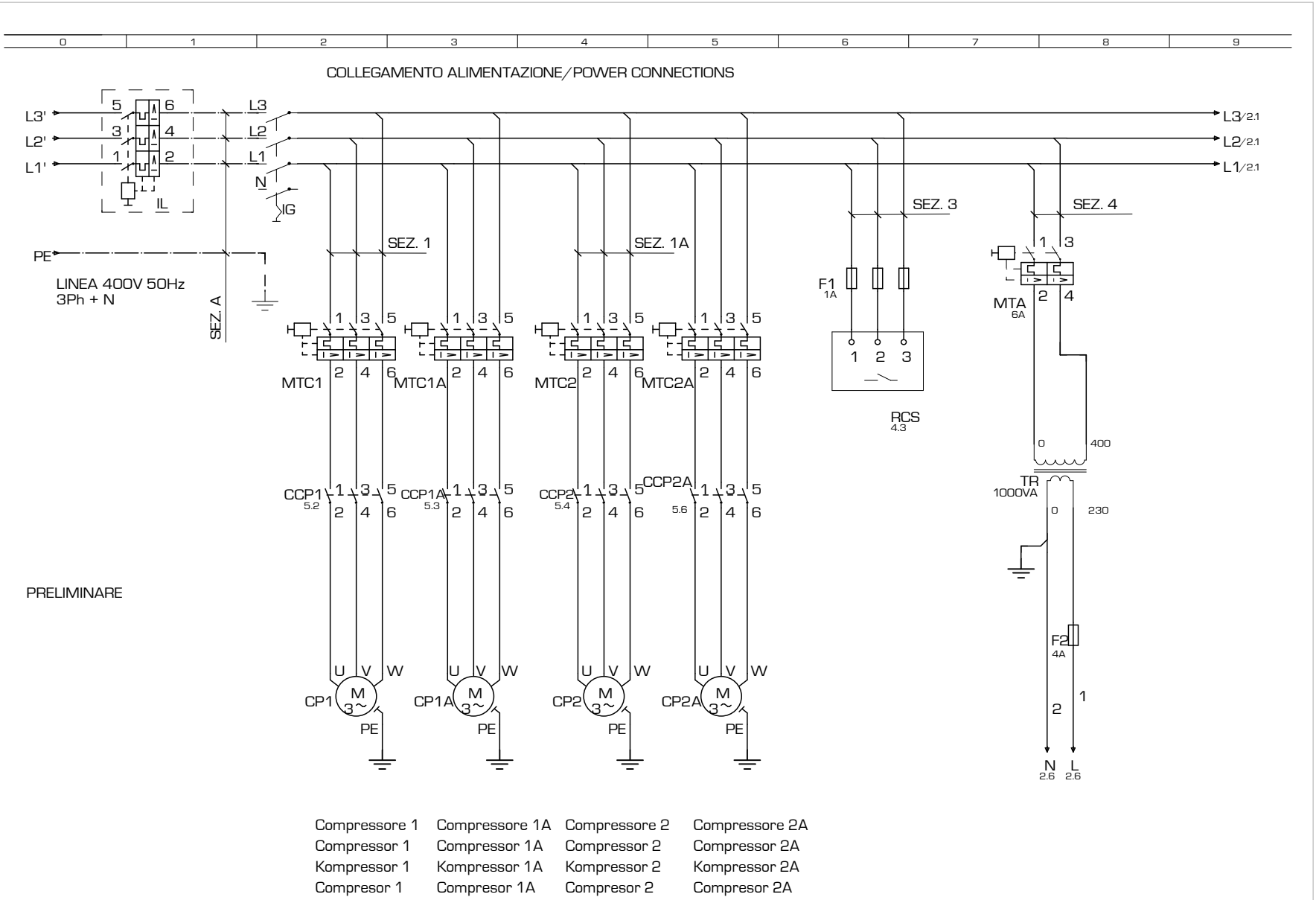

Compressore 1	Compressore 1A	Compressore 2	Compressore 2A
Compressor 1	Compressor 1A	Compressor 2	Compressor 2A
Kompressor 1	Kompressor 1A	Kompressor 2	Kompressor 2A
Compresor 1	Compresor 1A	Compresor 2	Compresor 2A

INDEX 1/7 40997.10 pag 1/ 7

Les schémas électriques sont soumis à des mises à jour; se reporter au schéma électrique en pièce jointe à l'appareil.
Die elektrischen Schaltpläne können immer wieder geändert werden; es ist immer der mit dem Gerät mitgelieferte Schaltplan zu beachten.
Los esquemas eléctricos están sujetos a actualizaciones; es necesario consultar el esquema eléctrico adjunto al aparato.

COLLEGAMENTO ALIMENTAZIONE/POWER CONNECTIONS

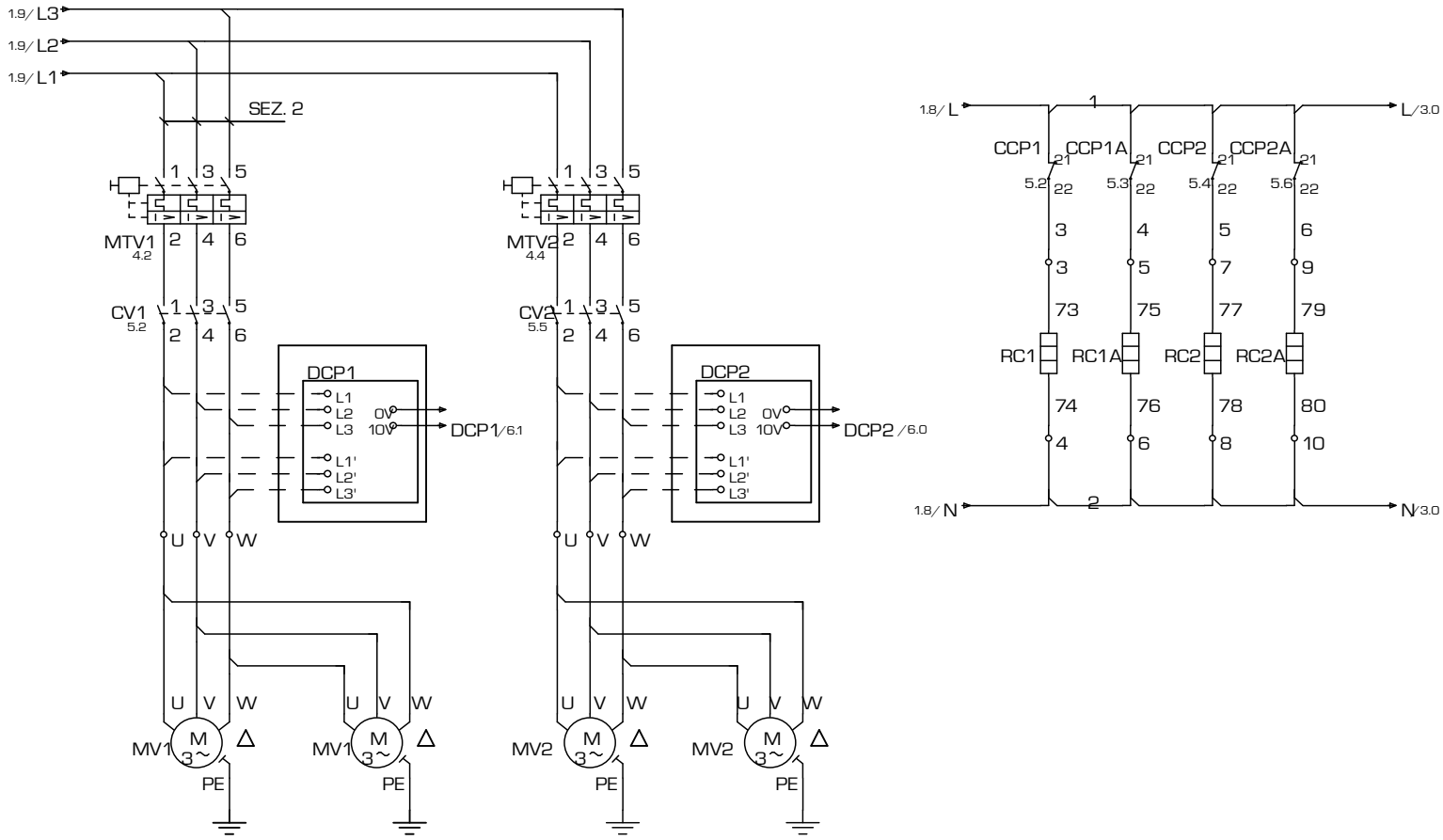

Ventilatore / Vaneaxial fan /
Ventilateur hélicoïde / Axialschaufelventilator /
Ventilador de álabes axiales

Ventilatore / Vaneaxial fan /
Ventilateur hélicoïde / Axialschaufelventilator /
Ventilador de álabes axiales

Gli schemi elettrici sono soggetti ad aggiornamento; è opportuno fare riferimento allo schema elettrico allegato all'apparecchio.
Wiring diagrams are subject to modification. Therefore, always refer to the wiring diagram inside the unit.

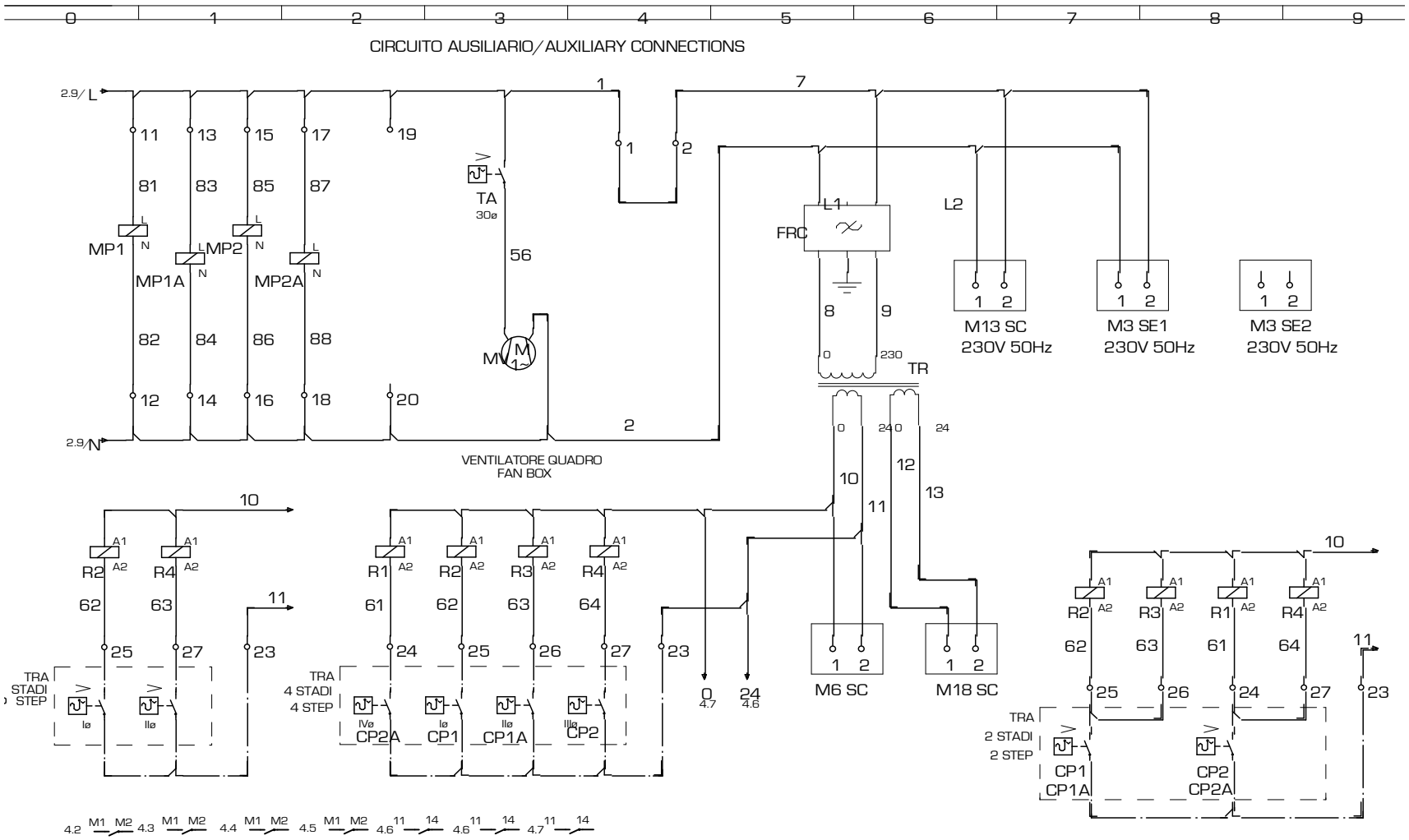

Les schémas électriques sont soumis à des mises à jour; se reporter au schéma électrique en pièce jointe à l'appareil.
Die elektrischen Schaltpläne können immer wieder geändert werden; es ist immer der mit dem Gerät mitgelieferte Schaltplan zu beachten.
Los esquemas eléctricos están sujetos a actualizaciones; es necesario consultar el esquema eléctrico adjunto al aparato.

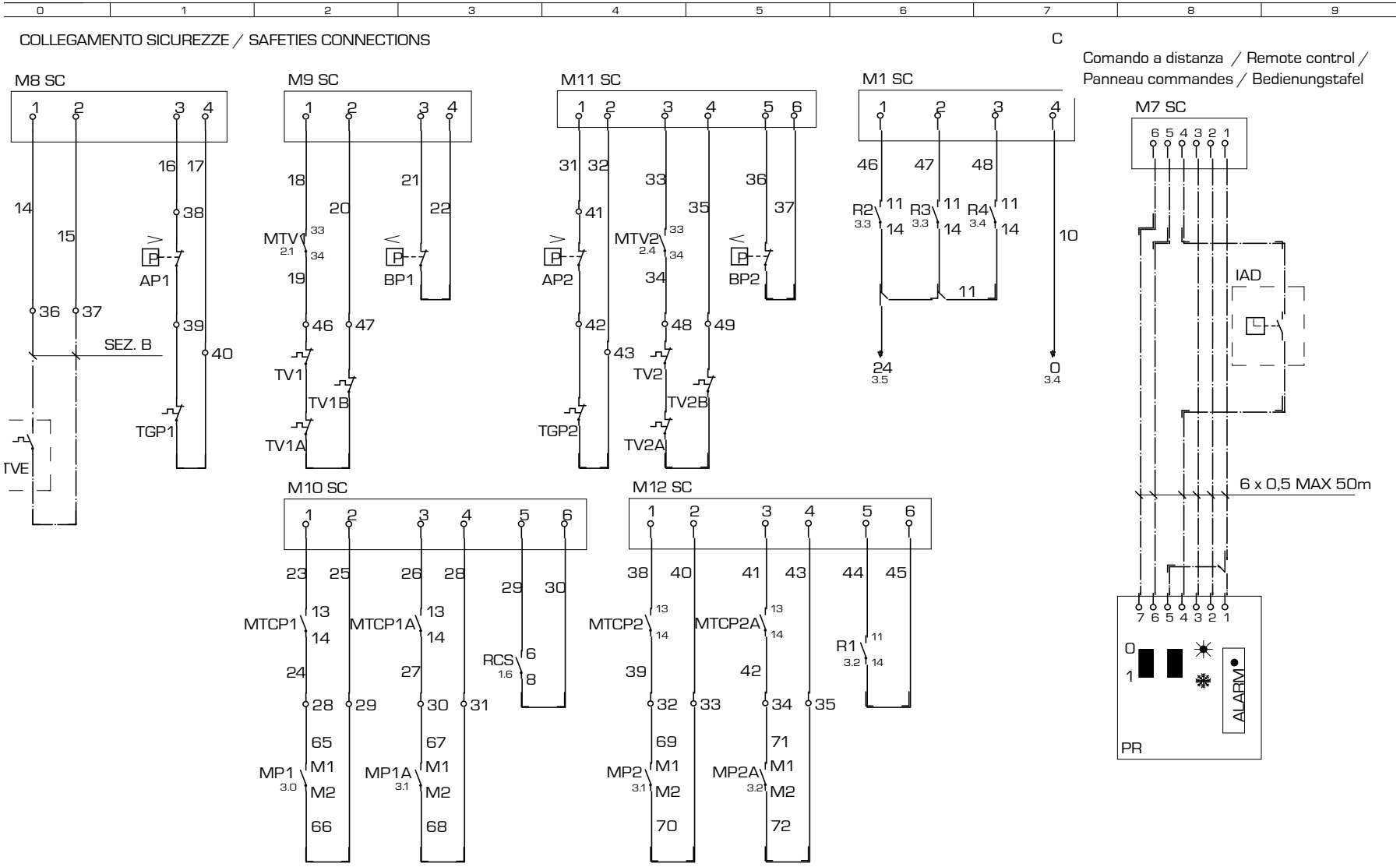

Gli schemi elettrici sono soggetti ad aggiornamento; è opportuno fare riferimento allo schema elettrico allegato all'apparecchio.
Wiring diagrams are subject to modification. Therefore, always refer to the wiring diagram inside the unit.

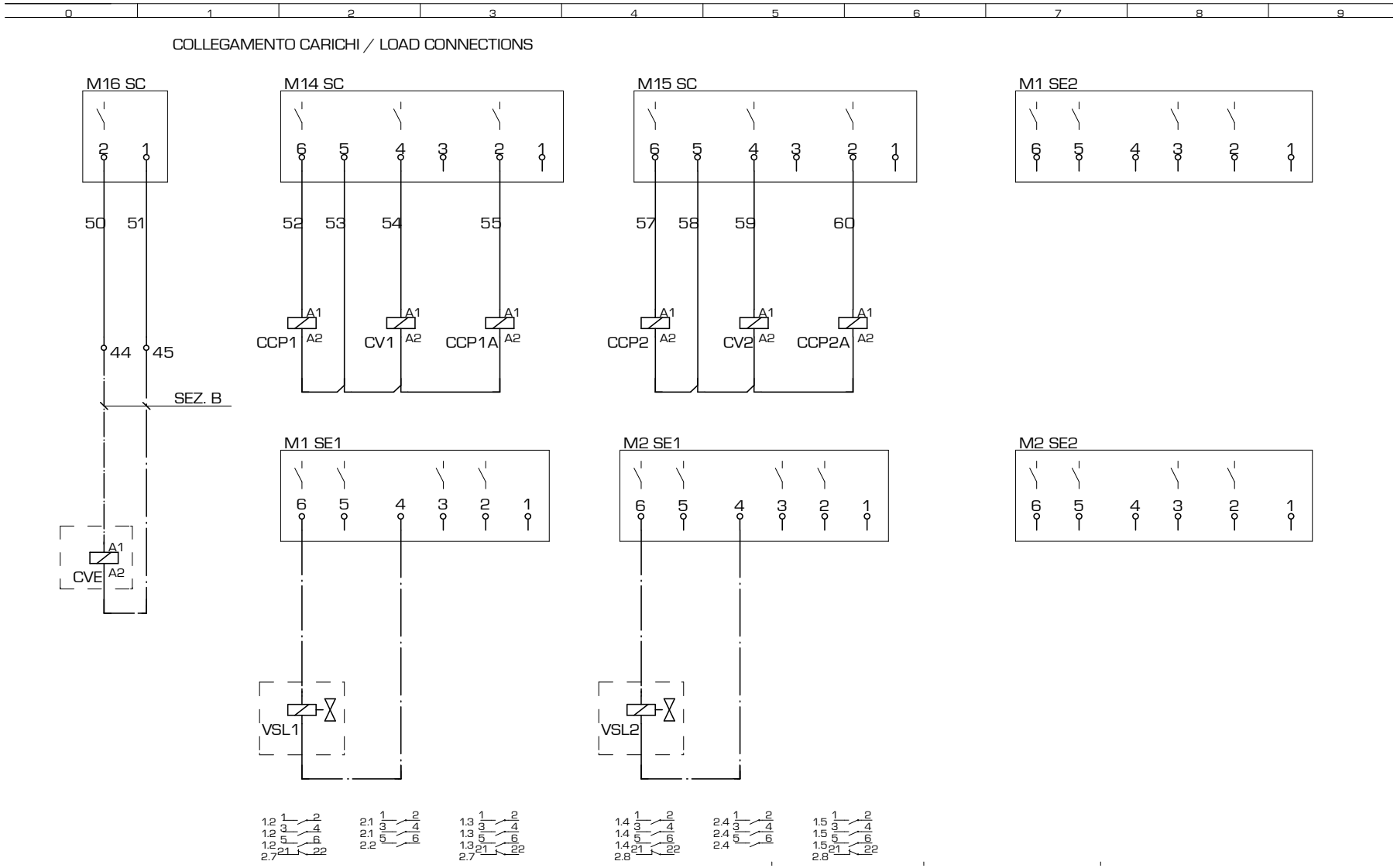

Les schémas électriques sont soumis à des mises à jour; se reporter au schéma électrique en pièce jointe à l'appareil.
Die elektrischen Schaltpläne können immer wieder geändert werden; es ist immer der mit dem Gerät mitgelieferte Schaltplan zu beachten.
Los esquemas eléctricos están sujetos a actualizaciones; es necesario consultar el esquema eléctrico adjunto al aparato.

NOTA: La pagina 7/7 o 8/8 riporta la disposizione dei componenti nella scatola elettrica.

Note : Page 7/7 - 8/8 shows how to place the components in the electric box

La page 7/7 - 8/8 indique la disposition des composants dans le boîtier électrique

Anmerkung: Die Anordnung der Komponenten des Elt. Schaltschrankes ist auf Seite 7/7 - 8/8 angegeben

INDEX ◀ 6/7 ▶ 40581.10 pag 6/7

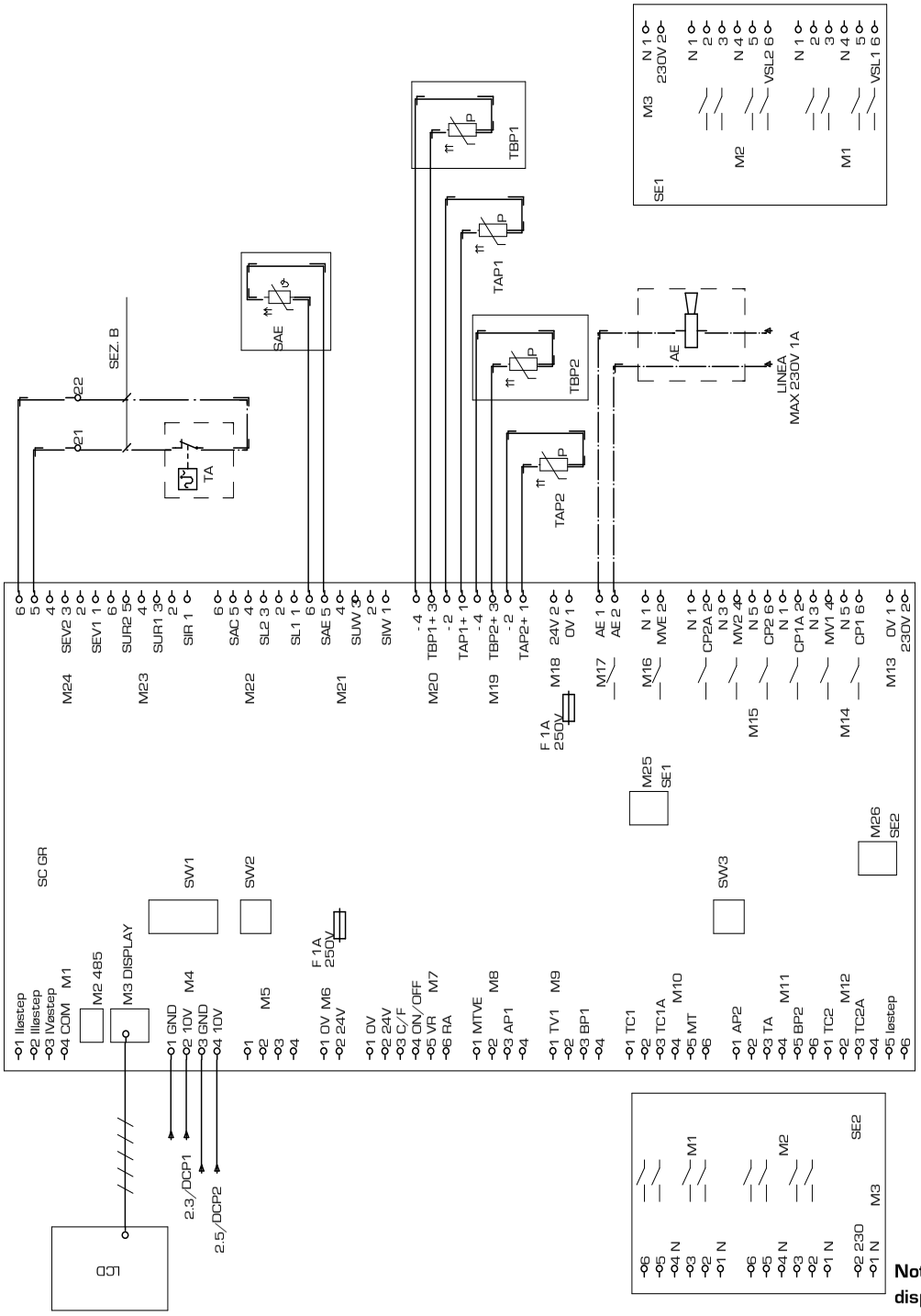

Nota: La pagina 7 di 7 indica la disposizione dei componenti del quadro elettrico

Gli schemi elettrici sono soggetti ad aggiornamento; è opportuno fare riferimento allo schema elettrico allegato all'apparecchio.
Wiring diagrams are subject to modification. Therefore, always refer to the wiring diagram inside the unit.

COD. **4058110** TYPE **NRA 800 - 900 - 1000 ° ° ° ° ° C °00 LEGENDA**

CODE	DESCRIZIONE	DESCRIPTION	DESCRIPTION	BESCHREIBUNG	CARATERÍSTICAS
AP1	Pres. di alta pressione	High pressure control	Pressotat haute pression	Hochdruckpressostat	Presóstato de alta presión
AP2	Pres. di alta pressione	High pressure control	Pressotat haute pression	Hochdruckpressostat	Presóstato de alta presión
BP1	Pres. di bassa pressione	Low pressure control	Presostat basse pression	Niederdruckpressotat	Presóde baja presión
BP2	Pres. di bassa pressione	Low pressure control	Presostat basse pression	Niederdruckpressotat	Presóde baja presión
CCP1	Contattore compressore	Compressor contactor	Contacteur compresseur	Kompressorschuetz	Contador CP
CCP1A	Contattore compressore	Compressor contactor	Contacteur compresseur	Kompressorschuetz	Contador CP
CCP1B	Contattore compressore	Compressor contactor	Contacteur compresseur	Kompressorschuetz	Contador CP
CCP2	Contattore compressore	Compressor contactor	Contacteur compresseur	Kompressorschuetz	Contador CP
CCP2A	Contattore compressore	Compressor contactor	Contacteur compresseur	Kompressorschuetz	Contador CP
CCP2B	Contattore compressore	Compressor contactor	Contacteur compresseur	Kompressorschuetz	Contador CP
CP1	Compressore	Compressor	compresseur	Kompressor	Compresor
CP1A	Compressore	Compressor	compresseur	Kompressor	Compresor
CP1B	Compressore	Compressor	compresseur	Kompressor	Compresor
CP2	Compressore	Compressor	compresseur	Kompressor	Compresor
CP2B	Compressore	Compressor	compresseur	Kompressor	Compresor
CPO	Contattore pompa	Pump contactor	Contacteur pompe	Schütz - pumpe	Contador bomba
CV1	temperature	Fan contactor	temperature 1	Ventilatorschuetz	Dispositivo para bajas
CV2	Contattore ventilatore	Fan contactor	Contacteur ventilateur	Ventilatorschuetz	Contador motores ventilador
DCP1	ventilatore	Low ambient temperature	ventilateur	winterregelung 1	Dispositivo para bajas
DCP2	Dispositivo basse	Low ambient temperature	Dispositif pour basse	winterregelung 2	temperaturas 1
FL	Flussostato	Flow swiitch	Fluxostat	Stroemungswaechter	Flujóstato
FRC	Filtro antidisturbo	anti-noise filter	Filtre antiparasites	entstoerfilter	Filtro antiruidos
IAD	Interruttore ausiliario	Auxiliary switch	Interrupteur auxiliairie	Hilfsschalter	Inter. acceso - apaga do a dista.
IG	Inerruttore generale	Main switch	Disjoncteur général	Hauptschalter	Interruptor general
IL	Interruttore di linea	Line switch	Interrupteur de ligne	Leitungsschalter	Interruptor de línea
L1	Linea	Supply line	Conduite d'alimentation	Vorlaufleitung	Conducto de suministro
L2	Linea	Supply line	Conduite d'alimentation	Vorlaufleitung	Conducto de suministro
L3	Linea	Supply line	Conduite d'alimentation	Vorlaufleitung	Conducto de suministro
M1	Ingresso protezioni	Protection input	Entrée protection	Schutzvorrishtungen eintritt	Ingreso protecciones
M1 SC	Morsetto 1 GRO3	Electric terminal 1 GRO3	Borne électrique 1 GRO3	Klemme1 GRO3	Borne terminal 1 GRO3
M1 SE1	Mors. 1 scheda espan. 1 GRO3	Elec. terminal 1Expa. card 2GRO3	Borne élec.1 Carte d'expa.1 GRO3	Klemme1Expansion.1 GRO3	Bor. ter. Tarjeta de expan.1 GRO3
M1 SE2	Mors. 1 scheda espan. 2 GRO3	Elec. terminal 1Expa. card 2GRO3	Borne élec.1 Carte d'expa.2 GRO3	Klemme1Expansion.2 GRO3	Bor. ter. Tarjeta de expan.2 GRO3
M10	Ingresso protezioni	Protection input	Entrée protections	Schutzvorrichtungen eintritt	Ingreso protecciones
M10 SC	Morsetto 10 GRO3	Electric terminal 10 GRO3	Borne électrique 10 GRO3	Klemme 10 GRO3	Borne terminal 10 GRO3
M11	Ingresso protezioni	Protection input	Entrée protections	Schutzvorrichtungen eintritt	Ingreso protecciones
M11 SC	Morsetto 11 GRO3	Electric terminal 11 GRO3	Borne électrique 11 GRO3	Klemme 11 GRO3	Borne terminal 11 GRO3
M12	Ingresso protezioni	Protection input	Entrée protections	Schutzvorrichtungen eintritt	Ingreso protecciones
M12 SC	Morsetto 12 GRO3	Electric terminal 12 GRO3	Borne électrique 12 GRO3	Klemme 12 GRO3	Borne terminal 12 GRO3
M13	Linea 230 V	230 V line	Ligne 230 V	Laintung 230 V	Linea 230 V
M13 SC	Morsetto 13 GRO3	Electric terminal 13 GRO3	Borne électrique 13 GRO3	Klemme1 GRO3	Borne terminal 13 GRO3
M14	Uscite	Output	Sorties	Ausgänge	Salidas
M14 SC	Morsetto 14 GRO3	Electric terminal 14 GRO3	Borne électrique 14 GRO3	Klemme 14 GRO3	Borne terminal 14 GRO3
M15	Uscite	Output	Sorties	Ausgänge	Salidas
M15 SC	Morsetto 15 GRO3	Electric terminal 15 GRO3	Borne électrique 15 GRO3	Klemme 15 GRO3	Borne terminal 15 GRO3
M16	Comando pompa	Start pump	Comande pompe	Steuerugnpumpe	Comando bomba
M16 SC	Morsetto 16 GRO3	Electric terminal 16 GRO3	Borne électrique 16 GRO3	Klemme 16 GRO3	Borne terminal 16 GRO3
M17	Allarme generale	General Alarm	Alarme generale	General alarm	Alarmas generales
M18	Alimentazione 24V	Feeding 24V	Alòimentation 24V	Stromversorgung 24V	Alimentacion 24V
M18 SC	Morsetto 18 GRO3	Electric terminal 18 GRO3	Borne électrique 18 GRO3	Klemme 18 GRO3	Borne terminal 18 GRO3
M19	Sonde di pressione	Pressure sensor	Sonde de pression	Druckfühler	Sondas de presion
M2	RS485	RS485	RS485	RS485	RS485
M2 SE1	Mors. 2 scheda espan. 1 GRO3	Elec. terminal 2Expa. card 1GRO3	Borne élec.2 Carte d'expa.1 GRO3	Klemme2Expansion.1 GRO3	Bor. ter.2 Tarj. de expan.1 GRO3
M2 SE2	Mors. 2 scheda espan. 2 GRO3	Elec. terminal 2Expa. card 2GRO3	Borne élec.2 Carte d'expa.2 GRO3	Klemme2Expansion.2 GRO3	Bor. ter.2 Tarj. de expan.2 GRO3
M20	Sonde di pressione	Pressure sensor	Sonde de pression	Druckfühler	Sondas de presion
M21	Sonde di temperatura	Temperature sensor	Sonde de température	Temperaturfühler	Sondas de temperatura
M22	Sonde di temperatura	Temperature sensor	Sonde de température	Temperaturfühler	Sondas de temperatura
M23	Sonde di temperatura	Temperature sensor	Sonde de température	Temperaturfühler	Sondas de temperatura
M24	Sonde di temperatura	Temperature sensor	Sonde de température	Temperaturfühler	Sondas de temperatura
M25	Scheda di espansione	Expansion card	Carte d'expansion	Expansionssteuerrung	Tarjeta de expansion
M26	Scheda di espansione	Expansion card	Carte d'expansion	Expansionssteuerrung	Tarjeta de expansion
M3	Visualizzatore	Display	Visualisateur	Anzeiger	Visualizador
M3 SE1	Mors. 3 scheda espan. 1 GRO3	Elec. terminal 3Expa. card 1GRO3	Borne élec.3 Carte d'expa.1 GRO3	Klemme3Expansion.1 GRO3	Bor. ter.3 Tarj. de expan.1 GRO3
M3 SE2	Mors. 3 scheda espan. 2 GRO3	Elec. terminal 3Expa. card 2GRO3	Borne élec.3 Carte d'expa.2 GRO3	Klemme3Expansion.2 GRO3	Bor. ter.3 Tarj. de expan.2 GRO3
M4	Regolazione velocità ventilatori	fan speed regulation	Reg vit. ventil	reg. vel. ventilator	Reg. vel. ventil.
M5	Libera	Free	Libre	Frei	Libre
M6	Alimentazione sicurezze 24 V	Feeding 24V	Alimentaz.sicur. 24V	Stromversorgung 24V	Alimentaz.sicur. 24V
M6 SC	Morsetto 6 GRO3	Electric terminal 6 GRO3	Borne électrique 6 GRO3	Klemme 6 GRO3	Borne terminal 6 GRO3
M7	Comando remoto	remote control	Comande a distance	Fernsteuerung	Comando remoto
M7 SC	Morsetto 7 GRO3	Electric terminal 7 GRO3	Borne électrique 7 GRO3	Klemme 7 GRO3	Borne terminal 7 GRO3
M8	Sicurezze	Safeties	Sécurité communes	Gemeinsame sicherungen	Seguridades comunes
M8 SC	Morsetto 8 GRO3	Electric terminal 8 GRO3	Borne électrique 8 GRO3	Klemme 8 GRO3	Borne terminal 8 GRO3

Les schémas électriques sont soumis à des mises à jour; se reporter au schéma électrique en pièce jointe à l'appareil.
Die elektrischen Schaltpläne können immer wieder geändert werden; es ist immer der mit dem Gerät mitgelieferte Schaltplan zu beachten.
Los esquemas eléctricos están sujetos a actualizaciones; es necesario consultar el esquema eléctrico adjunto al aparato.

COD. **4058110** TYPE **NRA 800 - 900 - 1000 ° ° ° ° ° C °00 LEGENDA**

CODE	DESCRIZIONE	DESCRIPTION	DESCRIPTION	BESCHREIBUNG	CARATERÍSTICAS
M9	Ingresso protezioni	Protection input	Entrée protections	Schutzvorrichtungen eintritt	Ingreso protecciones
M9 SC	Morsetto 9 GR03	Electric terminal 9 GR03	Borne électrique 9 GR03	Klemme 9 GR03	Borne terminal 9 GR03
MP1	Modulo protez. compressore	Compressor protection module	Module de protection comp.	kompressorschutzmodul	Protección interna compresor
MP1A	Modulo protez. compressore	Compressor protection module	Module de protection comp.	kompressorschutzmodul	Protección interna compresor
MP2	Modulo protez. compressore	Compressor protection module	Module de protection comp.	kompressorschutzmodul	Protección interna compresor
MP2A	Modulo protez. compressore	Compressor protection module	Module de protection comp.	kompressorschutzmodul	Protección interna compresor
MTA	Magnet. circuito ausiliario	Auxi. circuit thermal magn. cut-out	Magnétother. circuit auxiliaire	Schutzschalter Nebenkreis	Magnetotérmico circuito auxiliar
MTC1	Magnetortermico CP	CP magnetho-therma	Magnetho-thermique CP	Motorschutzschalter-CP	Magnetotérmico CP
MTC1A	Magnetortermico CP	CP magnetho-therma	Magnetho-thermique CP	Motorschutzschalter-CP	Magnetotérmico CP
MTC1B	Magnetortermico CP	CP magnetho-therma	Magnetho-thermique CP	Motorschutzschalter-CP	Magnetotérmico CP
MTC2	Magnetortermico CP	CP magnetho-therma	Magnetho-thermique CP	Motorschutzschalter-CP	Magnetotérmico CP
MTC2A	Magnetortermico CP	CP magnetho-therma	Magnetho-thermique CP	Motorschutzschalter-CP	Magnetotérmico CP
MTC2B	Magnetortermico CP	CP magnetho-therma	Magnetho-thermique CP	Motorschutzschalter-CP	Magnetotérmico CP
MTV1	Magneto termico ventilatore	Fan magneto-thermal	Magneto-thermique ventilateur	Motorschutzschalter ventilator	Magnetotermico motor ventil.
MTV2	Magneto termico ventilatore	Fan magneto-thermal	Magneto-thermique ventilateur	Motorschutzschalter ventilator	Magnetotermico motor ventil.
MV	Motore ventialtore	Fan motor	Moteur ventilateur	Ventilatormotor	Motor ventilador
MV1	Motore ventialtore	Fan motor	Moteur ventilateur	Ventilatormotor	Motor ventilador
MV2	Motore ventialtore	Fan motor	Moteur ventilateur	Ventilatormotor	Motor ventilador
N	Neutro	Power neutral	Neutre d'alimentation	Nullleiter Versorgung	Neutro d'alimentacón
PE	Terra	Earth	Mise à terre	Erdleitung	conexión a tierra
PR	Pannello comandi	Remote control	Panneau commandes	Bedienungstafel	Panel de comandos
R1 ... R6	Relé ausiliario	Auxiliary relay	Relais auxiliaire	Hilfsrelais	Relè
RC1	Resistenza olio CP	CP oil heater	Resistance huile CP	Karter heirung	Resistencia aceite CP
RC1A	Resistenza olio CP	CP oil heater	Resistance huile CP	Karter heirung	Resistencia aceite CP
RC2	Resistenza olio CP	CP oil heater	Resistance huile CP	Karter heirung	Resistencia aceite CP
RC2A	Resistenza olio CP	CP oil heater	Resistance huile CP	Karter heirung	Resistencia aceite CP
RCS	Relé controllo sequenza	Phase - sequence relay	relais sequenciel	Relais phasenreihenfolge	Secuencia fase + control tensión
RE	Resistenza scambiatore	Exchanger heater	Resistance echangerur	ELT heizung	Resist. anticon. evaporador
SET	Secondo Set	Second set	deuxieme set	Zweiter sollwert	Segundo set
SEZ.1	Linea CP	Supply line CP	Conduite d'alimentation CP	Vorlaufleitung CP	Conducto de suministro CP
SEZ.1A	Linea CP	Supply line CP	Conduite d'alimentation CP	Vorlaufleitung CP	Conducto de suministro CP
SEZ.2	Linea V	Supply line V	Conduite d'alimentation V	Vorlaufleitung V	Conducto de suministro V
SEZ.3	Linea RCS	Supply line RCS	Conduite d'alimentation RCS	Vorlaufleitung RCS	Conducto de suministro RCS
SEZ.4	Linea A	Supply line A	Conduite d'alimentation A	Vorlaufleitung A	Conducto de suministro A
SEV1/2	Sonda liquido evaporatore	Evaporator probe	Sonde évaporateur	Fühler für Verdampfer	Sonda evaporador
TAP1/2	Trasduttore alta pressione	High pressure trasducer	Trasducterur haute pression	HD-Drucktransmitter	Transductor de alta presión
TBP1/2	Trasduttore bassa pressione	Low pressure trasducer	Trasducterur basse pression	ND-Drucktransmitter	Transdutor de baja presión
TA	Termostato ambiente	Ambient thermostat			
TG1	Termostato gas premente	Discharge pipe thermostat	thermostat sur refoulement	Thermischer schutz-druckleitung	Termostato gas impelente
TG2	Termostato gas premente	Discharge pipe thermostat	thermostat sur refoulement	Thermischer schutz-druckleitung	Termostato gas impelente
TR	Trasformatore	Feeding voltage trasformer	Transformateur d'alimentation	Transformator	Transformador
TR1	Trasformatore	Feeding voltage trasformer	Transformateur d'alimentation	Transformator	Transformador
TSRE	Termostato sicurezza RE	RE Safety thermostat	Thermostat de securite RE	Sicherheitsthermostat RE	Termostato de seguridad RE
TV1	Termico ventilatore	Fan thermal protection	Protec. thermique ventilateur	Thermischer schutz ventilator	Protección motor del ventilador
TV1A	Termico ventilatore	Fan thermal protection	Protec. thermique ventilateur	Thermischer schutz ventilator	Protección motor del ventilador
TV2	Termico ventilatore	Fan thermal protection	Protec. thermique ventilateur	Thermischer schutz ventilator	Protección motor del ventilador
TV2A	Termico ventilatore	Fan thermal protection	Protec. thermique ventilateur	Thermischer schutz ventilator	Protección motor del ventilador
VB1	Elettrovalvola batteria	Coil valve	Vanne batterie	Ventil Warmetauscher	Válvula batería
VB2	Elettrovalvola batteria	Coil valve	Vanne batterie	Ventil Warmetauscher	Válvula batería
VR1	Elettrovalvola recupero totale	Total recovery valve	Vanne recuperation totale	Magnetventil Wärmerückgewin.	Válvula recuperación
VR2	Elettrovalvola recupero totale	Total recovery valve	Vanne recuperation totale	Magnetventil Wärmerückgewin.	Válvula recuperación
VRT1	Elettrovalvola recupero totale	Total recovery valve	Vanne recuperation totale	Magnetventil Wärmerückgewin.	Válvula recuperación
VRT2	Elettrovalvola recupero totale	Total recovery valve	Vanne recuperation totale	Magnetventil Wärmerückgewin.	Válvula recuperación
VSL1	Elettrovalvola interc. liquido	Liquid gate solenoid valve	Vanne solenoide clapet liquide	Magnetventil Fluessigkeitsleitung	Válvula interceptación líquido
VSL2	Elettrovalvola interc. liquido	Liquid gate solenoid valve	Vanne solenoide clapet liquide	Magnetventil Fluessigkeitsleitung	Válvula interceptación líquido
	Componenti non forniti	Components not supplied	Componsants non fournis	Nicht lieferare teile	Compon. no suministrados
	Componenti forniti optional	Optional components	Compons. fournis en option	Auf anfrage lieferbare teile	Accessorios
– – – –	Coll. da eseguire in cantiere	Con. to be wired on job dite	Raccord. a effect. ur chantier	Bauseitig urchzufehr. verdraht.	Conex. en el lugar de instalación

Gli schemi elettrici sono soggetti ad aggiornamento; è opportuno fare riferimento allo schema elettrico allegato all'apparecchio.
Wiring diagrams are subject to modification. Therefore, always refer to the wiring diagram inside the unit.

Power Connections | **Branchement alimentation** | **Anschluss spannungsversorgung** | **Conexión alimentación**

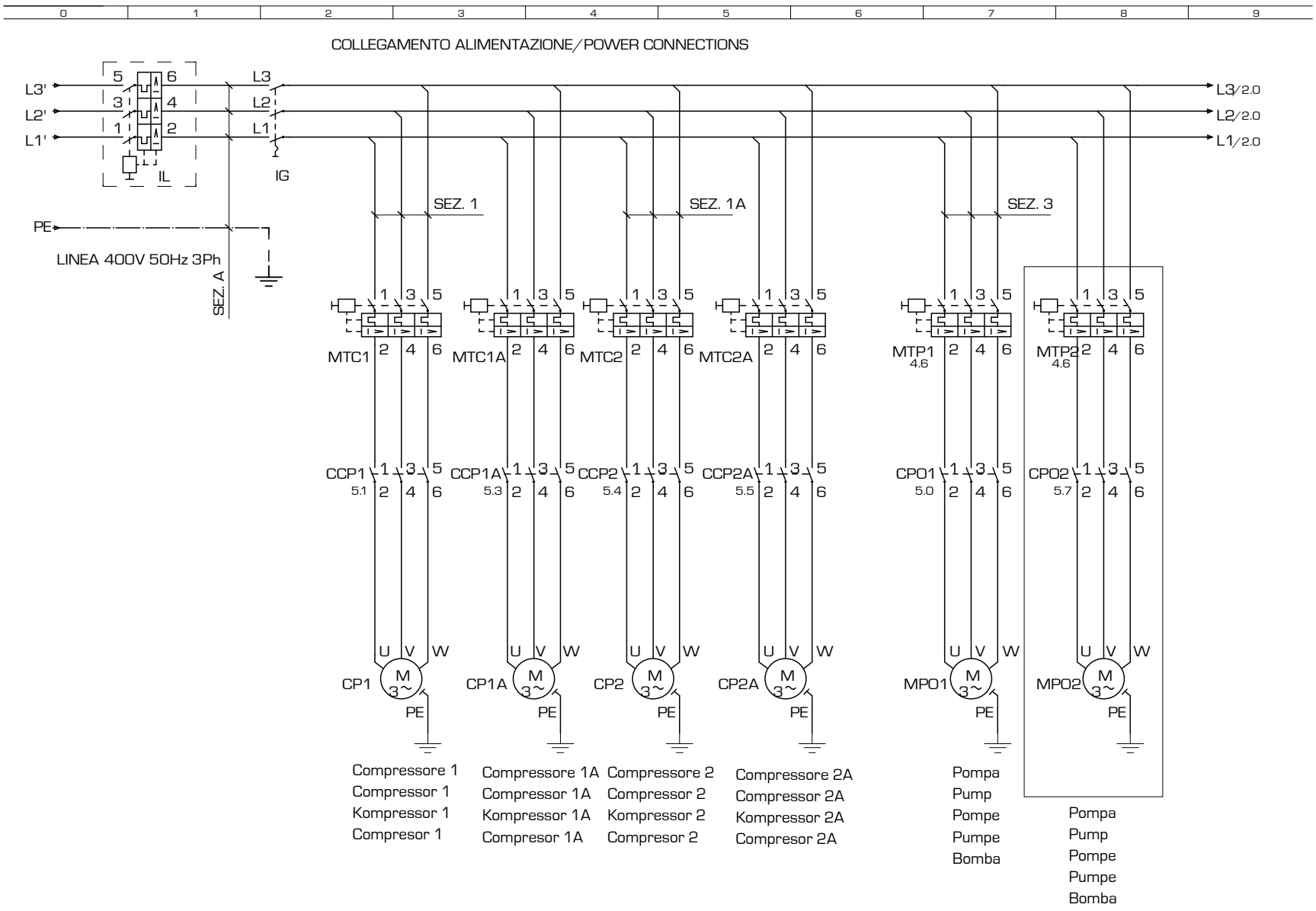

INDEX ◀ 1/7 ▶

Les schémas électriques sont soumis à des mises à jour; se reporter au schéma électrique en pièce jointe à l'appareil.
Die elektrischen Schaltpläne können immer wieder geändert werden; es ist immer der mit dem Gerät mitgelieferte Schaltplan zu beachten.
Los esquemas eléctricos están sujetos a actualizaciones; es necesario consultar el esquema eléctrico adjunto al aparato.

COLLEGAMENTO ALIMENTAZIONE/POWER CONNECTIONS

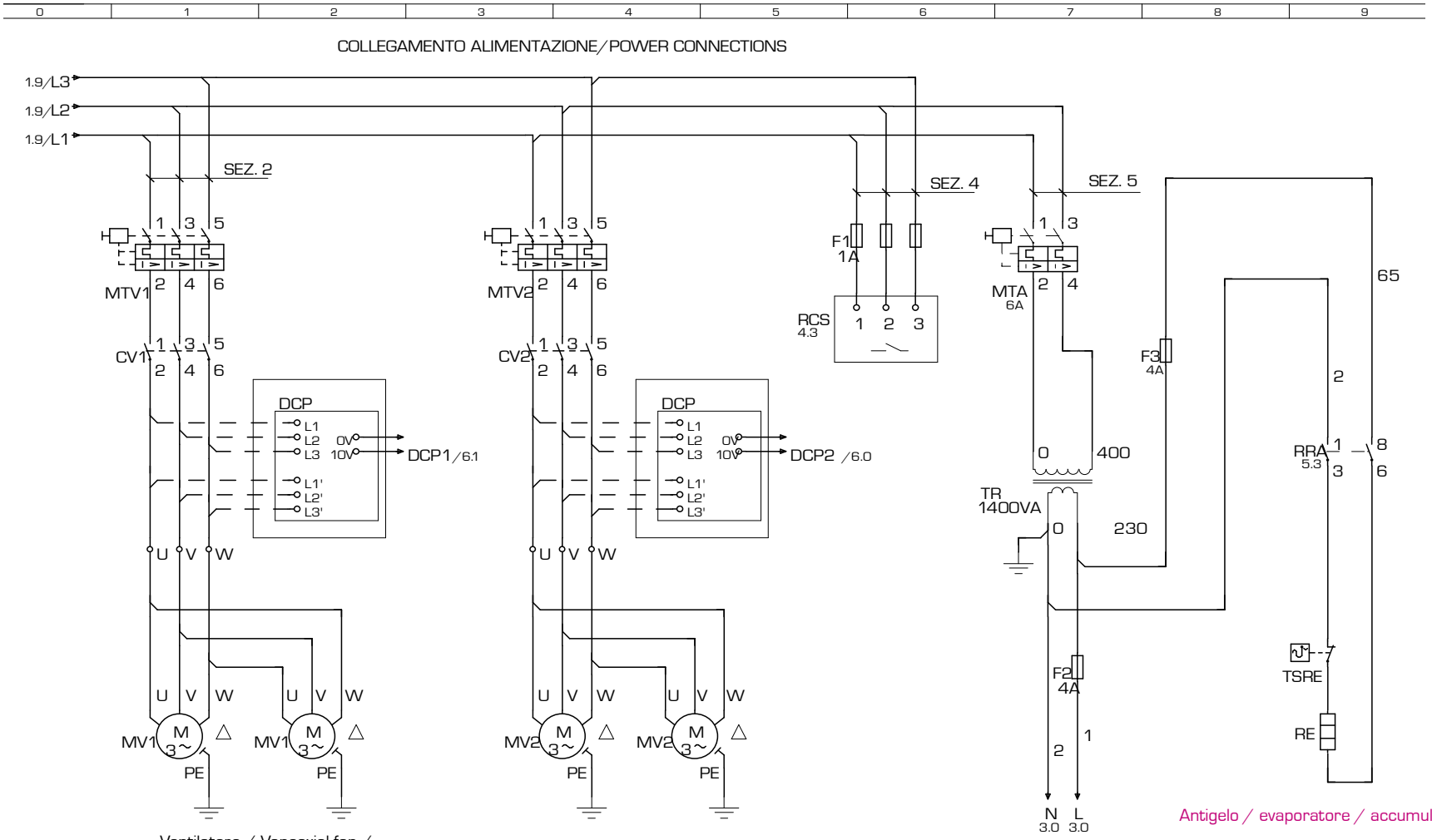

Ventilatore / Vaneaxial fan /
Ventilateur hélicoïde / Axialschaufelventilator /
Ventilador de álabes axiales

Ventilatore / Vaneaxial fan /
Ventilateur hélicoïde / Axialschaufelventilator /
Ventilador de álabes axiales

Gli schemi elettrici sono soggetti ad aggiornamento; è opportuno fare riferimento allo schema elettrico allegato all'apparecchio.
Wiring diagrams are subject to modification. Therefore, always refer to the wiring diagram inside the unit.

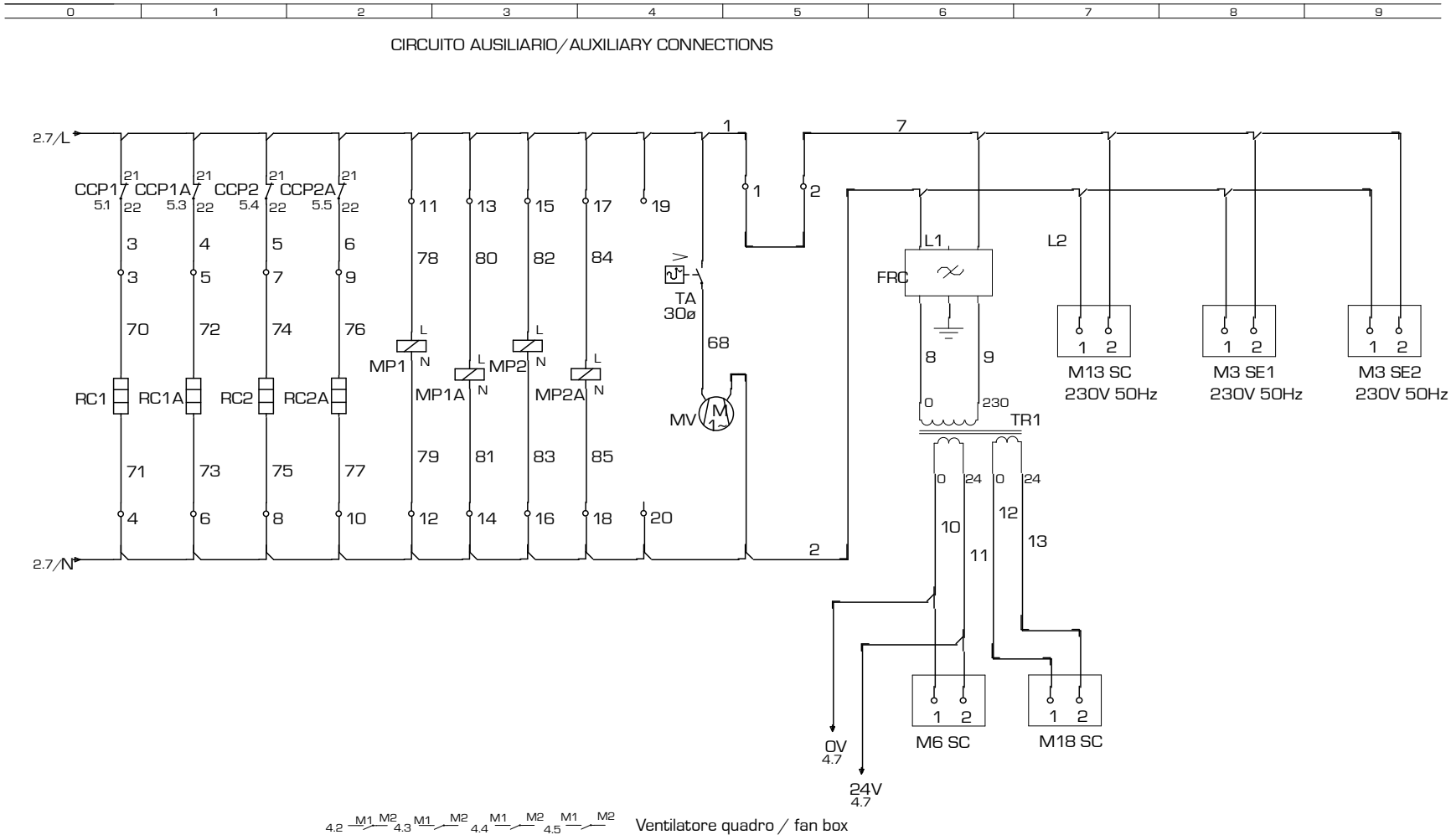

Les schémas électriques sont soumis à des mises à jour; se reporter au schéma électrique en pièce jointe à l'appareil.
Die elektrischen Schaltpläne können immer wieder geändert werden; es ist immer der mit dem Gerät mitgelieferte Schaltplan zu beachten.
Los esquemas eléctricos están sujetos a actualizaciones; es necesario consultar el esquema eléctrico adjunto al aparato.

SAFETIES CONNECTIONS | BRANCHEMENT DISPOSITIFS SECURITE | ANSCHLUSS SICHERHEITSVORRICHTUNGEN | CONEXIÓN A LAS SEGURIDADES

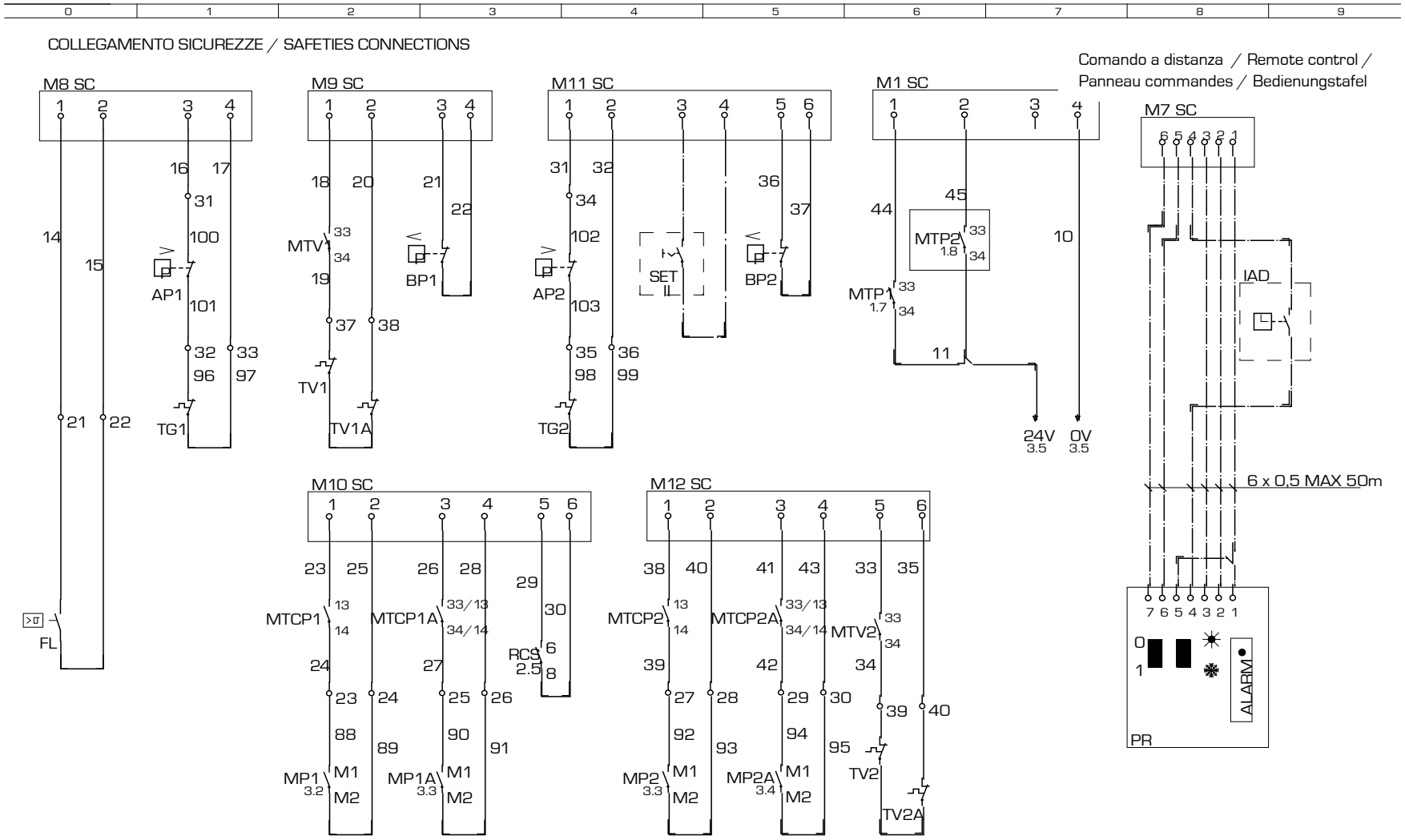

Gli schemi elettrici sono soggetti ad aggiornamento; è opportuno fare riferimento allo schema elettrico allegato all'apparecchio.
Wiring diagrams are subject to modification. Therefore, always refer to the wiring diagram inside the unit.

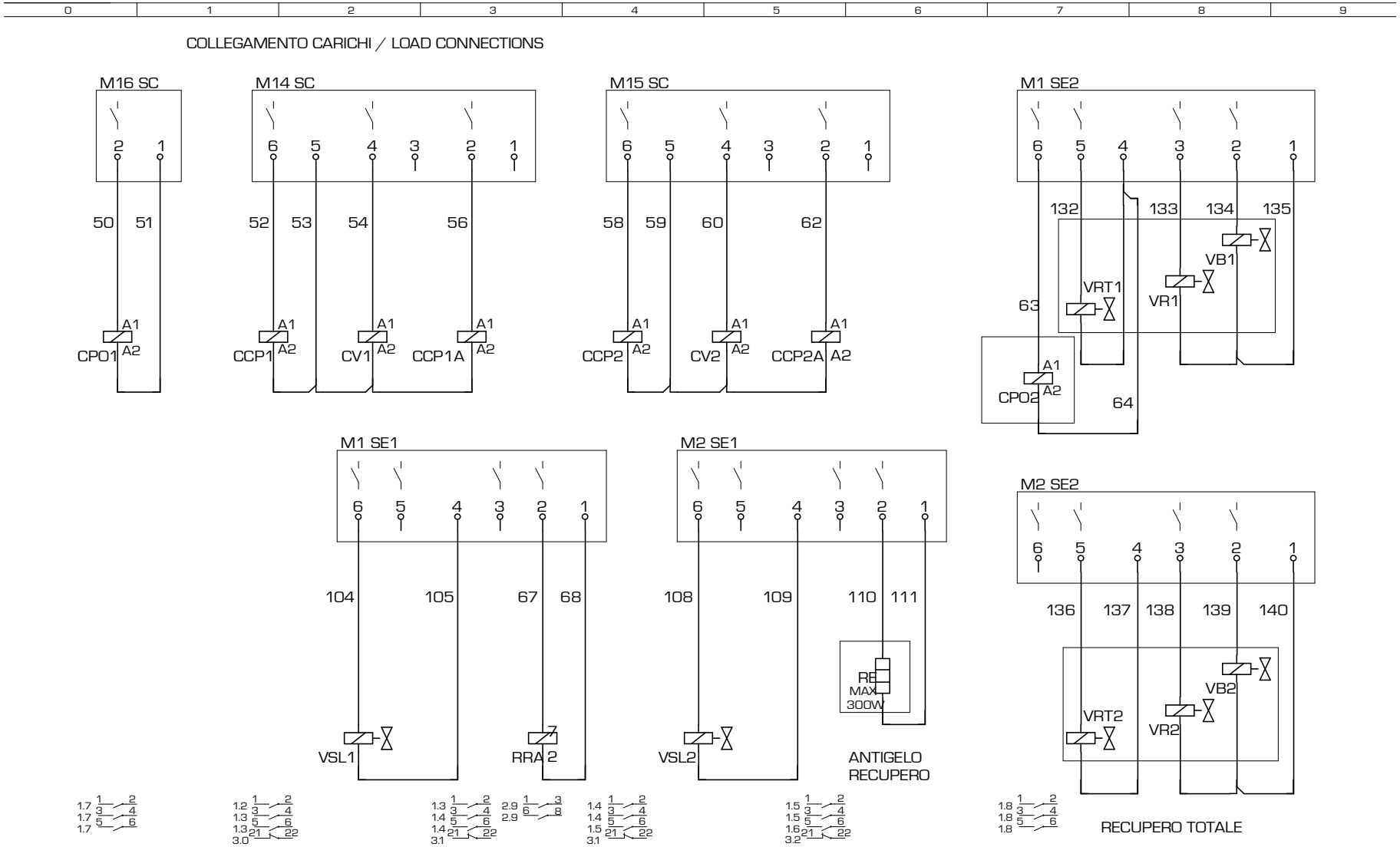

Les schémas électriques sont soumis à des mises à jour; se reporter au schéma électrique en pièce jointe à l'appareil.
Die elektrischen Schaltpläne können immer wieder geändert werden; es ist immer der mit dem Gerät mitgelieferte Schaltplan zu beachten.
Los esquemas eléctricos están sujetos a actualizaciones; es necesario consultar el esquema eléctrico adjunto al aparato.

NOTA: La pagina 7/7 o 8/8 riporta la disposizione dei componenti nella scatola elettrica.

Note : Page 7/7 - 8/8 shows how to place the components in the electric box

La page 7/7 - 8/8 indique la disposition des composants dans le boîtier électrique

Anmerkung: Die Anordnung der Komponenten des Elt. Schaltschrankes ist auf Seite 7/7 - 8/8 angegeben

INDEX ◀ 6/7 ▶ 40902.00 pag 4/ 7

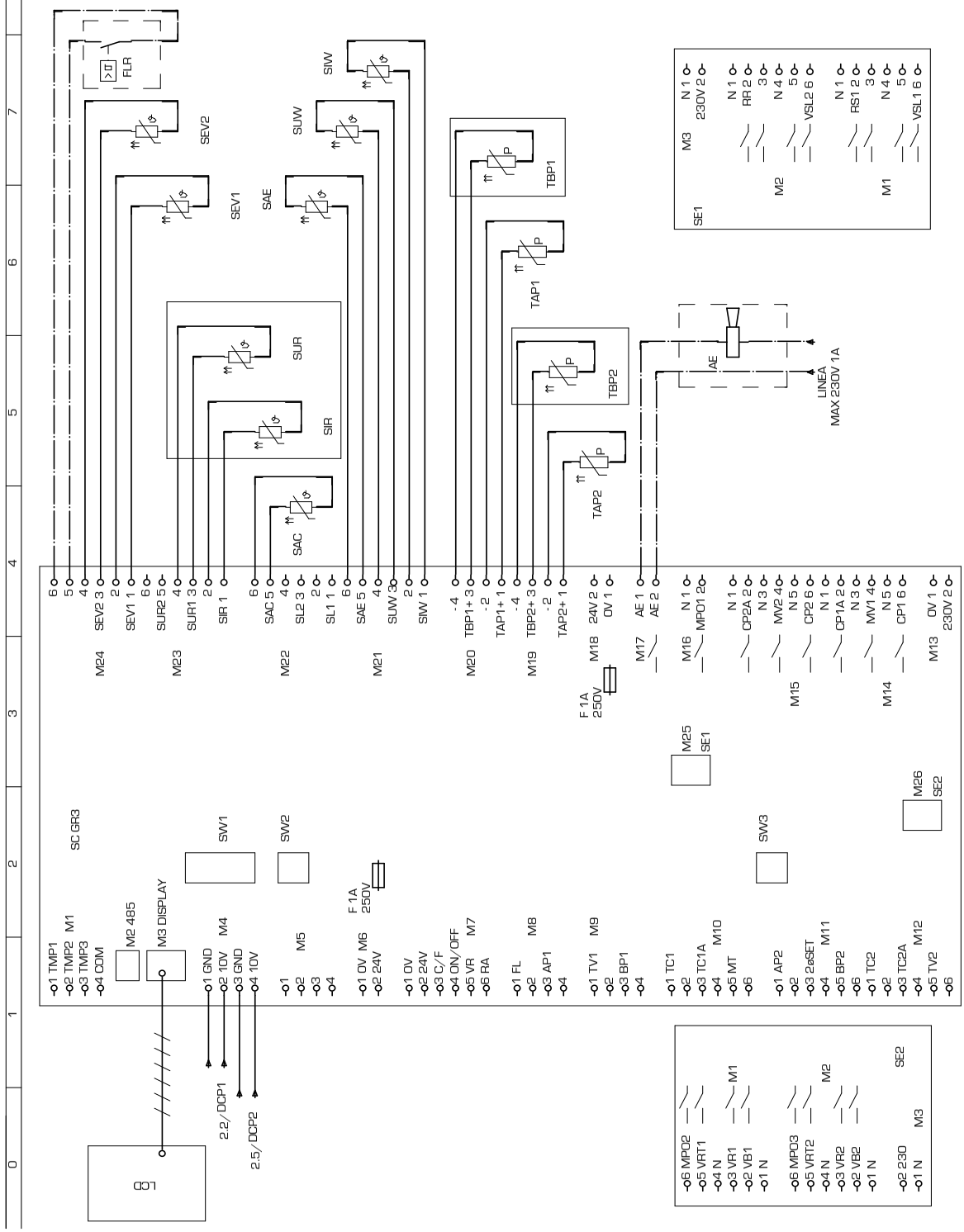

COD. **40902.00** TYPE **NRA 800 - 900 - 1000 ° ° ° ° ° ° °da 01 a P4 LEGENDA**

CODE	DESCRIZIONE	DESCRIPTION	DESCRIPTION	BESCHREIBUNG	CARATERÍSTICAS
AP1	Pres. di alta pressione	High pressure control	Pressotat haute pression	Hochdruckpressostat	Presóstato de alta presión
AP2	Pres. di alta pressione	High pressure control	Pressotat haute pression	Hochdruckpressostat	Presóstato de alta presión
BP1	Pres. di bassa pressione	Low pressure control	Presostat basse pression	Niederdruckpressotat	Presóde baja presión
BP2	Pres. di bassa pressione	Low pressure control	Presostat basse pression	Niederdruckpressotat	Presóde baja presión
CCP1	Contattore compressore	Compressor contactor	Contacteur compresseur	Kompressorschuetz	Contador CP
CCP1A	Contattore compressore	Compressor contactor	Contacteur compresseur	Kompressorschuetz	Contador CP
CCP1B	Contattore compressore	Compressor contactor	Contacteur compresseur	Kompressorschuetz	Contador CP
CCP2	Contattore compressore	Compressor contactor	Contacteur compresseur	Kompressorschuetz	Contador CP
CCP2A	Contattore compressore	Compressor contactor	Contacteur compresseur	Kompressorschuetz	Contador CP
CCP2B	Contattore compressore	Compressor contactor	Contacteur compresseur	Kompressorschuetz	Contador CP
CP1	Compressore	Compressor	compresseur	Kompressor	Compresor
CP1A	Compressore	Compressor	compresseur	Kompressor	Compresor
CP1B	Compressore	Compressor	compresseur	Kompressor	Compresor
CP2	Compressore	Compressor	compresseur	Kompressor	Compresor
CP2B	Compressore	Compressor	compresseur	Kompressor	Compresor
CPO	Contattore pompa	Pump contactor	Contacteur pompe	Schütz - pumpe	Contador bomba
CV1	temperature	Fan contactor	temperature 1	Ventilatorschuetz	Dispositivo para bajas
CV2	Contattore ventilatore	Fan contactor	Contacteur ventilateur	Ventilatorschuetz	Contador motores ventilador
DCP1	ventilatore	Low ambient temperature	ventilateur	winterregelung 1	Dispositivo para bajas
DCP2	Dispositivo basse	Low ambient temperature	Dispositif pour basse	winterregelung 2	temperaturas 1
FL	Flussostato	Flow swiitch	Fluxostat	Stroemungswaechter	Flujóstato
FRC	Filtro antidisturbo	anti-noise filter	Filtre antiparasites	entstoerfilter	Filtro antiruidos
IAD	Interruttore ausiliario	Auxiliary switch	Interrupteur auxiliairie	Hilfsschalter	Inter. acceso - apaga do a dista.
IG	Inerruttore generale	Main switch	Disjoncteur général	Hauptschalter	Interruptor general
IL	Interruttore di linea	Line switch	Interrupteur de ligne	Leitungsschalter	Interruptor de línea
L1	Linea	Supply line	Conduite d'alimentation	Vorlaufleitung	Conducto de suministro
L2	Linea	Supply line	Conduite d'alimentation	Vorlaufleitung	Conducto de suministro
L3	Linea	Supply line	Conduite d'alimentation	Vorlaufleitung	Conducto de suministro
M1	Ingresso protezioni	Protection input	Entrée protection	Schutzvorrishtungen eintritt	Ingreso protecciones
M1 SC	Morsetto 1 GRO3	Electric terminal 1 GRO3	Borne électrique 1 GRO3	Klemme1 GRO3	Borne terminal 1 GRO3
M1 SE1	Mors. 1 scheda espan. 1 GRO3	Elec. terminal 1Expa. card 2GRO3	Borne élec.1 Carte d'expa.1 GRO3	Klemme1Expansion.1 GRO3	Bor. ter. Tarjeta de expan.1 GRO3
M1 SE2	Mors. 1 scheda espan. 2 GRO3	Elec. terminal 1Expa. card 2GRO3	Borne élec.1 Carte d'expa.2 GRO3	Klemme1Expansion.2 GRO3	Bor. ter. Tarjeta de expan.2 GRO3
M10	Ingresso protezioni	Protection input	Entrée protections	Schutzvorrichtungen eintritt	Ingreso protecciones
M10 SC	Morsetto 10 GRO3	Electric terminal 10 GRO3	Borne électrique 10 GRO3	Klemme 10 GRO3	Borne terminal 10 GRO3
M11	Ingresso protezioni	Protection input	Entrée protections	Schutzvorrichtungen eintritt	Ingreso protecciones
M11 SC	Morsetto 11 GRO3	Electric terminal 11 GRO3	Borne électrique 11 GRO3	Klemme 11 GRO3	Borne terminal 11 GRO3
M12	Ingresso protezioni	Protection input	Entrée protections	Schutzvorrichtungen eintritt	Ingreso protecciones
M12 SC	Morsetto 12 GRO3	Electric terminal 12 GRO3	Borne électrique 12 GRO3	Klemme 12 GRO3	Borne terminal 12 GRO3
M13	Linea 230 V	230 V line	Ligne 230 V	Laintung 230 V	Linea 230 V
M13 SC	Morsetto 13 GRO3	Electric terminal 13 GRO3	Borne électrique 13 GRO3	Klemme1 GRO3	Borne terminal 13 GRO3
M14	Uscite	Output	Sorties	Ausgänge	Salidas
M14 SC	Morsetto 14 GRO3	Electric terminal 14 GRO3	Borne électrique 14 GRO3	Klemme 14 GRO3	Borne terminal 14 GRO3
M15	Uscite	Output	Sorties	Ausgänge	Salidas
M15 SC	Morsetto 15 GRO3	Electric terminal 15 GRO3	Borne électrique 15 GRO3	Klemme 15 GRO3	Borne terminal 15 GRO3
M16	Comando pompa	Start pump	Comande pompe	Steuerugnpumpe	Comando bomba
M16 SC	Morsetto 16 GRO3	Electric terminal 16 GRO3	Borne électrique 16 GRO3	Klemme 16 GRO3	Borne terminal 16 GRO3
M17	Allarme generale	General Alarm	Alarme generale	General alarm	Alarmas generales
M18	Alimentazione 24V	Feeding 24V	Alòimentation 24V	Stromversorgung 24V	Alimentacion 24V
M18 SC	Morsetto 18 GRO3	Electric terminal 18 GRO3	Borne électrique 18 GRO3	Klemme 18 GRO3	Borne terminal 18 GRO3
M19	Sonde di pressione	Pressure sensor	Sonde de pression	Druckfühler	Sondas de presion
M2	RS485	RS485	RS485	RS485	RS485
M2 SE1	Mors. 2 scheda espan. 1 GRO3	Elec. terminal 2Expa. card 1GRO3	Borne élec.2 Carte d'expa.1 GRO3	Klemme2Expansion.1 GRO3	Bor. ter.2 Tarj. de expan.1 GRO3
M2 SE2	Mors. 2 scheda espan. 2 GRO3	Elec. terminal 2Expa. card 2GRO3	Borne élec.2 Carte d'expa.2 GRO3	Klemme2Expansion.2 GRO3	Bor. ter.2 Tarj. de expan.2 GRO3
M20	Sonde di pressione	Pressure sensor	Sonde de pression	Druckfühler	Sondas de presion
M21	Sonde di temperatura	Temperature sensor	Sonde de température	Temperaturfühler	Sondas de temperatura
M22	Sonde di temperatura	Temperature sensor	Sonde de température	Temperaturfühler	Sondas de temperatura
M23	Sonde di temperatura	Temperature sensor	Sonde de température	Temperaturfühler	Sondas de temperatura
M24	Sonde di temperatura	Temperature sensor	Sonde de température	Temperaturfühler	Sondas de temperatura
M25	Scheda di espansione	Expansion card	Carte d'expansion	Expansionssteuerrung	Tarjeta de expansion
M26	Scheda di espansione	Expansion card	Carte d'expansion	Expansionssteuerrung	Tarjeta de expansion
M3	Visualizzatore	Display	Visualisateur	Anzeiger	Visualizador
M3 SE1	Mors. 3 scheda espan. 1 GRO3	Elec. terminal 3Expa. card 1GRO3	Borne élec.3 Carte d'expa.1 GRO3	Klemme3Expansion.1 GRO3	Bor. ter.3 Tarj. de expan.1 GRO3
M3 SE2	Mors. 3 scheda espan. 2 GRO3	Elec. terminal 3Expa. card 2GRO3	Borne élec.3 Carte d'expa.2 GRO3	Klemme3Expansion.2 GRO3	Bor. ter.3 Tarj. de expan.2 GRO3
M4	Regolazione velocità ventilatori	fan speed regulation	Reg vit. ventil	reg. vel. ventilator	Reg. vel. ventil.
M5	Libera	Free	Libre	Frei	Libre
M6	Alimentazione sicurezze 24 V	Feeding 24V	Alimentaz.sicur. 24V	Stromversorgung 24V	Alimentaz.sicur. 24V
M6 SC	Morsetto 6 GRO3	Electric terminal 6 GRO3	Borne électrique 6 GRO3	Klemme 6 GRO3	Borne terminal 6 GRO3
M7	Comando remoto	remote control	Comande a distance	Fernsteuerung	Comando remoto
M7 SC	Morsetto 7 GRO3	Electric terminal 7 GRO3	Borne électrique 7 GRO3	Klemme 7 GRO3	Borne terminal 7 GRO3
M8	Sicurezze	Safeties	Sécurité communes	Gemeinsame sicherungen	Seguridades comunes
M8 SC	Morsetto 8 GRO3	Electric terminal 8 GRO3	Borne électrique 8 GRO3	Klemme 8 GRO3	Borne terminal 8 GRO3
M9	Ingresso protezioni	Protection input	Entrée protections	Schutzvorrichtungen eintritt	Ingreso protecciones

Les schémas électriques sont soumis à des mises à jour; se reporter au schéma électrique en pièce jointe à l'appareil.
Die elektrischen Schaltpläne können immer wieder geändert werden; es ist immer der mit dem Gerät mitgelieferte Schaltplan zu beachten.
Los esquemas eléctricos están sujetos a actualizaciones; es necesario consultar el esquema eléctrico adjunto al aparato.

COD. **40902.00** TYPE **NRA 800 - 900 - 1000 ° ° ° ° ° ° °da 01 a P4 LEGENDA**

CODE	DESCRIZIONE	DESCRIPTION	DESCRIPTION	BESCHREIBUNG	CARATERÍSTICAS
M9 SC	Morsetto 9 GR03	Electric terminal 9 GR03	Borne électrique 9 GR03	Klemme 9 GR03	Borne terminal 9 GR03
MP1	Modulo protez. compressore	Compressor protection module	Module de protection comp.	kompressorschutzmodul	Protección interna compresor
MP1A	Modulo protez. compressore	Compressor protection module	Module de protection comp.	kompressorschutzmodul	Protección interna compresor
MP2	Modulo protez. compressore	Compressor protection module	Module de protection comp.	kompressorschutzmodul	Protección interna compresor
MP2A	Modulo protez. compressore	Compressor protection module	Module de protection comp.	kompressorschutzmodul	Protección interna compresor
MTA	Magnet. circuito ausiliario	Auxi. circuit thermal magn. cut-out	Magnétother. circuit auxiliaire	Schutzschalter Nebenkreis	Magnetotérmico circuito auxiliar
MTC1	Magnetortermico CP	CP magnetho-therma	Magnetho-thermique CP	Motorschutzschalter-CP	Magnetotérmico CP
MTC1A	Magnetortermico CP	CP magnetho-therma	Magnetho-thermique CP	Motorschutzschalter-CP	Magnetotérmico CP
MTC1B	Magnetortermico CP	CP magnetho-therma	Magnetho-thermique CP	Motorschutzschalter-CP	Magnetotérmico CP
MTC2	Magnetortermico CP	CP magnetho-therma	Magnetho-thermique CP	Motorschutzschalter-CP	Magnetotérmico CP
MTC2A	Magnetortermico CP	CP magnetho-therma	Magnetho-thermique CP	Motorschutzschalter-CP	Magnetotérmico CP
MTC2B	Magnetortermico CP	CP magnetho-therma	Magnetho-thermique CP	Motorschutzschalter-CP	Magnetotérmico CP
MTV1	Magneto termico ventilatore	Fan magneto-thermal	Magneto-thermique ventilateur	Motorschutzschalter ventilator	Magnetotermico motor ventil.
MTV2	Magneto termico ventilatore	Fan magneto-thermal	Magneto-thermique ventilateur	Motorschutzschalter ventilator	Magnetotermico motor ventil.
MV	Motore ventialtore	Fan motor	Moteur ventilateur	Ventilatormotor	Motor ventilador
MV1	Motore ventialtore	Fan motor	Moteur ventilateur	Ventilatormotor	Motor ventilador
MV2	Motore ventialtore	Fan motor	Moteur ventilateur	Ventilatormotor	Motor ventilador
N	Neutro	Power neutral	Neutre d'alimentation	Nullleiter Versorgung	Neutro d'alimentacón
PE	Terra	Earth	Mise à terre	Erdleitung	conexión a tierra
PR	Pannello comandi	Remote control	Panneau commandes	Bedienungstafel	Panel de comandos
R1 ... R6	Relé ausiliario	Auxiliary relay	Relais auxiliaire	Hilfsrelais	Relè
RC1	Resistenza olio CP	CP oil heater	Resistance huile CP	Karter heirung	Resistencia aceite CP
RC1A	Resistenza olio CP	CP oil heater	Resistance huile CP	Karter heirung	Resistencia aceite CP
RC2	Resistenza olio CP	CP oil heater	Resistance huile CP	Karter heirung	Resistencia aceite CP
RC2A	Resistenza olio CP	CP oil heater	Resistance huile CP	Karter heirung	Resistencia aceite CP
RCS	Relé controllo sequenza	Phase - sequence relay	relais sequenciel	Relais phasenreihenfolge	Secuencia fase + control tensión
RE	Resistenza scambiatore	Exchanger heater	Resistance echangerur	ELT heizung	Resist. anticon. evaporador
SET	Secondo Set	Second set	deuxieme set	Zweiter sollwert	Segundo set
SEZ.1	Linea CP	Supply line CP	Conduite d'alimentation CP	Vorlaufleitung CP	Conducto de suministro CP
SEZ.1A	Linea CP	Supply line CP	Conduite d'alimentation CP	Vorlaufleitung CP	Conducto de suministro CP
SEZ.2	Linea V	Supply line V	Conduite d'alimentation V	Vorlaufleitung V	Conducto de suministro V
SEZ.3	Linea RCS	Supply line RCS	Conduite d'alimentation RCS	Vorlaufleitung RCS	Conducto de suministro RCS
SEZ.4	Linea A	Supply line A	Conduite d'alimentation A	Vorlaufleitung A	Conducto de suministro A
SEV1/2	Sonda liquido evaporatore	Evaporator probe	Sonde évaporateur	Fühler für Verdampfer	Sonda evaporador
TAP1/2	Trasduttore alta pressione	High pressure trasducer	Trasducterur haute pression	HD-Drucktransmitter	Transductor de alta presión
TBP1/2	Trasduttore bassa pressione	Low pressure trasducer	Trasducterur basse pression	ND-Drucktransmitter	Transdutor de baja presión
TA	Termostato ambiente	Ambient thermostat			
TG1	Termostato gas premente	Discharge pipe thermostat	thermostat sur refoulement	Thermischer schutz-druckleitung	Termostato gas impelente
TG2	Termostato gas premente	Discharge pipe thermostat	thermostat sur refoulement	Thermischer schutz-druckleitung	Termostato gas impelente
TR	Trasformatore	Feeding voltage trasformer	Transformateur d'alimentation	Transformator	Transformador
TR1	Trasformatore	Feeding voltage trasformer	Transformateur d'alimentation	Transformator	Transformador
TSRE	Termostato sicurezza RE	RE Safety thermostat	Thermostat de securite RE	Sicherheitsthermostat RE	Termostato de seguridad RE
TV1	Termico ventilatore	Fan thermal protection	Protec. thermique ventilateur	Thermischer schutz ventilator	Protección motor del ventilador
TV1A	Termico ventilatore	Fan thermal protection	Protec. thermique ventilateur	Thermischer schutz ventilator	Protección motor del ventilador
TV2	Termico ventilatore	Fan thermal protection	Protec. thermique ventilateur	Thermischer schutz ventilator	Protección motor del ventilador
TV2A	Termico ventilatore	Fan thermal protection	Protec. thermique ventilateur	Thermischer schutz ventilator	Protección motor del ventilador
VB1	Elettrovalvola batteria	Coil valve	Vanne batterie	Ventil Warmetauscher	Válvula batería
VB2	Elettrovalvola batteria	Coil valve	Vanne batterie	Ventil Warmetauscher	Válvula batería
VR1	Elettrovalvola recupero totale	Total recovery valve	Vanne recuperation totale	Magnetventil Wärmerückgewin.	Válvula recuperación
VR2	Elettrovalvola recupero totale	Total recovery valve	Vanne recuperation totale	Magnetventil Wärmerückgewin.	Válvula recuperación
VRT1	Elettrovalvola recupero totale	Total recovery valve	Vanne recuperation totale	Magnetventil Wärmerückgewin.	Válvula recuperación
VRT2	Elettrovalvola recupero totale	Total recovery valve	Vanne recuperation totale	Magnetventil Wärmerückgewin.	Válvula recuperación
VSL1	Elettrovalvola interc. liquido	Liquid gate solenoid valve	Vanne solenoide clapet liquide	Magnetventil Fluessigkeitsleitung	Válvula interceptación líquido
VSL2	Elettrovalvola interc. liquido	Liquid gate solenoid valve	Vanne solenoide clapet liquide	Magnetventil Fluessigkeitsleitung	Válvula interceptación líquido
	Componenti non forniti	Components not supplied	Componsants non fournis	Nicht lieferare teile	Compon. no suministrados
	Componenti forniti optional	Optional components	Compons. fournis en option	Auf anfrage lieferbare teile	Accessorios
– – – –	Coll. da eseguire in cantiere	Con. to be wired on job dite	Raccord. a effect. ur chantier	Bauseitig urchzufehr. verdraht.	Conex. en el lugar de instalación

Gli schemi elettrici sono soggetti ad aggiornamento; è opportuno fare riferimento allo schema elettrico allegato all'apparecchio.
Wiring diagrams are subject to modification. Therefore, always refer to the wiring diagram inside the unit.

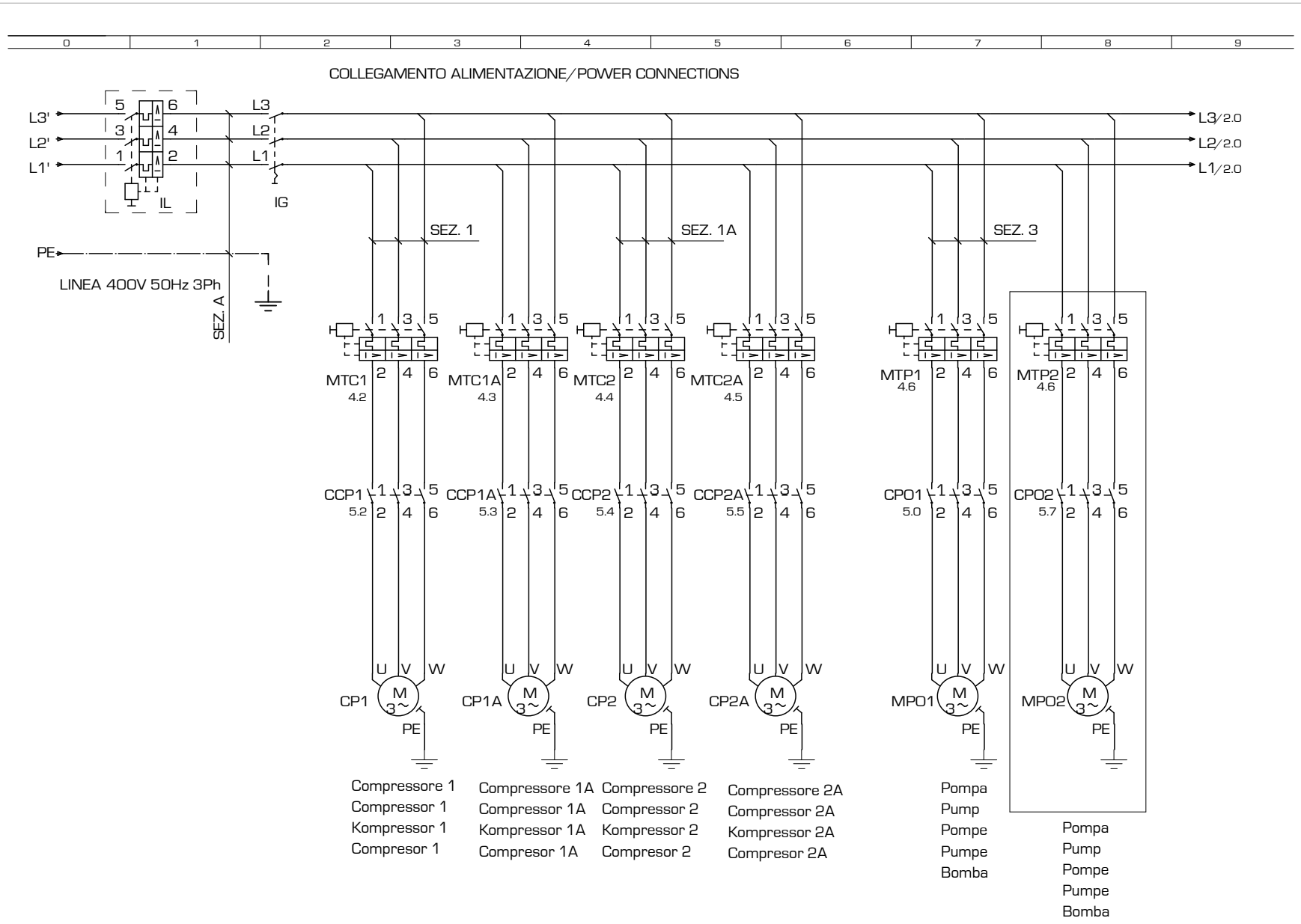

Les schémas électriques sont soumis à des mises à jour; se reporter au schéma électrique en pièce jointe à l'appareil.
Die elektrischen Schaltpläne können immer wieder geändert werden; es ist immer der mit dem Gerät mitgelieferte Schaltplan zu beachten.
Los esquemas eléctricos están sujetos a actualizaciones; es necesario consultar el esquema eléctrico adjunto al aparato.

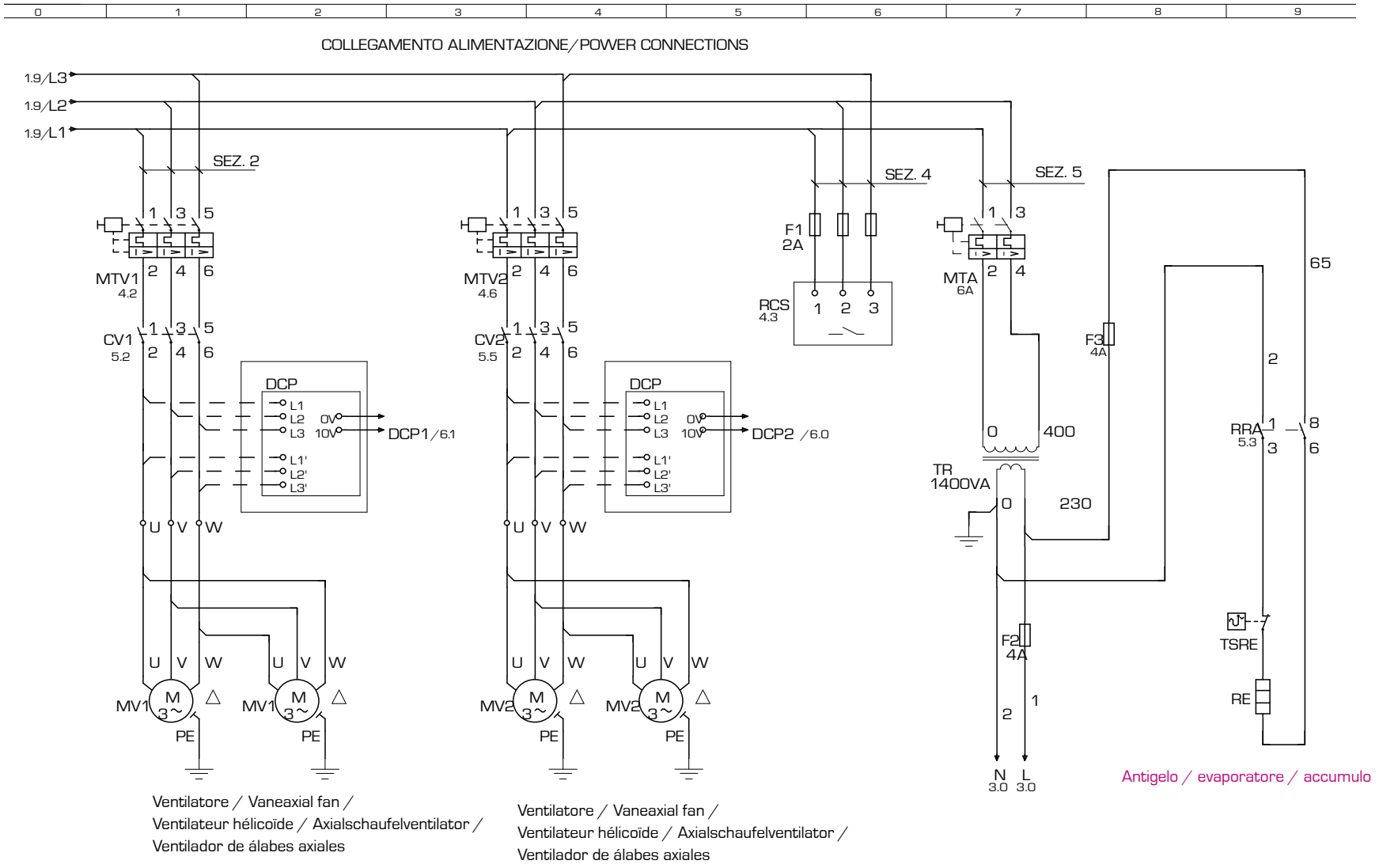

Gli schemi elettrici sono soggetti ad aggiornamento; è opportuno fare riferimento allo schema elettrico allegato all'apparecchio.
Wiring diagrams are subject to modification. Therefore, always refer to the wiring diagram inside the unit.

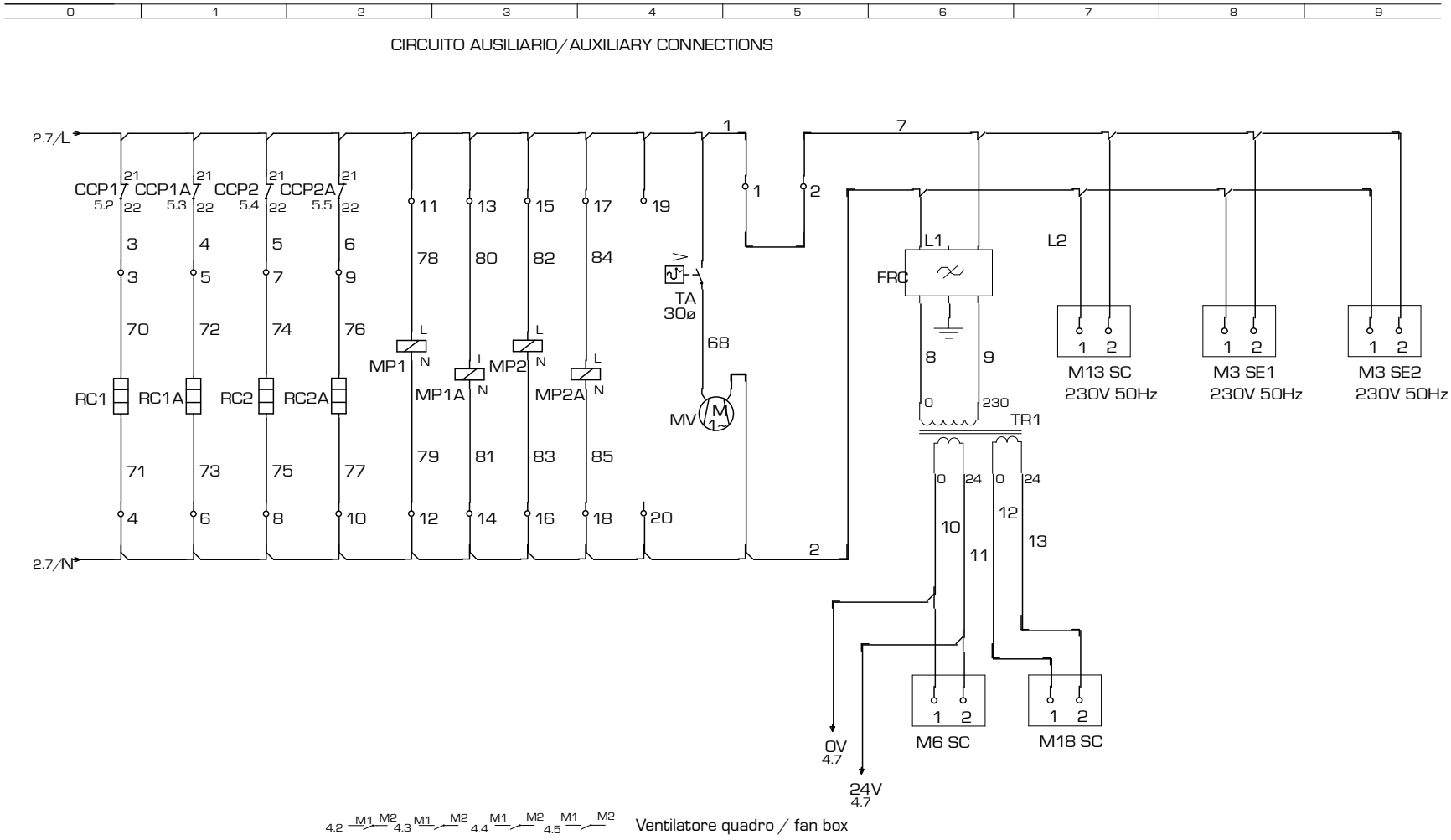

Les schémas électriques sont soumis à des mises à jour; se reporter au schéma électrique en pièce jointe à l'appareil.
Die elektrischen Schaltpläne können immer wieder geändert werden; es ist immer der mit dem Gerät mitgelieferte Schaltplan zu beachten.
Los esquemas eléctricos están sujetos a actualizaciones; es necesario consultar el esquema eléctrico adjunto al aparato.

SAFETIES CONNECTIONS | BRANCHEMENT DISPOSITIFS SECURITE | ANSCHLUSS SICHERHEITSVORRICHTUNGEN | CONEXIÓN A LAS SEGURIDADES

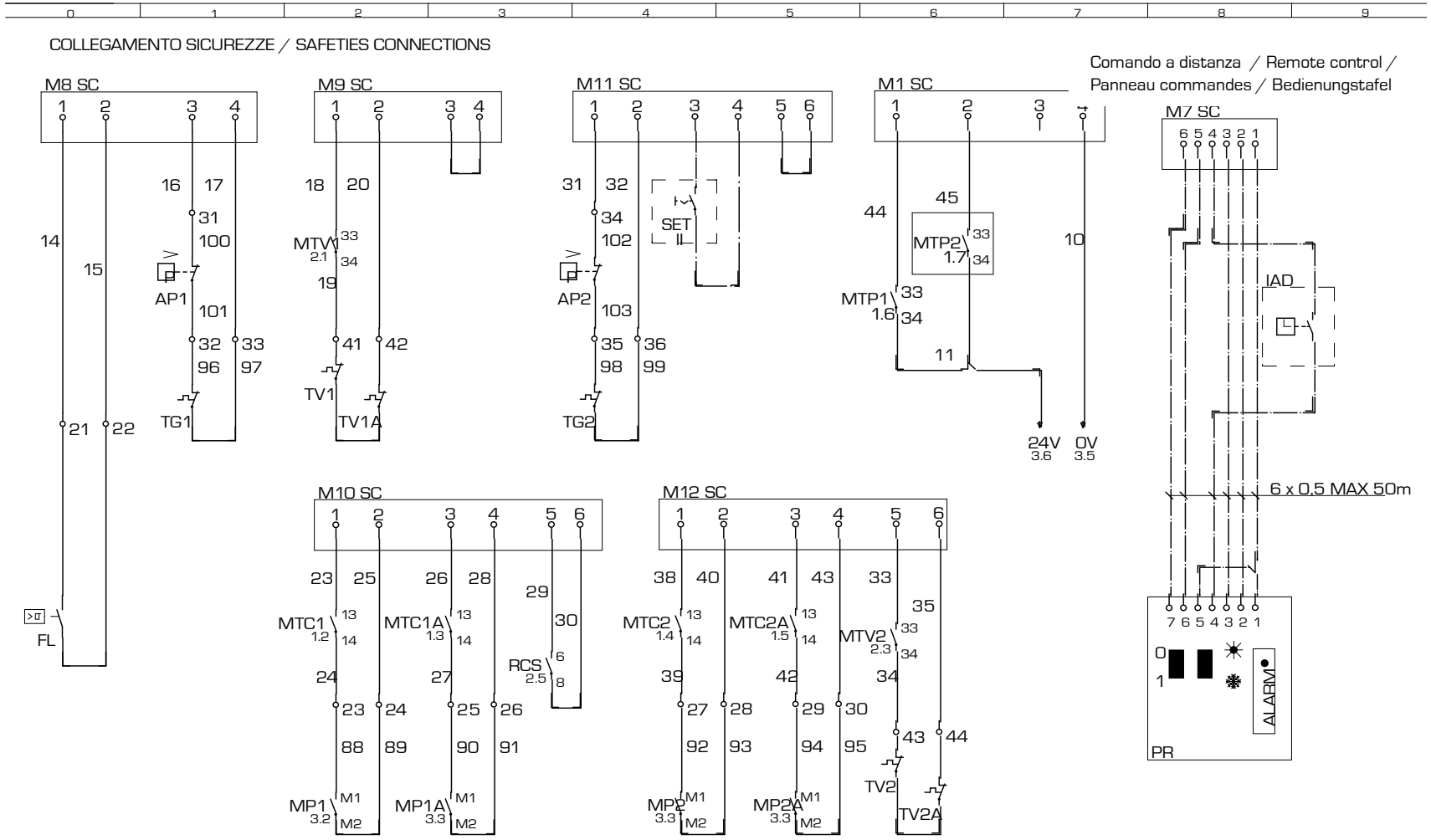

Gli schemi elettrici sono soggetti ad aggiornamento; è opportuno fare riferimento allo schema elettrico allegato all'apparecchio.
Wiring diagrams are subject to modification. Therefore, always refer to the wiring diagram inside the unit.

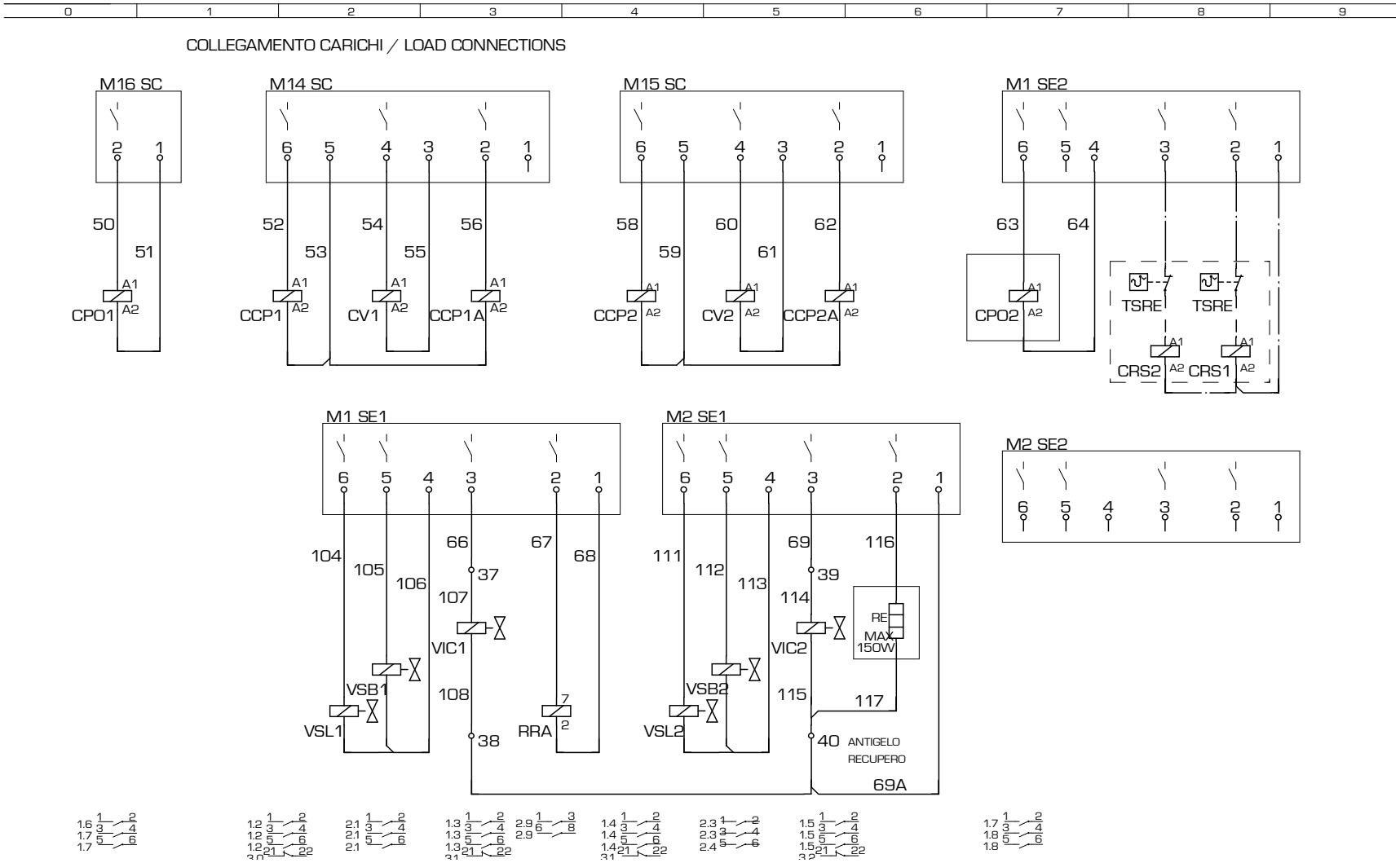

Les schémas électriques sont soumis à des mises à jour, se reporter au schéma électrique en pièce jointe à l'appareil.
Die elektrischen Schaltpläne können immer wieder geändert werden; es ist immer der mit dem Gerät mitgelieferte Schaltplan zu beachten.
Los esquemas eléctricos están sujetos a actualizaciones; es necesario consultar el esquema eléctrico adjunto al aparato.

ELECTRONIC CARD GR03 | FICHE ELECTRONIQUE | PLATINE GR03 | TARJETA ELETRÓNICA GR03

NOTA: La pagina 7/7 o 8/8 riporta la disposizione dei componenti nella scatola elettrica.

Note : Page 7/7 - 8/8 shows how to place the components in the electric box

La page 7/7 - 8/8 indique la disposition des composants dans le boîtier électrique

Anmerkung: Die Anordnung der Komponenten des Elt. Schaltschrankes ist auf Seite 7/7 - 8/8 angegeben

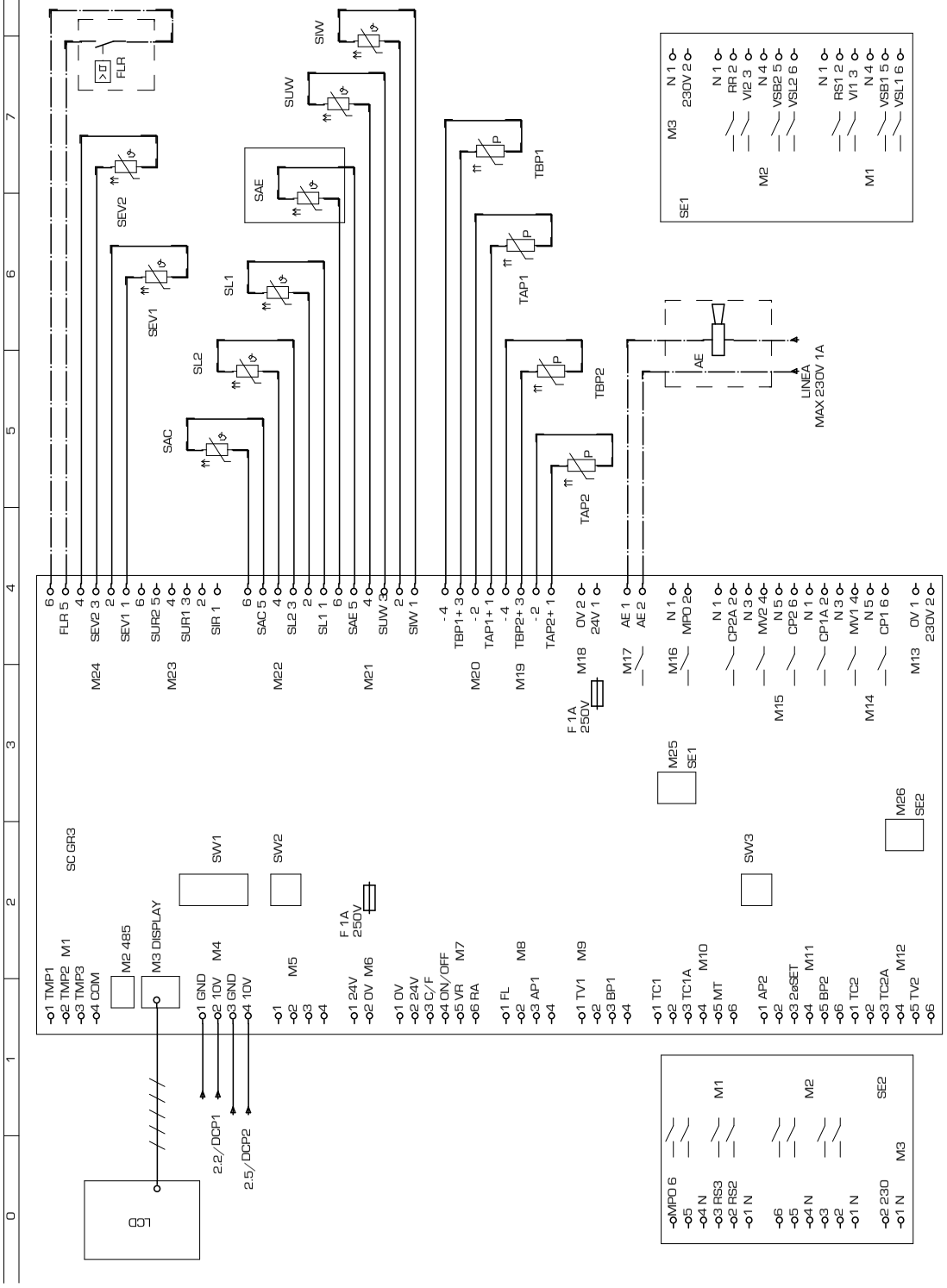

Gli schemi elettrici sono soggetti ad aggiornamento; è opportuno fare riferimento allo schema elettrico allegato all'apparecchio.
Wiring diagrams are subject to modification. Therefore, always refer to the wiring diagram inside the unit.

COD. **40905.00** TYPE **NRA 800 - 900 - 1000 ° H ° ° ° ° °da 01 a P4 LEGENDA**

CODE	DESCRIZIONE	DESCRIPTION	DESCRIPTION	BESCHREIBUNG	CARATERÍSTICAS
AP1	Pres. di alta pressione	High pressure control	Pressotat haute pression	Hochdruckpressostat	Presóstato de alta presión
AP2	Pres. di alta pressione	High pressure control	Pressotat haute pression	Hochdruckpressostat	Presóstato de alta presión
BP1	Pres. di bassa pressione	Low pressure control	Presostat basse pression	Niederdruckpressotat	Presóde baja presión
BP2	Pres. di bassa pressione	Low pressure control	Presostat basse pression	Niederdruckpressotat	Presóde baja presión
CCP1	Contattore compressore	Compressor contactor	Contacteur compresseur	Kompressorschuetz	Contador CP
CCP1A	Contattore compressore	Compressor contactor	Contacteur compresseur	Kompressorschuetz	Contador CP
CCP1B	Contattore compressore	Compressor contactor	Contacteur compresseur	Kompressorschuetz	Contador CP
CCP2	Contattore compressore	Compressor contactor	Contacteur compresseur	Kompressorschuetz	Contador CP
CCP2A	Contattore compressore	Compressor contactor	Contacteur compresseur	Kompressorschuetz	Contador CP
CCP2B	Contattore compressore	Compressor contactor	Contacteur compresseur	Kompressorschuetz	Contador CP
CP1	Compressore	Compressor	compresseur	Kompressor	Compresor
CP1A	Compressore	Compressor	compresseur	Kompressor	Compresor
CP1B	Compressore	Compressor	compresseur	Kompressor	Compresor
CP2	Compressore	Compressor	compresseur	Kompressor	Compresor
CP2B	Compressore	Compressor	compresseur	Kompressor	Compresor
CPO	Contattore pompa	Pump contactor	Contacteur pompe	Schütz - pumpe	Contador bomba
CV1	temperature	Fan contactor	temperature 1	Ventilatorschuetz	Dispositivo para bajas
CV2	Contattore ventilatore	Fan contactor	Contacteur ventilateur	Ventilatorschuetz	Contador motores ventilador
DCP1	ventilatore	Low ambient temperature	ventilateur	winterregelung 1	Dispositivo para bajas
DCP2	Dispositivo basse	Low ambient temperature	Dispositif pour basse	winterregelung 2	temperaturas 1
FL	Flussostato	Flow swiitch	Fluxostat	Stroemungswaechter	Flujóstato
FRC	Filtro antidisturbo	anti-noise filter	Filtre antiparasites	entstoerfilter	Filtro antiruidos
IAD	Interruttore ausiliario	Auxiliary switch	Interrupteur auxiliairie	Hilfsschalter	Inter. acceso - apaga do a dista.
IG	Inerruttore generale	Main switch	Disjoncteur général	Hauptschalter	Interruptor general
IL	Interruttore di linea	Line switch	Interrupteur de ligne	Leitungsschalter	Interruptor de línea
L1	Linea	Supply line	Conduite d'alimentation	Vorlaufleitung	Conducto de suministro
L2	Linea	Supply line	Conduite d'alimentation	Vorlaufleitung	Conducto de suministro
L3	Linea	Supply line	Conduite d'alimentation	Vorlaufleitung	Conducto de suministro
M1	Ingresso protezioni	Protection input	Entrée protection	Schutzvorrishtungen eintritt	Ingreso protecciones
M1 SC	Morsetto 1 GRO3	Electric terminal 1 GRO3	Borne électrique 1 GRO3	Klemme1 GRO3	Borne terminal 1 GRO3
M1 SE1	Mors. 1 scheda espan. 1 GRO3	Elec. terminal 1Expa. card 2GRO3	Borne élec.1 Carte d'expa.1 GRO3	Klemme1Expansion.1 GRO3	Bor. ter. Tarjeta de expan.1 GRO3
M1 SE2	Mors. 1 scheda espan. 2 GRO3	Elec. terminal 1Expa. card 2GRO3	Borne élec.1 Carte d'expa.2 GRO3	Klemme1Expansion.2 GRO3	Bor. ter. Tarjeta de expan.2 GRO3
M10	Ingresso protezioni	Protection input	Entrée protections	Schutzvorrichtungen eintritt	Ingreso protecciones
M10 SC	Morsetto 10 GRO3	Electric terminal 10 GRO3	Borne électrique 10 GRO3	Klemme 10 GRO3	Borne terminal 10 GRO3
M11	Ingresso protezioni	Protection input	Entrée protections	Schutzvorrichtungen eintritt	Ingreso protecciones
M11 SC	Morsetto 11 GRO3	Electric terminal 11 GRO3	Borne électrique 11 GRO3	Klemme 11 GRO3	Borne terminal 11 GRO3
M12	Ingresso protezioni	Protection input	Entrée protections	Schutzvorrichtungen eintritt	Ingreso protecciones
M12 SC	Morsetto 12 GRO3	Electric terminal 12 GRO3	Borne électrique 12 GRO3	Klemme 12 GRO3	Borne terminal 12 GRO3
M13	Linea 230 V	230 V line	Ligne 230 V	Laintung 230 V	Linea 230 V
M13 SC	Morsetto 13 GRO3	Electric terminal 13 GRO3	Borne électrique 13 GRO3	Klemme1 GRO3	Borne terminal 13 GRO3
M14	Uscite	Output	Sorties	Ausgänge	Salidas
M14 SC	Morsetto 14 GRO3	Electric terminal 14 GRO3	Borne électrique 14 GRO3	Klemme 14 GRO3	Borne terminal 14 GRO3
M15	Uscite	Output	Sorties	Ausgänge	Salidas
M15 SC	Morsetto 15 GRO3	Electric terminal 15 GRO3	Borne électrique 15 GRO3	Klemme 15 GRO3	Borne terminal 15 GRO3
M16	Comando pompa	Start pump	Comande pompe	Steuerugnpumpe	Comando bomba
M16 SC	Morsetto 16 GRO3	Electric terminal 16 GRO3	Borne électrique 16 GRO3	Klemme 16 GRO3	Borne terminal 16 GRO3
M17	Allarme generale	General Alarm	Alarme generale	General alarm	Alarmas generales
M18	Alimentazione 24V	Feeding 24V	Alòimentation 24V	Stromversorgung 24V	Alimentacion 24V
M18 SC	Morsetto 18 GRO3	Electric terminal 18 GRO3	Borne électrique 18 GRO3	Klemme 18 GRO3	Borne terminal 18 GRO3
M19	Sonde di pressione	Pressure sensor	Sonde de pression	Druckfühler	Sondas de presion
M2	RS485	RS485	RS485	RS485	RS485
M2 SE1	Mors. 2 scheda espan. 1 GRO3	Elec. terminal 2Expa. card 1GRO3	Borne élec.2 Carte d'expa.1 GRO3	Klemme2Expansion.1 GRO3	Bor. ter.2 Tarj. de expan.1 GRO3
M2 SE2	Mors. 2 scheda espan. 2 GRO3	Elec. terminal 2Expa. card 2GRO3	Borne élec.2 Carte d'expa.2 GRO3	Klemme2Expansion.2 GRO3	Bor. ter.2 Tarj. de expan.2 GRO3
M20	Sonde di pressione	Pressure sensor	Sonde de pression	Druckfühler	Sondas de presion
M21	Sonde di temperatura	Temperature sensor	Sonde de température	Temperaturfühler	Sondas de temperatura
M22	Sonde di temperatura	Temperature sensor	Sonde de température	Temperaturfühler	Sondas de temperatura
M23	Sonde di temperatura	Temperature sensor	Sonde de température	Temperaturfühler	Sondas de temperatura
M24	Sonde di temperatura	Temperature sensor	Sonde de température	Temperaturfühler	Sondas de temperatura
M25	Scheda di espansione	Expansion card	Carte d'expansion	Expansionssteuerrung	Tarjeta de expansion
M26	Scheda di espansione	Expansion card	Carte d'expansion	Expansionssteuerrung	Tarjeta de expansion
M3	Visualizzatore	Display	Visualisateur	Anzeiger	Visualizador
M3 SE1	Mors. 3 scheda espan. 1 GRO3	Elec. terminal 3Expa. card 1GRO3	Borne élec.3 Carte d'expa.1 GRO3	Klemme3Expansion.1 GRO3	Bor. ter.3 Tarj. de expan.1 GRO3
M3 SE2	Mors. 3 scheda espan. 2 GRO3	Elec. terminal 3Expa. card 2GRO3	Borne élec.3 Carte d'expa.2 GRO3	Klemme3Expansion.2 GRO3	Bor. ter.3 Tarj. de expan.2 GRO3
M4	Regolazione velocità ventilatori	fan speed regulation	Reg vit. ventil	reg. vel. ventilator	Reg. vel. ventil.
M5	Libera	Free	Libre	Frei	Libre
M6	Alimentazione sicurezze 24 V	Feeding 24V	Alimentaz.sicur. 24V	Stromversorgung 24V	Alimentaz.sicur. 24V
M6 SC	Morsetto 6 GRO3	Electric terminal 6 GRO3	Borne électrique 6 GRO3	Klemme 6 GRO3	Borne terminal 6 GRO3
M7	Comando remoto	remote control	Comande a distance	Fernsteuerung	Comando remoto
M7 SC	Morsetto 7 GRO3	Electric terminal 7 GRO3	Borne électrique 7 GRO3	Klemme 7 GRO3	Borne terminal 7 GRO3
M8	Sicurezze	Safeties	Sécurité communes	Gemeinsame sicherungen	Seguridades comunes
M8 SC	Morsetto 8 GRO3	Electric terminal 8 GRO3	Borne électrique 8 GRO3	Klemme 8 GRO3	Borne terminal 8 GRO3

Les schémas électriques sont soumis à des mises à jour; se reporter au schéma électrique en pièce jointe à l'appareil.
Die elektrischen Schaltpläne können immer wieder geändert werden; es ist immer der mit dem Gerät mitgelieferte Schaltplan zu beachten.
Los esquemas eléctricos están sujetos a actualizaciones; es necesario consultar el esquema eléctrico adjunto al aparato.

COD. **40905.00** TYPE **NRA 800 - 900 - 1000 ° H ° ° ° ° °da 01 a P4 LEGENDA**

CODE	DESCRIZIONE	DESCRIPTION	DESCRIPTION	BESCHREIBUNG	CARATERÍSTICAS
M9	Ingresso protezioni	Protection input	Entrée protections	Schutzvorrichtungen eintritt	Ingreso protecciones
M9 SC	Morsetto 9 GR03	Electric terminal 9 GR03	Borne électrique 9 GR03	Klemme 9 GR03	Borne terminal 9 GR03
MP1	Modulo protez. compressore	Compressor protection module	Module de protection comp.	kompressorschutzmodul	Protección interna compresor
MP1A	Modulo protez. compressore	Compressor protection module	Module de protection comp.	kompressorschutzmodul	Protección interna compresor
MP2	Modulo protez. compressore	Compressor protection module	Module de protection comp.	kompressorschutzmodul	Protección interna compresor
MP2A	Modulo protez. compressore	Compressor protection module	Module de protection comp.	kompressorschutzmodul	Protección interna compresor
MTA	Magnet. circuito ausiliario	Auxi. circuit thermal magn. cut-out	Magnétother. circuit auxiliaire	Schutzschalter Nebenkreis	Magnetotérmico circuito auxiliar
MTC1	Magnetortermico CP	CP magnetho-therma	Magnetho-thermique CP	Motorschutzschalter-CP	Magnetotérmico CP
MTC1A	Magnetortermico CP	CP magnetho-therma	Magnetho-thermique CP	Motorschutzschalter-CP	Magnetotérmico CP
MTC1B	Magnetortermico CP	CP magnetho-therma	Magnetho-thermique CP	Motorschutzschalter-CP	Magnetotérmico CP
MTC2	Magnetortermico CP	CP magnetho-therma	Magnetho-thermique CP	Motorschutzschalter-CP	Magnetotérmico CP
MTC2A	Magnetortermico CP	CP magnetho-therma	Magnetho-thermique CP	Motorschutzschalter-CP	Magnetotérmico CP
MTC2B	Magnetortermico CP	CP magnetho-therma	Magnetho-thermique CP	Motorschutzschalter-CP	Magnetotérmico CP
MTV1	Magneto termico ventilatore	Fan magneto-thermal	Magneto-thermique ventilateur	Motorschutzschalter ventilator	Magnetotermico motor ventil.
MTV2	Magneto termico ventilatore	Fan magneto-thermal	Magneto-thermique ventilateur	Motorschutzschalter ventilator	Magnetotermico motor ventil.
MV	Motore ventialtore	Fan motor	Moteur ventilateur	Ventilatormotor	Motor ventilador
MV1	Motore ventialtore	Fan motor	Moteur ventilateur	Ventilatormotor	Motor ventilador
MV2	Motore ventialtore	Fan motor	Moteur ventilateur	Ventilatormotor	Motor ventilador
N	Neutro	Power neutral	Neutre d'alimentation	Nullleiter Versorgung	Neutro d'alimentacón
PE	Terra	Earth	Mise à terre	Erdleitung	conexión a tierra
PR	Pannello comandi	Remote control	Panneau commandes	Bedienungstafel	Panel de comandos
R1 ... R6	Relé ausiliario	Auxiliary relay	Relais auxiliaire	Hilfsrelais	Relè
RC1	Resistenza olio CP	CP oil heater	Resistance huile CP	Karter heirung	Resistencia aceite CP
RC1A	Resistenza olio CP	CP oil heater	Resistance huile CP	Karter heirung	Resistencia aceite CP
RC2	Resistenza olio CP	CP oil heater	Resistance huile CP	Karter heirung	Resistencia aceite CP
RC2A	Resistenza olio CP	CP oil heater	Resistance huile CP	Karter heirung	Resistencia aceite CP
RCS	Relé controllo sequenza	Phase - sequence relay	relais sequenciel	Relais phasenreihenfolge	Secuencia fase + control tensión
RE	Resistenza scambiatore	Exchanger heater	Resistance echangerur	ELT heizung	Resist. anticon. evaporador
SET	Secondo Set	Second set	deuxieme set	Zweiter sollwert	Segundo set
SEZ.1	Linea CP	Supply line CP	Conduite d'alimentation CP	Vorlaufleitung CP	Conducto de suministro CP
SEZ.1A	Linea CP	Supply line CP	Conduite d'alimentation CP	Vorlaufleitung CP	Conducto de suministro CP
SEZ.2	Linea V	Supply line V	Conduite d'alimentation V	Vorlaufleitung V	Conducto de suministro V
SEZ.3	Linea RCS	Supply line RCS	Conduite d'alimentation RCS	Vorlaufleitung RCS	Conducto de suministro RCS
SEZ.4	Linea A	Supply line A	Conduite d'alimentation A	Vorlaufleitung A	Conducto de suministro A
SEV1/2	Sonda liquido evaporatore	Evaporator probe	Sonde évaporateur	Fühler für Verdampfer	Sonda evaporador
TAP1/2	Trasduttore alta pressione	High pressure trasducer	Trasducterur haute pression	HD-Drucktransmitter	Transductor de alta presión
TBP1/2	Trasduttore bassa pressione	Low pressure trasducer	Trasducterur basse pression	ND-Drucktransmitter	Transdutor de baja presión
TA	Termostato ambiente	Ambient thermostat			
TG1	Termostato gas premente	Discharge pipe thermostat	thermostat sur refoulement	Thermischer schutz-druckleitung	Termostato gas impelente
TG2	Termostato gas premente	Discharge pipe thermostat	thermostat sur refoulement	Thermischer schutz-druckleitung	Termostato gas impelente
TR	Trasformatore	Feeding voltage trasformer	Transformateur d'alimentation	Transformator	Transformador
TR1	Trasformatore	Feeding voltage trasformer	Transformateur d'alimentation	Transformator	Transformador
TSRE	Termostato sicurezza RE	RE Safety thermostat	Thermostat de securite RE	Sicherheitsthermostat RE	Termostato de seguridad RE
TV1	Termico ventilatore	Fan thermal protection	Protec. thermique ventilateur	Thermischer schutz ventilator	Protección motor del ventilador
TV1A	Termico ventilatore	Fan thermal protection	Protec. thermique ventilateur	Thermischer schutz ventilator	Protección motor del ventilador
TV2	Termico ventilatore	Fan thermal protection	Protec. thermique ventilateur	Thermischer schutz ventilator	Protección motor del ventilador
TV2A	Termico ventilatore	Fan thermal protection	Protec. thermique ventilateur	Thermischer schutz ventilator	Protección motor del ventilador
VB1	Elettrovalvola batteria	Coil valve	Vanne batterie	Ventil Warmetauscher	Válvula batería
VB2	Elettrovalvola batteria	Coil valve	Vanne batterie	Ventil Warmetauscher	Válvula batería
VR1	Elettrovalvola recupero totale	Total recovery valve	Vanne recuperation totale	Magnetventil Wärmerückgewin.	Válvula recuperación
VR2	Elettrovalvola recupero totale	Total recovery valve	Vanne recuperation totale	Magnetventil Wärmerückgewin.	Válvula recuperación
VRT1	Elettrovalvola recupero totale	Total recovery valve	Vanne recuperation totale	Magnetventil Wärmerückgewin.	Válvula recuperación
VRT2	Elettrovalvola recupero totale	Total recovery valve	Vanne recuperation totale	Magnetventil Wärmerückgewin.	Válvula recuperación
VSL1	Elettrovalvola interc. liquido	Liquid gate solenoid valve	Vanne solenoide clapet liquide	Magnetventil Fluessigkeitsleitung	Válvula interceptación líquido
VSL2	Elettrovalvola interc. liquido	Liquid gate solenoid valve	Vanne solenoide clapet liquide	Magnetventil Fluessigkeitsleitung	Válvula interceptación líquido
	Componenti non forniti	Components not supplied	Componsants non fournis	Nicht lieferare teile	Compon. no suministrados
	Componenti forniti optional	Optional components	Compons. fournis en option	Auf anfrage lieferbare teile	Accessorios
– – – –	Coll. da eseguire in cantiere	Con. to be wired on job dite	Raccord. a effect. ur chantier	Bauseitig urchzufehr. verdraht.	Conex. en el lugar de instalación

Gli schemi elettrici sono soggetti ad aggiornamento; è opportuno fare riferimento allo schema elettrico allegato all'apparecchio.
Wiring diagrams are subject to modification. Therefore, always refer to the wiring diagram inside the unit.

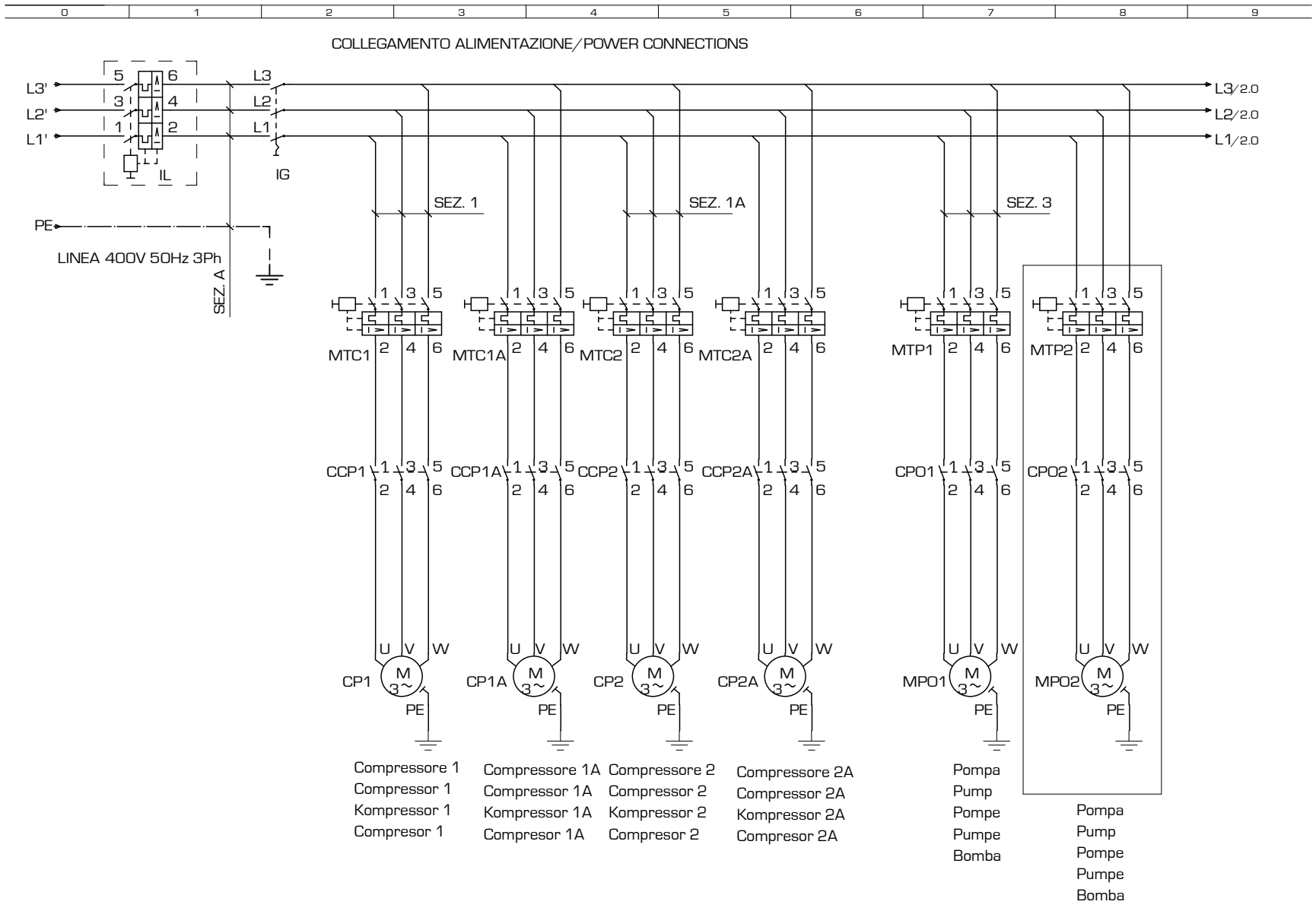

Les schémas électriques sont soumis à des mises à jour; se reporter au schéma électrique en pièce jointe à l'appareil.
Die elektrischen Schaltpläne können immer wieder geändert werden; es ist immer der mit dem Gerät mitgelieferte Schaltplan zu beachten.
Los esquemas eléctricos están sujetos a actualizaciones; es necesario consultar el esquema eléctrico adjunto al aparato.

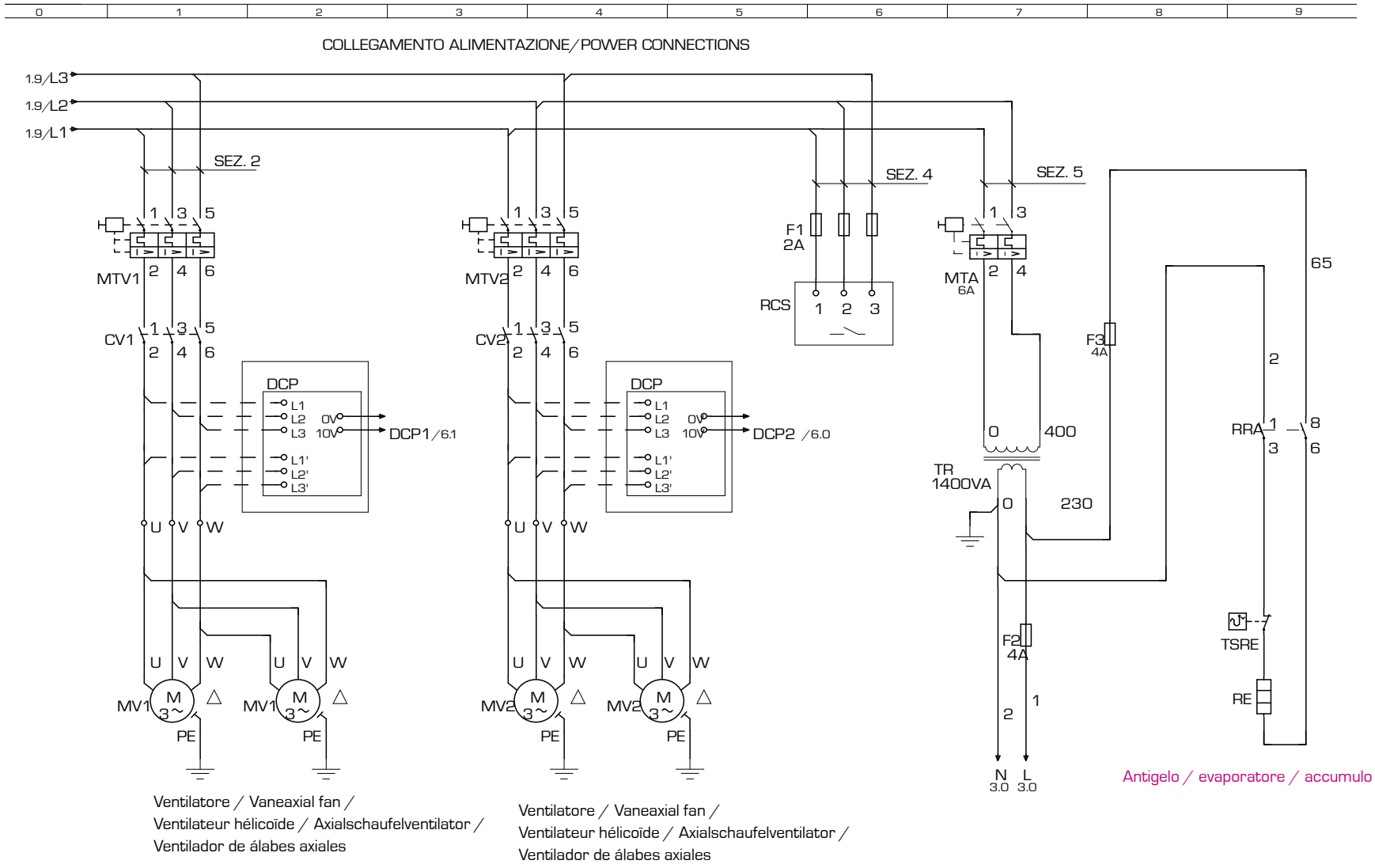

Gli schemi elettrici sono soggetti ad aggiornamento; è opportuno fare riferimento allo schema elettrico allegato all'apparecchio.
Wiring diagrams are subject to modification. Therefore, always refer to the wiring diagram inside the unit.

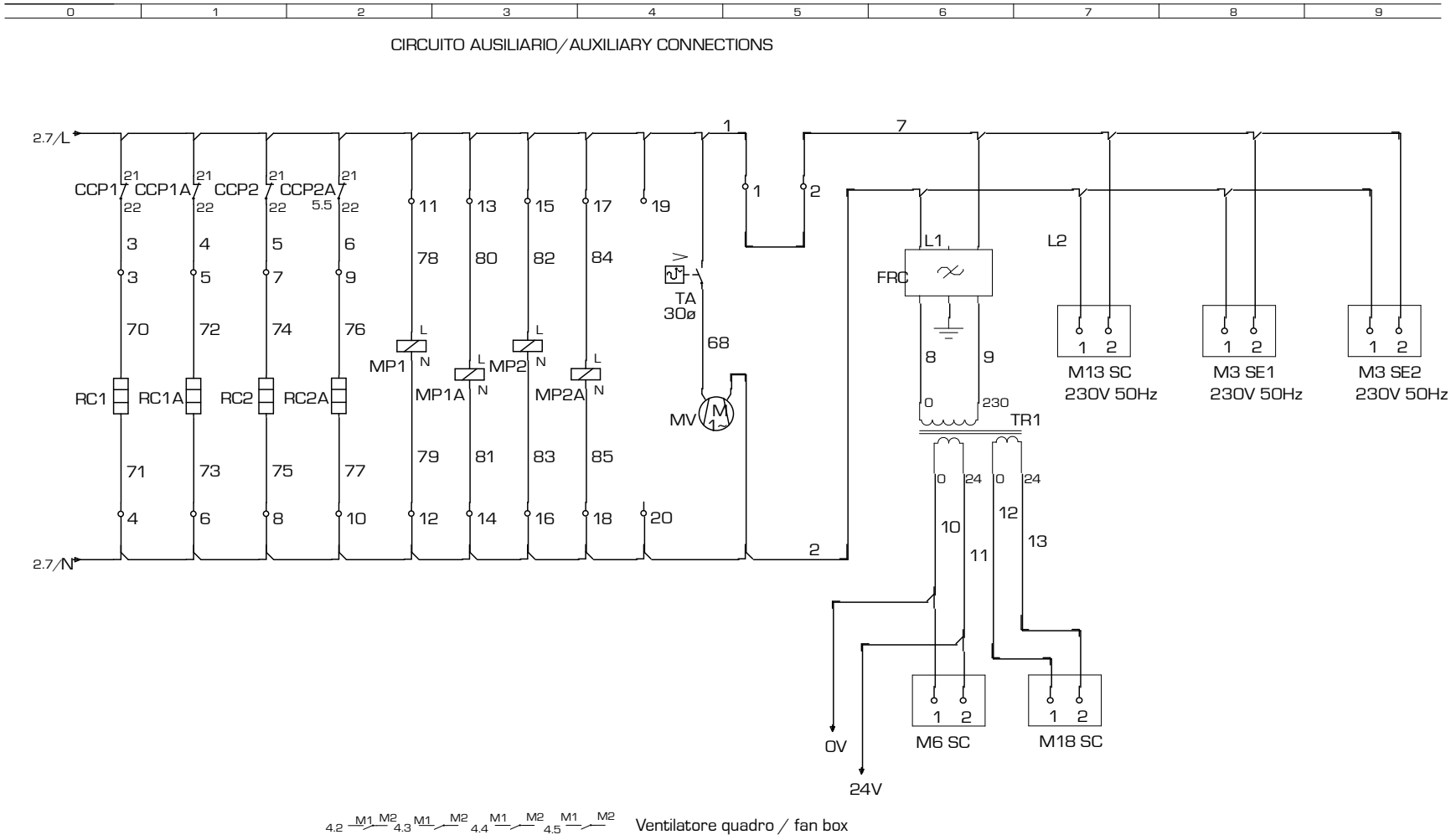

Les schémas électriques sont soumis à des mises à jour; se reporter au schéma électrique en pièce jointe à l'appareil.
Die elektrischen Schaltpläne können immer wieder geändert werden; es ist immer der mit dem Gerät mitgelieferte Schaltplan zu beachten.
Los esquemas eléctricos están sujetos a actualizaciones; es necesario consultar el esquema eléctrico adjunto al aparato.

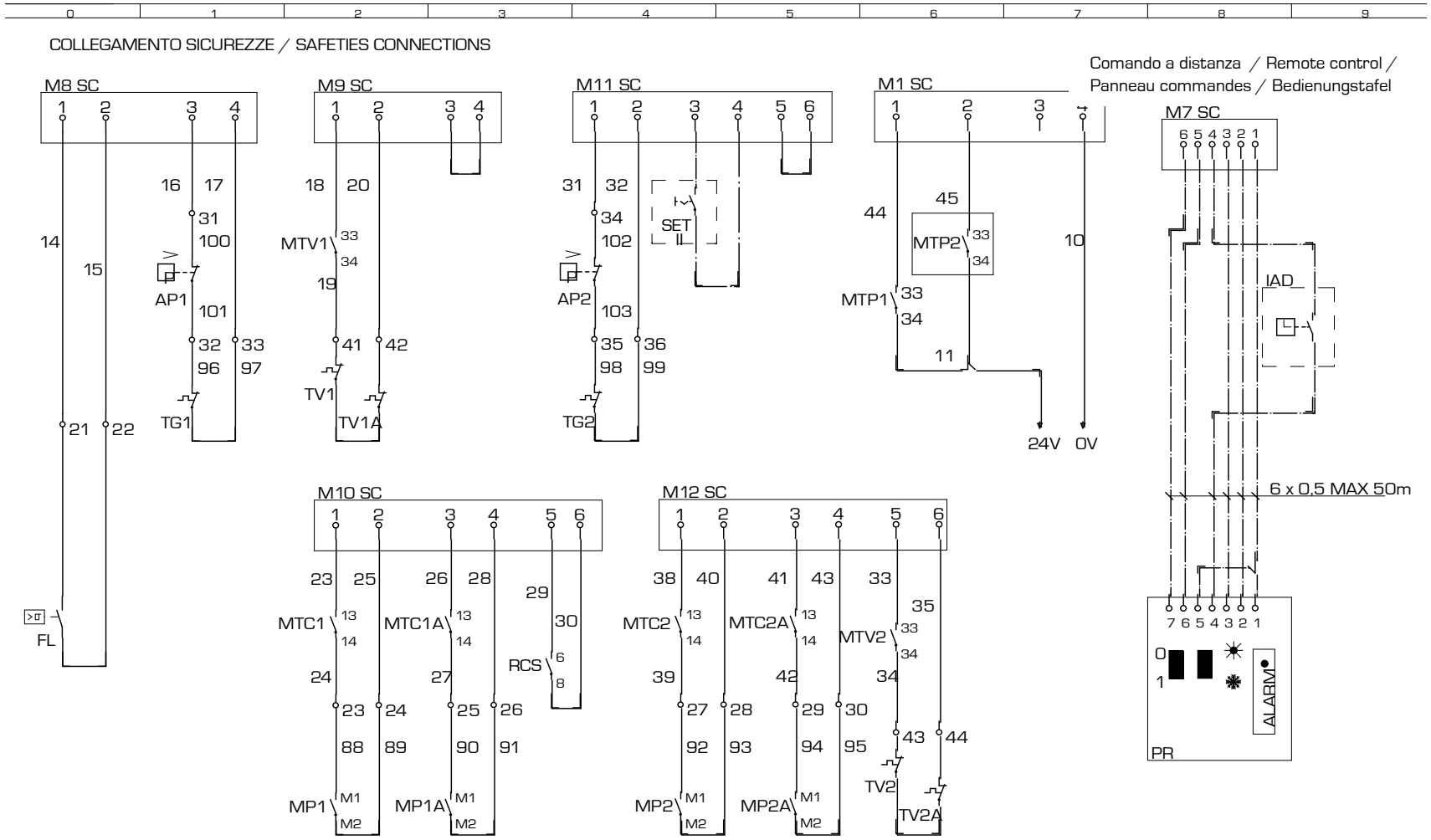

Gli schemi elettrici sono soggetti ad aggiornamento; è opportuno fare riferimento allo schema elettrico allegato all'apparecchio.
Wiring diagrams are subject to modification. Therefore, always refer to the wiring diagram inside the unit.

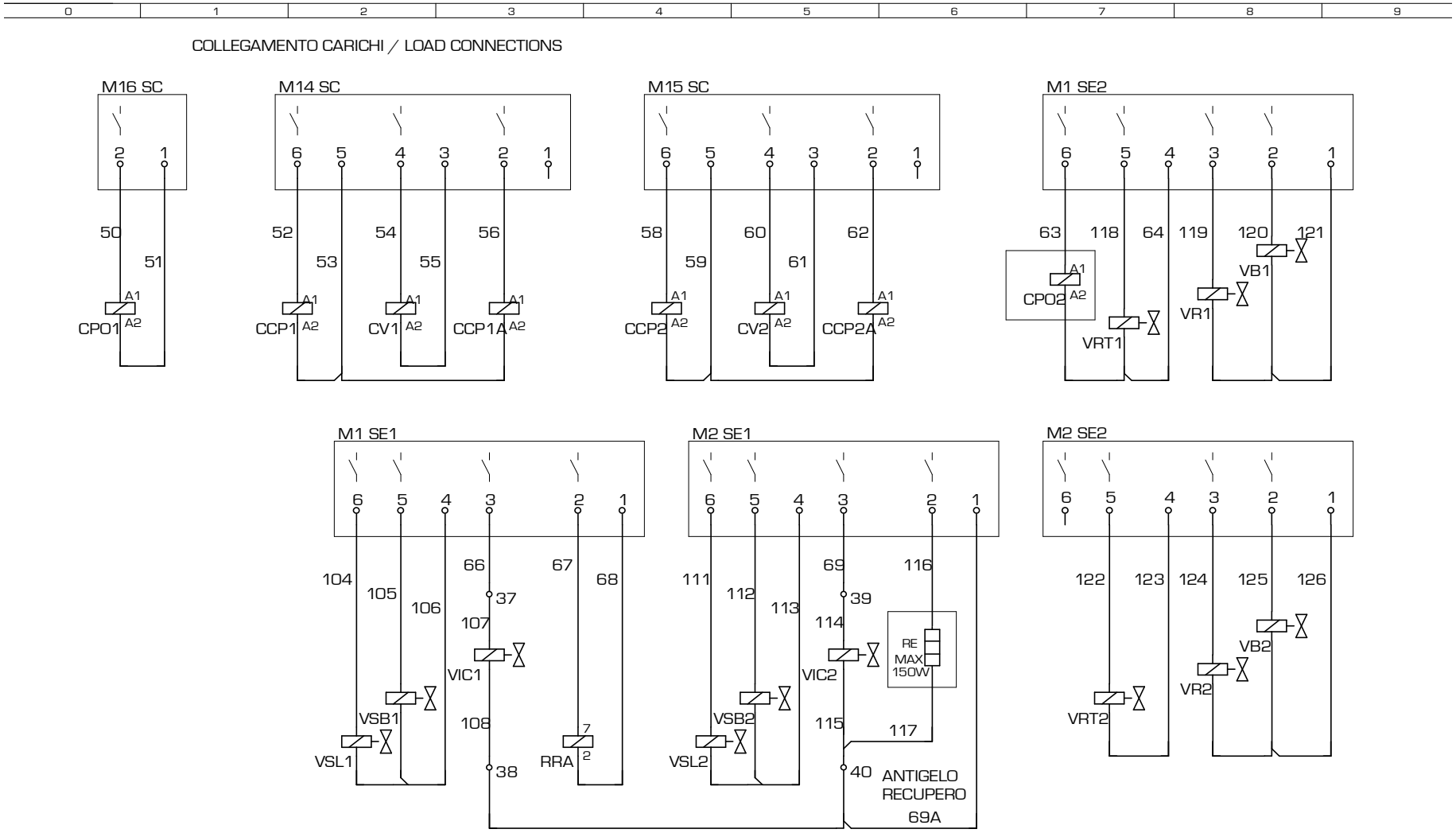

Les schémas électriques sont soumis à des mises à jour, se reporter au schéma électrique en pièce jointe à l'appareil.
Die elektrischen Schaltpläne können immer wieder geändert werden; es ist immer der mit dem Gerät mitgelieferte Schaltplan zu beachten.
Los esquemas eléctricos están sujetos a actualizaciones; es necesario consultar el esquema eléctrico adjunto al aparato.

ELECTRONIC CARD GR03 | FICHE ELECTRONIQUE | PLATINE GR03 | TARJETA ELETRÓNICA GR03

NOTA: La pagina 7/7 o 8/8 riporta la disposizione dei componenti nella scatola elettrica.

Note : Page 7/7 - 8/8 shows how to place the components in the electric box

La page 7/7 - 8/8 indique la disposition des composants dans le boîtier électrique

Anmerkung: Die Anordnung der Komponenten des Elt. Schaltschrankes ist auf Seite 7/7 - 8/8 angegeben

INDEX ◀ 6/7 ▶ 40999.00 pag 4/ 7

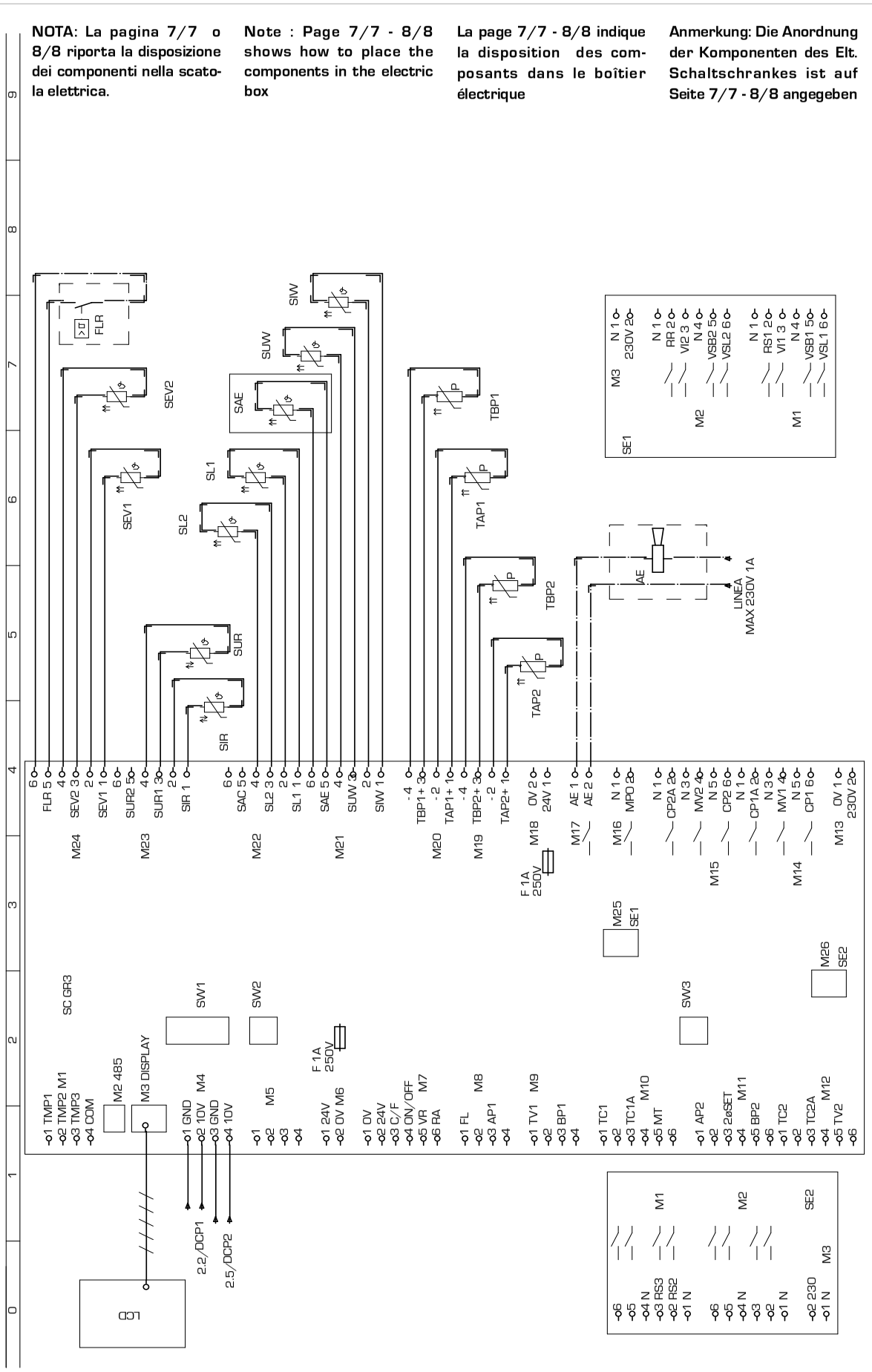

COD. **40999.00** TYPE **NRA 800 - 900 - 1000 ° H T ° ° ° °da 01 a P4 LEGENDA**

CODE	DESCRIZIONE	DESCRIPTION	DESCRIPTION	BESCHREIBUNG	CARATERÍSTICAS
AP1	Pres. di alta pressione	High pressure control	Pressotat haute pression	Hochdruckpressostat	Presóstato de alta presión
AP2	Pres. di alta pressione	High pressure control	Pressotat haute pression	Hochdruckpressostat	Presóstato de alta presión
BP1	Pres. di bassa pressione	Low pressure control	Presostat basse pression	Niederdruckpressotat	Presóde baja presión
BP2	Pres. di bassa pressione	Low pressure control	Presostat basse pression	Niederdruckpressotat	Presóde baja presión
CCP1	Contattore compressore	Compressor contactor	Contacteur compresseur	Kompressorschuetz	Contador CP
CCP1A	Contattore compressore	Compressor contactor	Contacteur compresseur	Kompressorschuetz	Contador CP
CCP1B	Contattore compressore	Compressor contactor	Contacteur compresseur	Kompressorschuetz	Contador CP
CCP2	Contattore compressore	Compressor contactor	Contacteur compresseur	Kompressorschuetz	Contador CP
CCP2A	Contattore compressore	Compressor contactor	Contacteur compresseur	Kompressorschuetz	Contador CP
CCP2B	Contattore compressore	Compressor contactor	Contacteur compresseur	Kompressorschuetz	Contador CP
CP1	Compressore	Compressor	compresseur	Kompressor	Compresor
CP1A	Compressore	Compressor	compresseur	Kompressor	Compresor
CP1B	Compressore	Compressor	compresseur	Kompressor	Compresor
CP2	Compressore	Compressor	compresseur	Kompressor	Compresor
CP2B	Compressore	Compressor	compresseur	Kompressor	Compresor
CPO	Contattore pompa	Pump contactor	Contacteur pompe	Schütz - pumpe	Contador bomba
CV1	temperature	Fan contactor	temperature 1	Ventilatorschuetz	Dispositivo para bajas
CV2	Contattore ventilatore	Fan contactor	Contacteur ventilateur	Ventilatorschuetz	Contador motores ventilador
DCP1	ventilatore	Low ambient temperature	ventilateur	winterregelung 1	Dispositivo para bajas
DCP2	Dispositivo basse	Low ambient temperature	Dispositif pour basse	winterregelung 2	temperaturas 1
FL	Flussostato	Flow swiitch	Fluxostat	Stroemungswaechter	Flujóstato
FRC	Filtro antidisturbo	anti-noise filter	Filtre antiparasites	entstoerfilter	Filtro antiruidos
IAD	Interruttore ausiliario	Auxiliary switch	Interrupteur auxiliairie	Hilfsschalter	Inter. acceso - apaga do a dista.
IG	Inerruttore generale	Main switch	Disjoncteur général	Hauptschalter	Interruptor general
IL	Interruttore di linea	Line switch	Interrupteur de ligne	Leitungsschalter	Interruptor de línea
L1	Linea	Supply line	Conduite d'alimentation	Vorlaufleitung	Conducto de suministro
L2	Linea	Supply line	Conduite d'alimentation	Vorlaufleitung	Conducto de suministro
L3	Linea	Supply line	Conduite d'alimentation	Vorlaufleitung	Conducto de suministro
M1	Ingresso protezioni	Protection input	Entrée protection	Schutzvorrishtungen eintritt	Ingreso protecciones
M1 SC	Morsetto 1 GRO3	Electric terminal 1 GRO3	Borne électrique 1 GRO3	Klemme1 GRO3	Borne terminal 1 GRO3
M1 SE1	Mors. 1 scheda espan. 1 GRO3	Elec. terminal 1Expa. card 2GRO3	Borne élec.1 Carte d'expa.1 GRO3	Klemme1Expansion.1 GRO3	Bor. ter. Tarjeta de expan.1 GRO3
M1 SE2	Mors. 1 scheda espan. 2 GRO3	Elec. terminal 1Expa. card 2GRO3	Borne élec.1 Carte d'expa.2 GRO3	Klemme1Expansion.2 GRO3	Bor. ter. Tarjeta de expan.2 GRO3
M10	Ingresso protezioni	Protection input	Entrée protections	Schutzvorrichtungen eintritt	Ingreso protecciones
M10 SC	Morsetto 10 GRO3	Electric terminal 10 GRO3	Borne électrique 10 GRO3	Klemme 10 GRO3	Borne terminal 10 GRO3
M11	Ingresso protezioni	Protection input	Entrée protections	Schutzvorrichtungen eintritt	Ingreso protecciones
M11 SC	Morsetto 11 GRO3	Electric terminal 11 GRO3	Borne électrique 11 GRO3	Klemme 11 GRO3	Borne terminal 11 GRO3
M12	Ingresso protezioni	Protection input	Entrée protections	Schutzvorrichtungen eintritt	Ingreso protecciones
M12 SC	Morsetto 12 GRO3	Electric terminal 12 GRO3	Borne électrique 12 GRO3	Klemme 12 GRO3	Borne terminal 12 GRO3
M13	Linea 230 V	230 V line	Ligne 230 V	Laintung 230 V	Linea 230 V
M13 SC	Morsetto 13 GRO3	Electric terminal 13 GRO3	Borne électrique 13 GRO3	Klemme1 GRO3	Borne terminal 13 GRO3
M14	Uscite	Output	Sorties	Ausgänge	Salidas
M14 SC	Morsetto 14 GRO3	Electric terminal 14 GRO3	Borne électrique 14 GRO3	Klemme 14 GRO3	Borne terminal 14 GRO3
M15	Uscite	Output	Sorties	Ausgänge	Salidas
M15 SC	Morsetto 15 GRO3	Electric terminal 15 GRO3	Borne électrique 15 GRO3	Klemme 15 GRO3	Borne terminal 15 GRO3
M16	Comando pompa	Start pump	Comande pompe	Steuerugnpumpe	Comando bomba
M16 SC	Morsetto 16 GRO3	Electric terminal 16 GRO3	Borne électrique 16 GRO3	Klemme 16 GRO3	Borne terminal 16 GRO3
M17	Allarme generale	General Alarm	Alarme generale	General alarm	Alarmas generales
M18	Alimentazione 24V	Feeding 24V	Alòimentation 24V	Stromversorgung 24V	Alimentacion 24V
M18 SC	Morsetto 18 GRO3	Electric terminal 18 GRO3	Borne électrique 18 GRO3	Klemme 18 GRO3	Borne terminal 18 GRO3
M19	Sonde di pressione	Pressure sensor	Sonde de pression	Druckfühler	Sondas de presion
M2	RS485	RS485	RS485	RS485	RS485
M2 SE1	Mors. 2 scheda espan. 1 GRO3	Elec. terminal 2Expa. card 1GRO3	Borne élec.2 Carte d'expa.1 GRO3	Klemme2Expansion.1 GRO3	Bor. ter.2 Tarj. de expan.1 GRO3
M2 SE2	Mors. 2 scheda espan. 2 GRO3	Elec. terminal 2Expa. card 2GRO3	Borne élec.2 Carte d'expa.2 GRO3	Klemme2Expansion.2 GRO3	Bor. ter.2 Tarj. de expan.2 GRO3
M20	Sonde di pressione	Pressure sensor	Sonde de pression	Druckfühler	Sondas de presion
M21	Sonde di temperatura	Temperature sensor	Sonde de température	Temperaturfühler	Sondas de temperatura
M22	Sonde di temperatura	Temperature sensor	Sonde de température	Temperaturfühler	Sondas de temperatura
M23	Sonde di temperatura	Temperature sensor	Sonde de température	Temperaturfühler	Sondas de temperatura
M24	Sonde di temperatura	Temperature sensor	Sonde de température	Temperaturfühler	Sondas de temperatura
M25	Scheda di espansione	Expansion card	Carte d'expansion	Expansionssteuerrung	Tarjeta de expansion
M26	Scheda di espansione	Expansion card	Carte d'expansion	Expansionssteuerrung	Tarjeta de expansion
M3	Visualizzatore	Display	Visualisateur	Anzeiger	Visualizador
M3 SE1	Mors. 3 scheda espan. 1 GRO3	Elec. terminal 3Expa. card 1GRO3	Borne élec.3 Carte d'expa.1 GRO3	Klemme3Expansion.1 GRO3	Bor. ter.3 Tarj. de expan.1 GRO3
M3 SE2	Mors. 3 scheda espan. 2 GRO3	Elec. terminal 3Expa. card 2GRO3	Borne élec.3 Carte d'expa.2 GRO3	Klemme3Expansion.2 GRO3	Bor. ter.3 Tarj. de expan.2 GRO3
M4	Regolazione velocità ventilatori	fan speed regulation	Reg vit. ventil	reg. vel. ventilator	Reg. vel. ventil.
M5	Libera	Free	Libre	Frei	Libre
M6	Alimentazione sicurezze 24 V	Feeding 24V	Alimentaz.sicur. 24V	Stromversorgung 24V	Alimentaz.sicur. 24V
M6 SC	Morsetto 6 GRO3	Electric terminal 6 GRO3	Borne électrique 6 GRO3	Klemme 6 GRO3	Borne terminal 6 GRO3
M7	Comando remoto	remote control	Comande a distance	Fernsteuerung	Comando remoto
M7 SC	Morsetto 7 GRO3	Electric terminal 7 GRO3	Borne électrique 7 GRO3	Klemme 7 GRO3	Borne terminal 7 GRO3
M8	Sicurezze	Safeties	Sécurité communes	Gemeinsame sicherungen	Seguridades comunes
M8 SC	Morsetto 8 GRO3	Electric terminal 8 GRO3	Borne électrique 8 GRO3	Klemme 8 GRO3	Borne terminal 8 GRO3

Les schémas électriques sont soumis à des mises à jour; se reporter au schéma électrique en pièce jointe à l'appareil.
Die elektrischen Schaltpläne können immer wieder geändert werden; es ist immer der mit dem Gerät mitgelieferte Schaltplan zu beachten.
Los esquemas eléctricos están sujetos a actualizaciones; es necesario consultar el esquema eléctrico adjunto al aparato.

COD. **40999.00** TYPE **NRA 800 - 900 - 1000 ° H T ° ° ° °da 01 a P4 LEGENDA**

CODE	DESCRIZIONE	DESCRIPTION	DESCRIPTION	BESCHREIBUNG	CARATERÍSTICAS
M9	Ingresso protezioni	Protection input	Entrée protections	Schutzvorrichtungen eintritt	Ingreso protecciones
M9 SC	Morsetto 9 GR03	Electric terminal 9 GR03	Borne électrique 9 GR03	Klemme 9 GR03	Borne terminal 9 GR03
MP1	Modulo protez. compressore	Compressor protection module	Module de protection comp.	kompressorschutzmodul	Protección interna compresor
MP1A	Modulo protez. compressore	Compressor protection module	Module de protection comp.	kompressorschutzmodul	Protección interna compresor
MP2	Modulo protez. compressore	Compressor protection module	Module de protection comp.	kompressorschutzmodul	Protección interna compresor
MP2A	Modulo protez. compressore	Compressor protection module	Module de protection comp.	kompressorschutzmodul	Protección interna compresor
MTA	Magnet. circuito ausiliario	Auxi. circuit thermal magn. cut-out	Magnétother. circuit auxiliaire	Schutzschalter Nebenkreis	Magnetotérmico circuito auxiliar
MTC1	Magnetortermico CP	CP magnetho-therma	Magnetho-thermique CP	Motorschutzschalter-CP	Magnetotérmico CP
MTC1A	Magnetortermico CP	CP magnetho-therma	Magnetho-thermique CP	Motorschutzschalter-CP	Magnetotérmico CP
MTC1B	Magnetortermico CP	CP magnetho-therma	Magnetho-thermique CP	Motorschutzschalter-CP	Magnetotérmico CP
MTC2	Magnetortermico CP	CP magnetho-therma	Magnetho-thermique CP	Motorschutzschalter-CP	Magnetotérmico CP
MTC2A	Magnetortermico CP	CP magnetho-therma	Magnetho-thermique CP	Motorschutzschalter-CP	Magnetotérmico CP
MTC2B	Magnetortermico CP	CP magnetho-therma	Magnetho-thermique CP	Motorschutzschalter-CP	Magnetotérmico CP
MTV1	Magneto termico ventilatore	Fan magneto-thermal	Magneto-thermique ventilateur	Motorschutzschalter ventilator	Magnetotermico motor ventil.
MTV2	Magneto termico ventilatore	Fan magneto-thermal	Magneto-thermique ventilateur	Motorschutzschalter ventilator	Magnetotermico motor ventil.
MV	Motore ventialtore	Fan motor	Moteur ventilateur	Ventilatormotor	Motor ventilador
MV1	Motore ventialtore	Fan motor	Moteur ventilateur	Ventilatormotor	Motor ventilador
MV2	Motore ventialtore	Fan motor	Moteur ventilateur	Ventilatormotor	Motor ventilador
N	Neutro	Power neutral	Neutre d'alimentation	Nullleiter Versorgung	Neutro d'alimentacón
PE	Terra	Earth	Mise à terre	Erdleitung	conexión a tierra
PR	Pannello comandi	Remote control	Panneau commandes	Bedienungstafel	Panel de comandos
R1 ... R6	Relé ausiliario	Auxiliary relay	Relais auxiliaire	Hilfsrelais	Relè
RC1	Resistenza olio CP	CP oil heater	Resistance huile CP	Karter heirung	Resistencia aceite CP
RC1A	Resistenza olio CP	CP oil heater	Resistance huile CP	Karter heirung	Resistencia aceite CP
RC2	Resistenza olio CP	CP oil heater	Resistance huile CP	Karter heirung	Resistencia aceite CP
RC2A	Resistenza olio CP	CP oil heater	Resistance huile CP	Karter heirung	Resistencia aceite CP
RCS	Relé controllo sequenza	Phase - sequence relay	relais sequenciel	Relais phasenreihenfolge	Secuencia fase + control tensión
RE	Resistenza scambiatore	Exchanger heater	Resistance echangerur	ELT heizung	Resist. anticon. evaporador
SET	Secondo Set	Second set	deuxieme set	Zweiter sollwert	Segundo set
SEZ.1	Linea CP	Supply line CP	Conduite d'alimentation CP	Vorlaufleitung CP	Conducto de suministro CP
SEZ.1A	Linea CP	Supply line CP	Conduite d'alimentation CP	Vorlaufleitung CP	Conducto de suministro CP
SEZ.2	Linea V	Supply line V	Conduite d'alimentation V	Vorlaufleitung V	Conducto de suministro V
SEZ.3	Linea RCS	Supply line RCS	Conduite d'alimentation RCS	Vorlaufleitung RCS	Conducto de suministro RCS
SEZ.4	Linea A	Supply line A	Conduite d'alimentation A	Vorlaufleitung A	Conducto de suministro A
SEV1/2	Sonda liquido evaporatore	Evaporator probe	Sonde évaporateur	Fühler für Verdampfer	Sonda evaporador
TAP1/2	Trasduttore alta pressione	High pressure trasducer	Trasducterur haute pression	HD-Drucktransmitter	Transductor de alta presión
TBP1/2	Trasduttore bassa pressione	Low pressure trasducer	Trasducterur basse pression	ND-Drucktransmitter	Transdutor de baja presión
TA	Termostato ambiente	Ambient thermostat			
TG1	Termostato gas premente	Discharge pipe thermostat	thermostat sur refoulement	Thermischer schutz-druckleitung	Termostato gas impelente
TG2	Termostato gas premente	Discharge pipe thermostat	thermostat sur refoulement	Thermischer schutz-druckleitung	Termostato gas impelente
TR	Trasformatore	Feeding voltage trasformer	Transformateur d'alimentation	Transformator	Transformador
TR1	Trasformatore	Feeding voltage trasformer	Transformateur d'alimentation	Transformator	Transformador
TSRE	Termostato sicurezza RE	RE Safety thermostat	Thermostat de securite RE	Sicherheitsthermostat RE	Termostato de seguridad RE
TV1	Termico ventilatore	Fan thermal protection	Protec. thermique ventilateur	Thermischer schutz ventilator	Protección motor del ventilador
TV1A	Termico ventilatore	Fan thermal protection	Protec. thermique ventilateur	Thermischer schutz ventilator	Protección motor del ventilador
TV2	Termico ventilatore	Fan thermal protection	Protec. thermique ventilateur	Thermischer schutz ventilator	Protección motor del ventilador
TV2A	Termico ventilatore	Fan thermal protection	Protec. thermique ventilateur	Thermischer schutz ventilator	Protección motor del ventilador
VB1	Elettrovalvola batteria	Coil valve	Vanne batterie	Ventil Warmetauscher	Válvula batería
VB2	Elettrovalvola batteria	Coil valve	Vanne batterie	Ventil Warmetauscher	Válvula batería
VR1	Elettrovalvola recupero totale	Total recovery valve	Vanne recuperation totale	Magnetventil Wärmerückgewin.	Válvula recuperación
VR2	Elettrovalvola recupero totale	Total recovery valve	Vanne recuperation totale	Magnetventil Wärmerückgewin.	Válvula recuperación
VRT1	Elettrovalvola recupero totale	Total recovery valve	Vanne recuperation totale	Magnetventil Wärmerückgewin.	Válvula recuperación
VRT2	Elettrovalvola recupero totale	Total recovery valve	Vanne recuperation totale	Magnetventil Wärmerückgewin.	Válvula recuperación
VSL1	Elettrovalvola interc. liquido	Liquid gate solenoid valve	Vanne solenoide clapet liquide	Magnetventil Fluessigkeitsleitung	Válvula interceptación líquido
VSL2	Elettrovalvola interc. liquido	Liquid gate solenoid valve	Vanne solenoide clapet liquide	Magnetventil Fluessigkeitsleitung	Válvula interceptación líquido
	Componenti non forniti	Components not supplied	Componsants non fournis	Nicht lieferare teile	Compon. no suministrados
	Componenti forniti optional	Optional components	Compons. fournis en option	Auf anfrage lieferbare teile	Accessorios
	Coll. da eseguire in cantiere	Con. to be wired on job dite	Raccord. a effect. ur chantier	Bauseitig urchzufehr. verdraht.	Conex. en el lugar de instalación

Gli schemi elettrici sono soggetti ad aggiornamento; è opportuno fare riferimento allo schema elettrico allegato all'apparecchio.
Wiring diagrams are subject to modification. Therefore, always refer to the wiring diagram inside the unit.

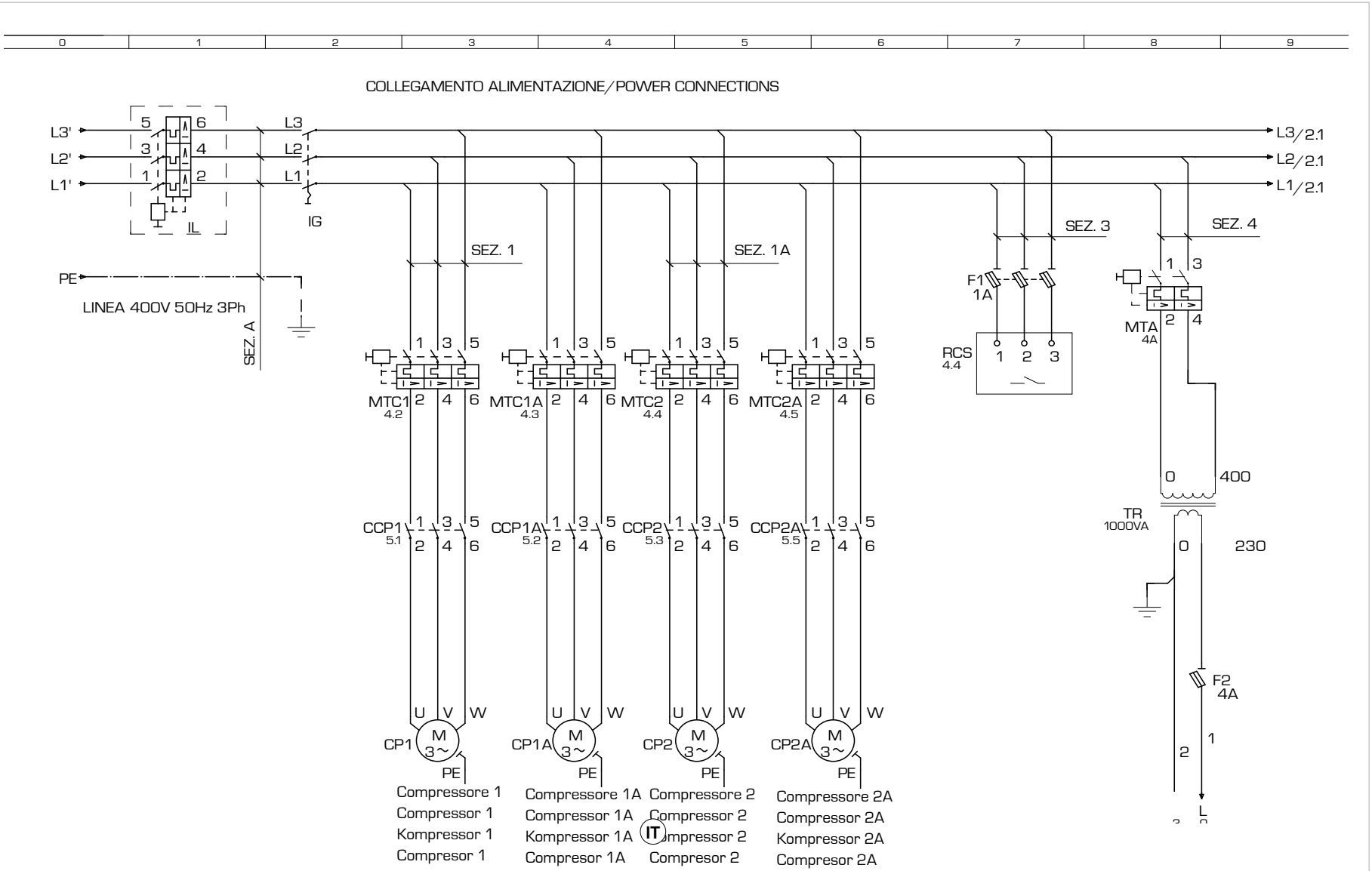

Les schémas électriques sont soumis à des mises à jour; se reporter au schéma électrique en pièce jointe à l'appareil.
Die elektrischen Schaltpläne können immer wieder geändert werden; es ist immer der mit dem Gerät mitgelieferte Schaltplan zu beachten.
Los esquemas eléctricos están sujetos a actualizaciones; es necesario consultar el esquema eléctrico adjunto al aparato.

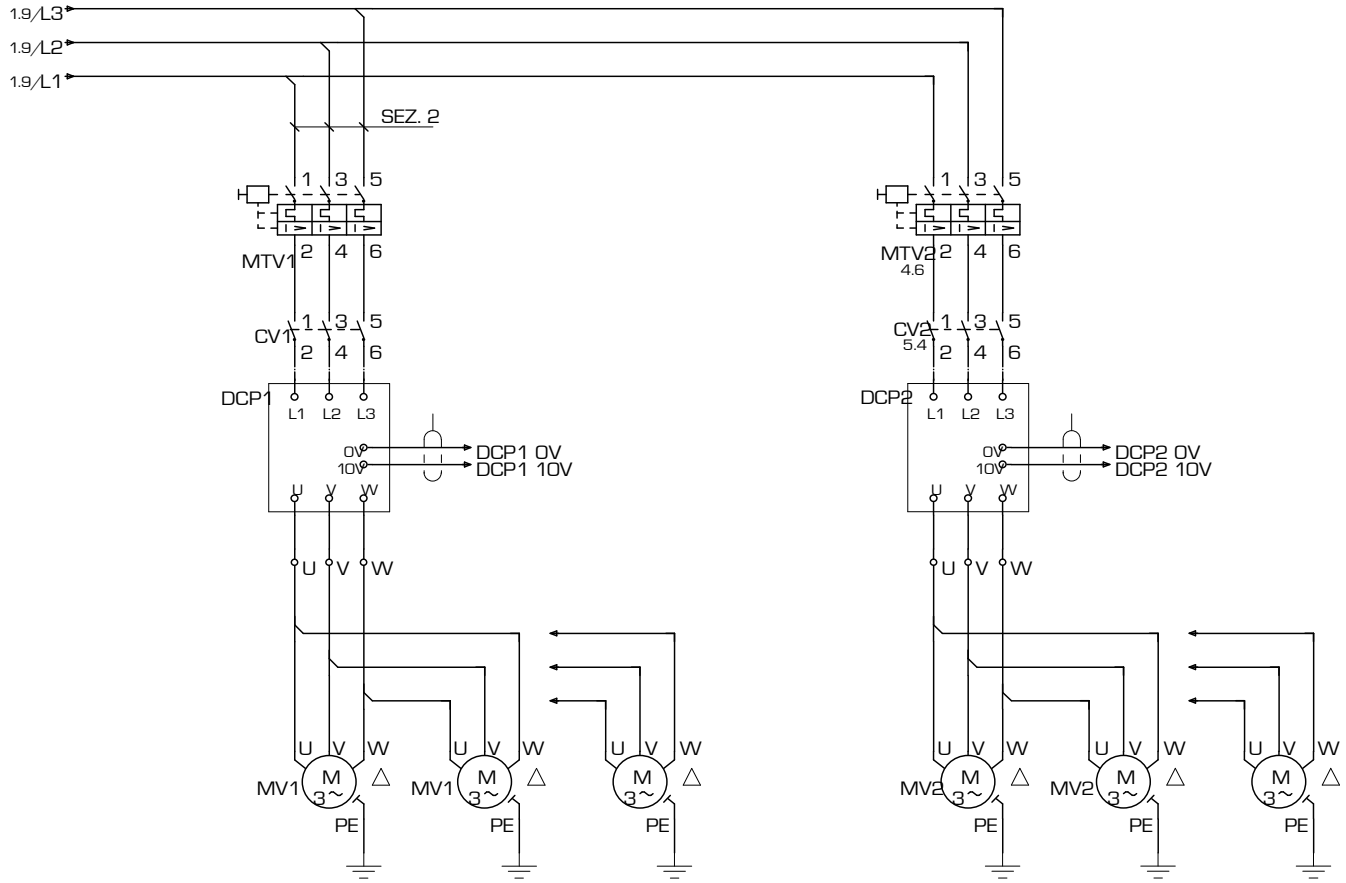

Ventilatore / Vaneaxial fan /
Ventilateur hélicoïde / Axialschaufelventilator /
Ventilador de álabes axiales

Ventilatore / Vaneaxial fan /
Ventilateur hélicoïde / Axialschaufelventilator /
Ventilador de álabes axiales

Gli schemi elettrici sono soggetti ad aggiornamento; è opportuno fare riferimento allo schema elettrico allegato all'apparecchio.
Wiring diagrams are subject to modification. Therefore, always refer to the wiring diagram inside the unit.

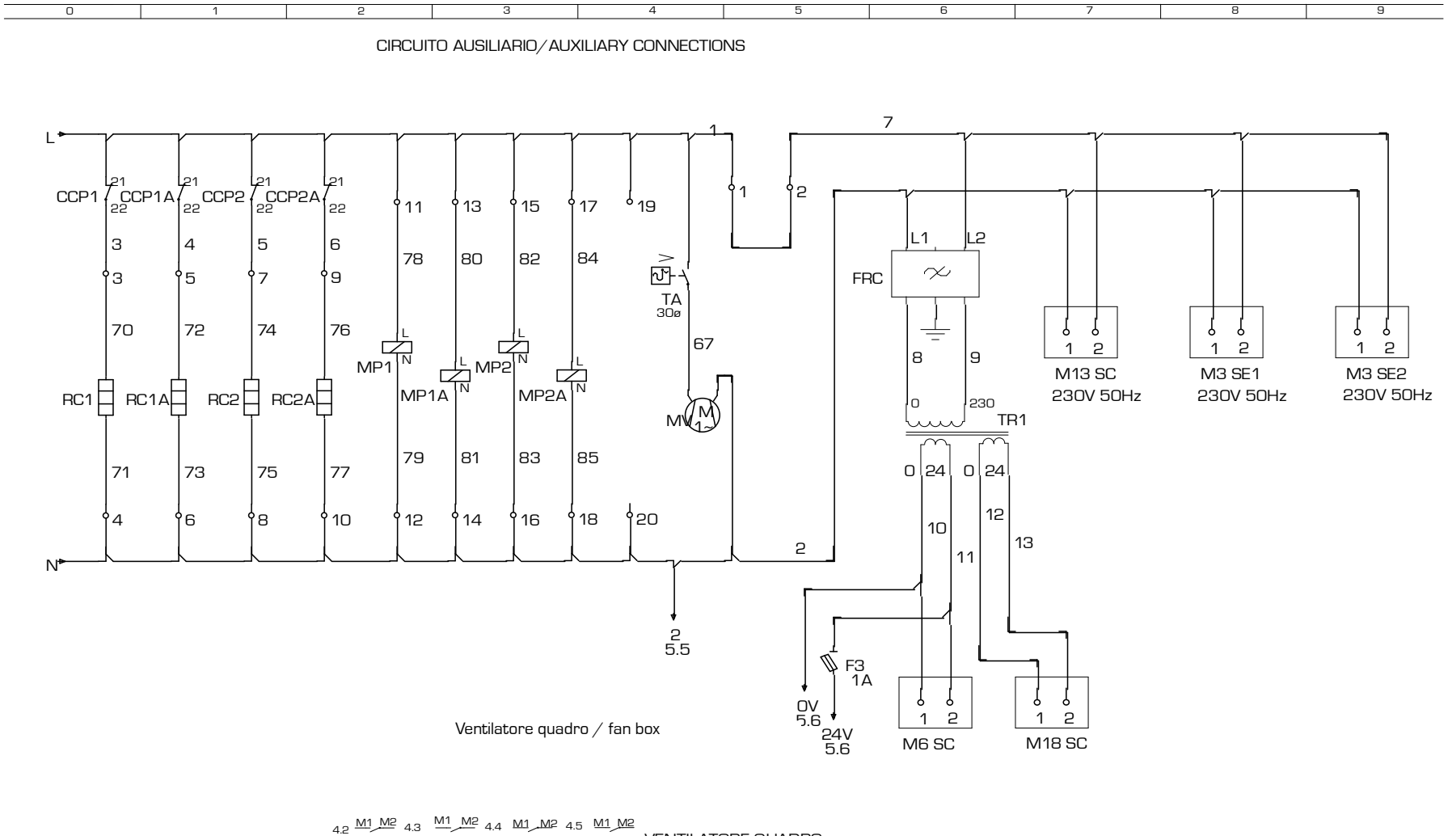

Les schémas électriques sont soumis à des mises à jour; se reporter au schéma électrique en pièce jointe à l'appareil.
Die elektrischen Schaltpläne können immer wieder geändert werden; es ist immer der mit dem Gerät mitgelieferte Schaltplan zu beachten.
Los esquemas eléctricos están sujetos a actualizaciones; es necesario consultar el esquema eléctrico adjunto al aparato.

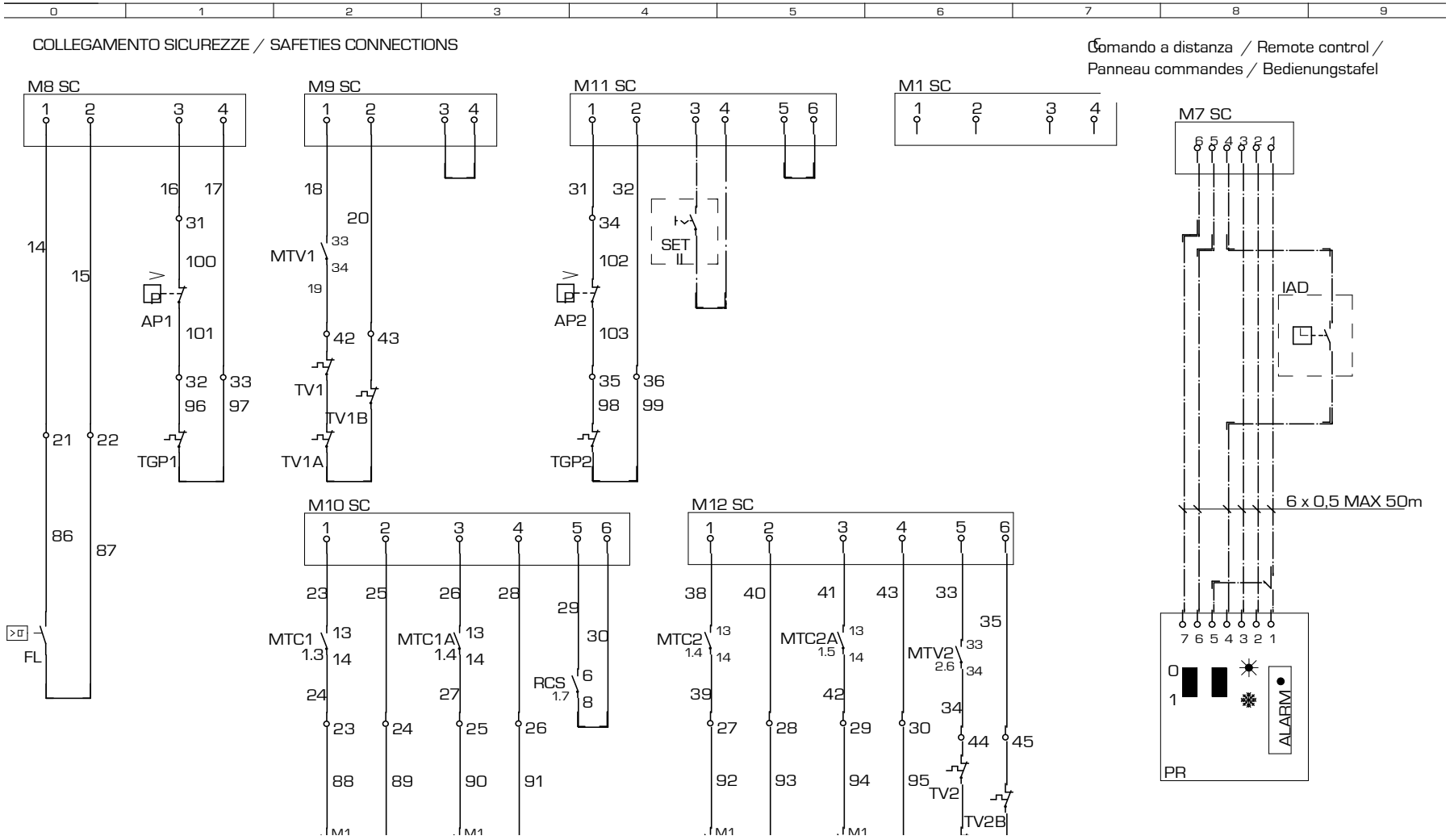

Gli schemi elettrici sono soggetti ad aggiornamento; è opportuno fare riferimento allo schema elettrico allegato all'apparecchio.
Wiring diagrams are subject to modification. Therefore, always refer to the wiring diagram inside the unit.

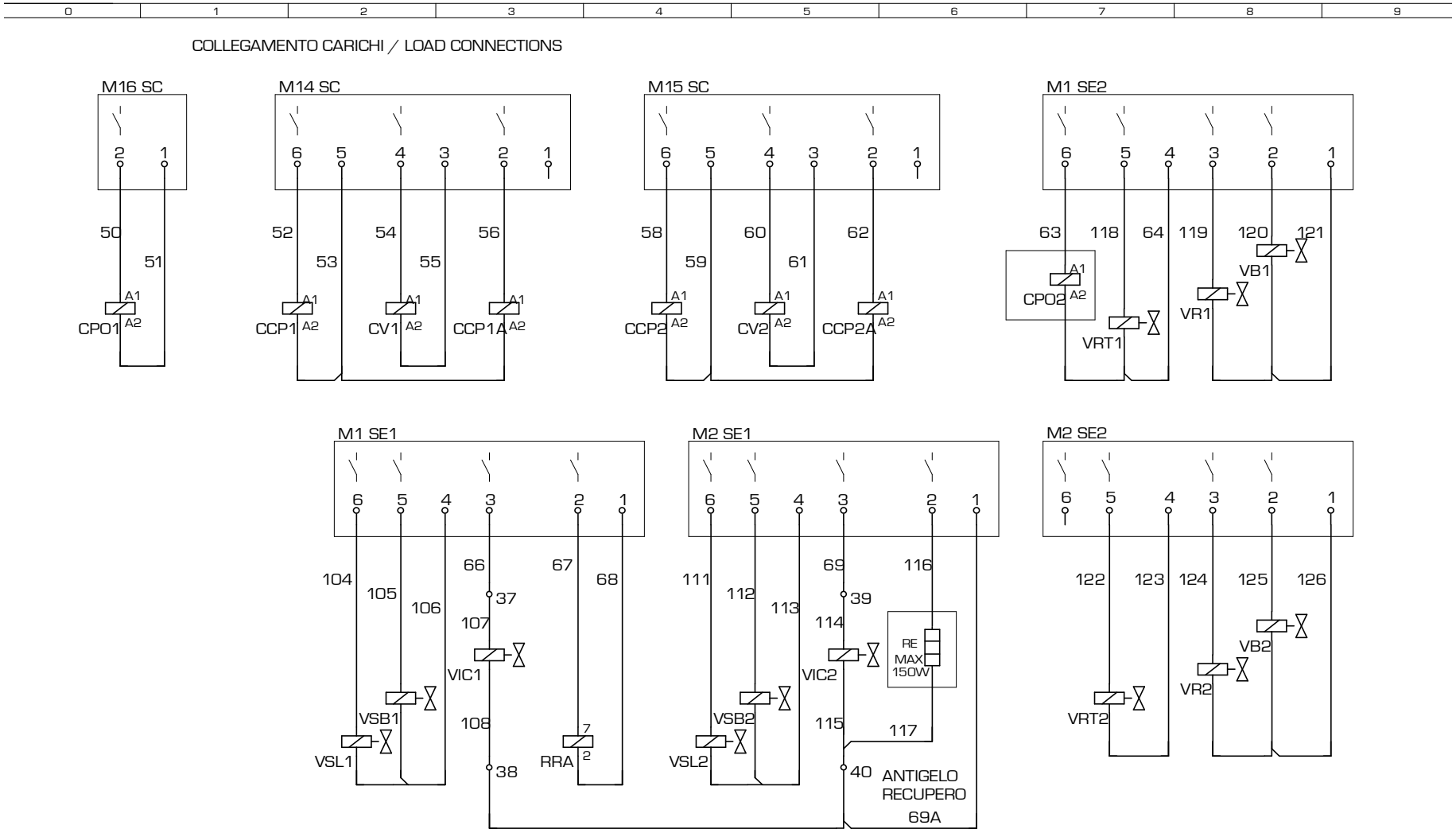

INDEX ◀ 5/7 ▶ ▶ 40983.00 pag 5/ 7

Les schémas électriques sont soumis à des mises à jour; se reporter au schéma électrique en pièce jointe à l'appareil.
Die elektrischen Schaltpläne können immer wieder geändert werden; es ist immer der mit dem Gerät mitgelieferte Schaltplan zu beachten.
Los esquemas eléctricos están sujetos a actualizaciones; es necesario consultar el esquema eléctrico adjunto al aparato.

ELECTRONIC CARD GR03 | FICHE ELECTRONIQUE | PLATINE GR03 | TARJETA ELETRÓNICA GR03

NOTA: La pagina 7/7 o 8/8 riporta la disposizione dei componenti nella scatola elettrica.

Note : Page 7/7 - 8/8 shows how to place the components in the electric box

La page 7/7 - 8/8 indique la disposition des composants dans le boîtier électrique

Anmerkung: Die Anordnung der Komponenten des Elt. Schaltschrankes ist auf Seite 7/7 - 8/8 angegeben

INDEX ◀ 6/7 ▶ ▲ 40999.00 pag 4/ 7

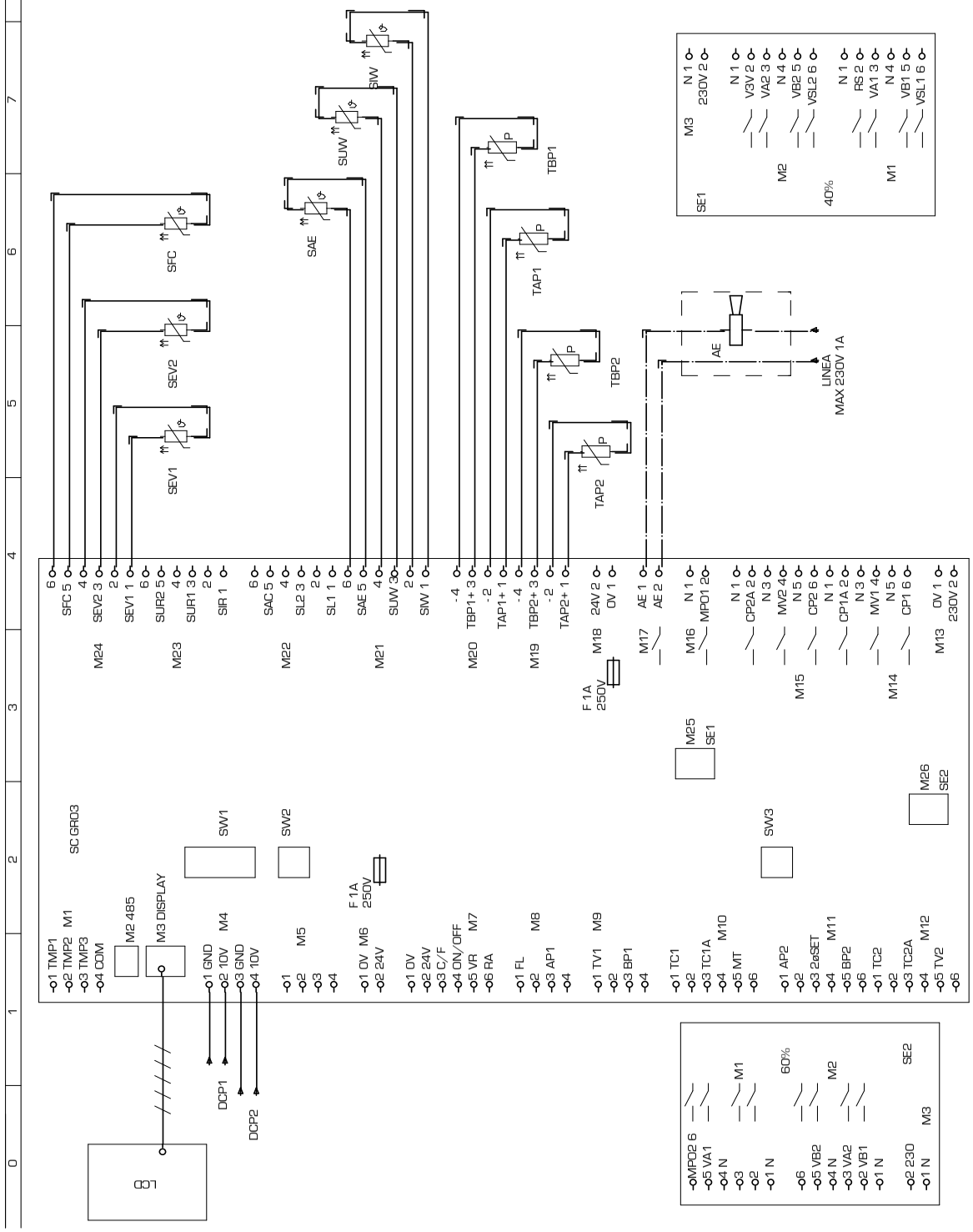

Gli schemi elettrici sono soggetti ad aggiornamento; è opportuno fare riferimento allo schema elettrico allegato all'apparecchio.
Wiring diagrams are subject to modification. Therefore, always refer to the wiring diagram inside the unit.

COD. **40983.00** TYPE **NRA 800 - 900 - 1000 ° ° ° ° ° ° °FO LEGENDA**

CODE	DESCRIZIONE	DESCRIPTION	DESCRIPTION	BESCHREIBUNG	CARATERÍSTICAS
AP1	Pres. di alta pressione	High pressure control	Pressotat haute pression	Hochdruckpressostat	Presóstato de alta presión
AP2	Pres. di alta pressione	High pressure control	Pressotat haute pression	Hochdruckpressostat	Presóstato de alta presión
BP1	Pres. di bassa pressione	Low pressure control	Presostat basse pression	Niederdruckpressotat	Presóde baja presión
BP2	Pres. di bassa pressione	Low pressure control	Presostat basse pression	Niederdruckpressotat	Presóde baja presión
CCP1	Contattore compressore	Compressor contactor	Contacteur compresseur	Kompressorschuetz	Contador CP
CCP1A	Contattore compressore	Compressor contactor	Contacteur compresseur	Kompressorschuetz	Contador CP
CCP1B	Contattore compressore	Compressor contactor	Contacteur compresseur	Kompressorschuetz	Contador CP
CCP2	Contattore compressore	Compressor contactor	Contacteur compresseur	Kompressorschuetz	Contador CP
CCP2A	Contattore compressore	Compressor contactor	Contacteur compresseur	Kompressorschuetz	Contador CP
CCP2B	Contattore compressore	Compressor contactor	Contacteur compresseur	Kompressorschuetz	Contador CP
CP1	Compressore	Compressor	compresseur	Kompressor	Compresor
CP1A	Compressore	Compressor	compresseur	Kompressor	Compresor
CP1B	Compressore	Compressor	compresseur	Kompressor	Compresor
CP2	Compressore	Compressor	compresseur	Kompressor	Compresor
CP2B	Compressore	Compressor	compresseur	Kompressor	Compresor
CPO	Contattore pompa	Pump contactor	Contacteur pompe	Schütz - pumpe	Contador bomba
CV1	temperature	Fan contactor	temperature 1	Ventilatorschuetz	Dispositivo para bajas
CV2	Contattore ventilatore	Fan contactor	Contacteur ventilateur	Ventilatorschuetz	Contador motores ventilador
DCP1	ventilatore	Low ambient temperature	ventilateur	winterregelung 1	Dispositivo para bajas
DCP2	Dispositivo basse	Low ambient temperature	Dispositif pour basse	winterregelung 2	temperaturas 1
FL	Flussostato	Flow swiitch	Fluxostat	Stroemungswaechter	Flujóstato
FRC	Filtro antidisturbo	anti-noise filter	Filtre antiparasites	entstoerfilter	Filtro antiruidos
IAD	Interruttore ausiliario	Auxiliary switch	Interrupteur auxiliairie	Hilfsschalter	Inter. acceso - apaga do a dista.
IG	Inerruttore generale	Main switch	Disjoncteur général	Hauptschalter	Interruptor general
IL	Interruttore di linea	Line switch	Interrupteur de ligne	Leitungsschalter	Interruptor de línea
L1	Linea	Supply line	Conduite d'alimentation	Vorlaufleitung	Conducto de suministro
L2	Linea	Supply line	Conduite d'alimentation	Vorlaufleitung	Conducto de suministro
L3	Linea	Supply line	Conduite d'alimentation	Vorlaufleitung	Conducto de suministro
M1	Ingresso protezioni	Protection input	Entrée protection	Schutzvorrishtungen eintritt	Ingreso protecciones
M1 SC	Morsetto 1 GR03	Electric terminal 1 GR03	Borne électrique 1 GR03	Klemme1 GR03	Borne terminal 1 GR03
M1 SE1	Mors. 1 scheda espan. 1 GR03	Elec. terminal 1Expa. card 2GR03	Borne élec.1 Carte d'expa.1 GR03	Klemme1Expansion.1 GR03	Bor. ter. Tarjeta de expan.1 GR03
M1 SE2	Mors. 1 scheda espan. 2 GR03	Elec. terminal 1Expa. card 2GR03	Borne élec.1 Carte d'expa.2 GR03	Klemme1Expansion.2 GR03	Bor. ter. Tarjeta de expan.2 GR03
M10	Ingresso protezioni	Protection input	Entrée protections	Schutzvorrichtungen eintritt	Ingreso protecciones
M10 SC	Morsetto 10 GR03	Electric terminal 10 GR03	Borne électrique 10 GR03	Klemme 10 GR03	Borne terminal 10 GR03
M11	Ingresso protezioni	Protection input	Entrée protections	Schutzvorrichtungen eintritt	Ingreso protecciones
M11 SC	Morsetto 11 GR03	Electric terminal 11 GR03	Borne électrique 11 GR03	Klemme 11 GR03	Borne terminal 11 GR03
M12	Ingresso protezioni	Protection input	Entrée protections	Schutzvorrichtungen eintritt	Ingreso protecciones
M12 SC	Morsetto 12 GR03	Electric terminal 12 GR03	Borne électrique 12 GR03	Klemme 12 GR03	Borne terminal 12 GR03
M13	Linea 230 V	230 V line	Ligne 230 V	Laintung 230 V	Linea 230 V
M13 SC	Morsetto 13 GR03	Electric terminal 13 GR03	Borne électrique 13 GR03	Klemme1 GR03	Borne terminal 13 GR03
M14	Uscite	Output	Sorties	Ausgänge	Salidas
M14 SC	Morsetto 14 GR03	Electric terminal 14 GR03	Borne électrique 14 GR03	Klemme 14 GR03	Borne terminal 14 GR03
M15	Uscite	Output	Sorties	Ausgänge	Salidas
M15 SC	Morsetto 15 GR03	Electric terminal 15 GR03	Borne électrique 15 GR03	Klemme 15 GR03	Borne terminal 15 GR03
M16	Comando pompa	Start pump	Comande pompe	Steuerugnpumpe	Comando bomba
M16 SC	Morsetto 16 GR03	Electric terminal 16 GR03	Borne électrique 16 GR03	Klemme 16 GR03	Borne terminal 16 GR03
M17	Allarme generale	General Alarm	Alarme generale	General alarm	Alarmas generales
M18	Alimentazione 24V	Feeding 24V	Alòimentation 24V	Stromversorgung 24V	Alimentacion 24V
M18 SC	Morsetto 18 GR03	Electric terminal 18 GR03	Borne électrique 18 GR03	Klemme 18 GR03	Borne terminal 18 GR03
M19	Sonde di pressione	Pressure sensor	Sonde de pression	Druckfühler	Sondas de presion
M2	RS485	RS485	RS485	RS485	RS485
M2 SE1	Mors. 2 scheda espan. 1 GR03	Elec. terminal 2Expa. card 1GR03	Borne élec.2 Carte d'expa.1 GR03	Klemme2Expansion.1 GR03	Bor. ter.2 Tarj. de expan.1 GR03
M2 SE2	Mors. 2 scheda espan. 2 GR03	Elec. terminal 2Expa. card 2GR03	Borne élec.2 Carte d'expa.2 GR03	Klemme2Expansion.2 GR03	Bor. ter.2 Tarj. de expan.2 GR03
M20	Sonde di pressione	Pressure sensor	Sonde de pression	Druckfühler	Sondas de presion
M21	Sonde di temperatura	Temperature sensor	Sonde de température	Temperaturfühler	Sondas de temperatura
M22	Sonde di temperatura	Temperature sensor	Sonde de température	Temperaturfühler	Sondas de temperatura
M23	Sonde di temperatura	Temperature sensor	Sonde de température	Temperaturfühler	Sondas de temperatura
M24	Sonde di temperatura	Temperature sensor	Sonde de température	Temperaturfühler	Sondas de temperatura
M25	Scheda di espansione	Expansion card	Carte d'expansion	Expansionssteuerrung	Tarjeta de expansion
M26	Scheda di espansione	Expansion card	Carte d'expansion	Expansionssteuerrung	Tarjeta de expansion
M3	Visualizzatore	Display	Visualisateur	Anzeiger	Visualizador
M3 SE1	Mors. 3 scheda espan. 1 GR03	Elec. terminal 3Expa. card 1GR03	Borne élec.3 Carte d'expa.1 GR03	Klemme3Expansion.1 GR03	Bor. ter.3 Tarj. de expan.1 GR03
M3 SE2	Mors. 3 scheda espan. 2 GR03	Elec. terminal 3Expa. card 2GR03	Borne élec.3 Carte d'expa.2 GR03	Klemme3Expansion.2 GR03	Bor. ter.3 Tarj. de expan.2 GR03
M4	Regolazione velocità ventilatori	fan speed regulation	Reg vit. ventil	reg. vel. ventilator	Reg. vel. ventil.
M5	Libera	Free	Libre	Frei	Libre
M6	Alimentazione sicurezze 24 V	Feeding 24V	Alimentaz.sicur. 24V	Stromversorgung 24V	Alimentaz.sicur. 24V
M6 SC	Morsetto 6 GR03	Electric terminal 6 GR03	Borne électrique 6 GR03	Klemme 6 GR03	Borne terminal 6 GR03
M7	Comando remoto	remote control	Comande a distance	Fernsteuerung	Comando remoto
M7 SC	Morsetto 7 GR03	Electric terminal 7 GR03	Borne électrique 7 GR03	Klemme 7 GR03	Borne terminal 7 GR03
M8	Sicurezze	Safeties	Sécurité communes	Gemeinsame sicherungen	Seguridades comunes
M8 SC	Morsetto 8 GR03	Electric terminal 8 GR03	Borne électrique 8 GR03	Klemme 8 GR03	Borne terminal 8 GR03

Les schémas électriques sont soumis à des mises à jour; se reporter au schéma électrique en pièce jointe à l'appareil.
Die elektrischen Schaltpläne können immer wieder geändert werden; es ist immer der mit dem Gerät mitgelieferte Schaltplan zu beachten.
Los esquemas eléctricos están sujetos a actualizaciones; es necesario consultar el esquema eléctrico adjunto al aparato.

CODE	DESCRIZIONE	DESCRIPTION	DESCRIPTION	BESCHREIBUNG	CARATERÍSTICAS
M9	Ingresso protezioni	Protection input	Entrée protections	Schutzvorrichtungen eintritt	Ingreso protecciones
M9 SC	Morsetto 9 GR03	Electric terminal 9 GR03	Borne électrique 9 GR03	Klemme 9 GR03	Borne terminal 9 GR03
MP1	Modulo protez. compressore	Compressor protection module	Module de protection comp.	kompressorschutzmodul	Protección interna compresor
MP1A	Modulo protez. compressore	Compressor protection module	Module de protection comp.	kompressorschutzmodul	Protección interna compresor
MP2	Modulo protez. compressore	Compressor protection module	Module de protection comp.	kompressorschutzmodul	Protección interna compresor
MP2A	Modulo protez. compressore	Compressor protection module	Module de protection comp.	kompressorschutzmodul	Protección interna compresor
MTA	Magnet. circuito ausiliario	Auxi. circuit thermal magn. cut-out	Magnétother. circuit auxiliaire	Schutzschalter Nebenkreis	Magnetotérmico circuito auxiliar
MTC1	Magnetortermico CP	CP magnetho-therma	Magnetho-thermique CP	Motorschutzschalter-CP	Magnetotérmico CP
MTC1A	Magnetortermico CP	CP magnetho-therma	Magnetho-thermique CP	Motorschutzschalter-CP	Magnetotérmico CP
MTC1B	Magnetortermico CP	CP magnetho-therma	Magnetho-thermique CP	Motorschutzschalter-CP	Magnetotérmico CP
MTC2	Magnetortermico CP	CP magnetho-therma	Magnetho-thermique CP	Motorschutzschalter-CP	Magnetotérmico CP
MTC2A	Magnetortermico CP	CP magnetho-therma	Magnetho-thermique CP	Motorschutzschalter-CP	Magnetotérmico CP
MTC2B	Magnetortermico CP	CP magnetho-therma	Magnetho-thermique CP	Motorschutzschalter-CP	Magnetotérmico CP
MTV1	Magneto termico ventilatore	Fan magneto-thermal	Magneto-thermique ventilateur	Motorschutzschalter ventilator	Magnetotermico motor ventil.
MTV2	Magneto termico ventilatore	Fan magneto-thermal	Magneto-thermique ventilateur	Motorschutzschalter ventilator	Magnetotermico motor ventil.
MV	Motore ventialtore	Fan motor	Moteur ventilateur	Ventilatormotor	Motor ventilador
MV1	Motore ventialtore	Fan motor	Moteur ventilateur	Ventilatormotor	Motor ventilador
MV2	Motore ventialtore	Fan motor	Moteur ventilateur	Ventilatormotor	Motor ventilador
N	Neutro	Power neutral	Neutre d'alimentation	Nullleiter Versorgung	Neutro d'alimentacón
PE	Terra	Earth	Mise à terre	Erdleitung	conexión a tierra
PR	Pannello comandi	Remote control	Panneau commandes	Bedienungstafel	Panel de comandos
R1 ... R6	Relé ausiliario	Auxiliary relay	Relais auxiliaire	Hilfsrelais	Relè
RC1	Resistenza olio CP	CP oil heater	Resistance huile CP	Karter heirung	Resistencia aceite CP
RC1A	Resistenza olio CP	CP oil heater	Resistance huile CP	Karter heirung	Resistencia aceite CP
RC2	Resistenza olio CP	CP oil heater	Resistance huile CP	Karter heirung	Resistencia aceite CP
RC2A	Resistenza olio CP	CP oil heater	Resistance huile CP	Karter heirung	Resistencia aceite CP
RCS	Relé controllo sequenza	Phase - sequence relay	relais sequenciel	Relais phasenreihenfolge	Secuencia fase + control tensión
RE	Resistenza scambiatore	Exchanger heater	Resistance echangerur	ELT heizung	Resist. anticon. evaporador
SET	Secondo Set	Second set	deuxieme set	Zweiter sollwert	Segundo set
SEZ.1	Linea CP	Supply line CP	Conduite d'alimentation CP	Vorlaufleitung CP	Conducto de suministro CP
SEZ.1A	Linea CP	Supply line CP	Conduite d'alimentation CP	Vorlaufleitung CP	Conducto de suministro CP
SEZ.2	Linea V	Supply line V	Conduite d'alimentation V	Vorlaufleitung V	Conducto de suministro V
SEZ.3	Linea RCS	Supply line RCS	Conduite d'alimentation RCS	Vorlaufleitung RCS	Conducto de suministro RCS
SEZ.4	Linea A	Supply line A	Conduite d'alimentation A	Vorlaufleitung A	Conducto de suministro A
SEV1/2	Sonda liquido evaporatore	Evaporator probe	Sonde évaporateur	Fühler für Verdampfer	Sonda evaporador
TAP1/2	Trasduttore alta pressione	High pressure trasducer	Trasducterur haute pression	HD-Drucktransmitter	Transductor de alta presión
TBP1/2	Trasduttore bassa pressione	Low pressure trasducer	Trasducterur basse pression	ND-Drucktransmitter	Transdutor de baja presión
TA	Termostato ambiente	Ambient thermostat			
TG1	Termostato gas premente	Discharge pipe thermostat	thermostat sur refoulement	Thermischer schutz-druckleitung	Termostato gas impelente
TG2	Termostato gas premente	Discharge pipe thermostat	thermostat sur refoulement	Thermischer schutz-druckleitung	Termostato gas impelente
TR	Trasformatore	Feeding voltage trasformer	Transformateur d'alimentation	Transformator	Transformador
TR1	Trasformatore	Feeding voltage trasformer	Transformateur d'alimentation	Transformator	Transformador
TSRE	Termostato sicurezza RE	RE Safety thermostat	Thermostat de securite RE	Sicherheitsthermostat RE	Termostato de seguridad RE
TV1	Termico ventilatore	Fan thermal protection	Protec. thermique ventilateur	Thermischer schutz ventilator	Protección motor del ventilador
TV1A	Termico ventilatore	Fan thermal protection	Protec. thermique ventilateur	Thermischer schutz ventilator	Protección motor del ventilador
TV2	Termico ventilatore	Fan thermal protection	Protec. thermique ventilateur	Thermischer schutz ventilator	Protección motor del ventilador
TV2A	Termico ventilatore	Fan thermal protection	Protec. thermique ventilateur	Thermischer schutz ventilator	Protección motor del ventilador
VB1	Elettrovalvola batteria	Coil valve	Vanne batterie	Ventil Warmetauscher	Válvula batería
VB2	Elettrovalvola batteria	Coil valve	Vanne batterie	Ventil Warmetauscher	Válvula batería
VR1	Elettrovalvola recupero totale	Total recovery valve	Vanne recuperation totale	Magnetventil Wärmerückgewin.	Válvula recuperación
VR2	Elettrovalvola recupero totale	Total recovery valve	Vanne recuperation totale	Magnetventil Wärmerückgewin.	Válvula recuperación
VRT1	Elettrovalvola recupero totale	Total recovery valve	Vanne recuperation totale	Magnetventil Wärmerückgewin.	Válvula recuperación
VRT2	Elettrovalvola recupero totale	Total recovery valve	Vanne recuperation totale	Magnetventil Wärmerückgewin.	Válvula recuperación
VSL1	Elettrovalvola interc. liquido	Liquid gate solenoid valve	Vanne solenoide clapet liquide	Magnetventil Fluessigkeitsleitung	Válvula interceptación líquido
VSL2	Elettrovalvola interc. liquido	Liquid gate solenoid valve	Vanne solenoide clapet liquide	Magnetventil Fluessigkeitsleitung	Válvula interceptación líquido
	Componenti non forniti	Components not supplied	Componsants non fournis	Nicht lieferare teile	Compon. no suministrados
	Componenti forniti optional	Optional components	Compons. fournis en option	Auf anfrage lieferbare teile	Accessorios
– – – –	Coll. da eseguire in cantiere	Con. to be wired on job dite	Raccord. a effect. ur chantier	Bauseitig urchzufehr. verdraht.	Conex. en el lugar de instalación

Gli schemi elettrici sono soggetti ad aggiornamento; è opportuno fare riferimento allo schema elettrico allegato all'apparecchio.
Wiring diagrams are subject to modification. Therefore, always refer to the wiring diagram inside the unit.

Power Connections | **Branchement alimentation** | **Anschluss spannungsversorgung** | **Conexión alimentación**

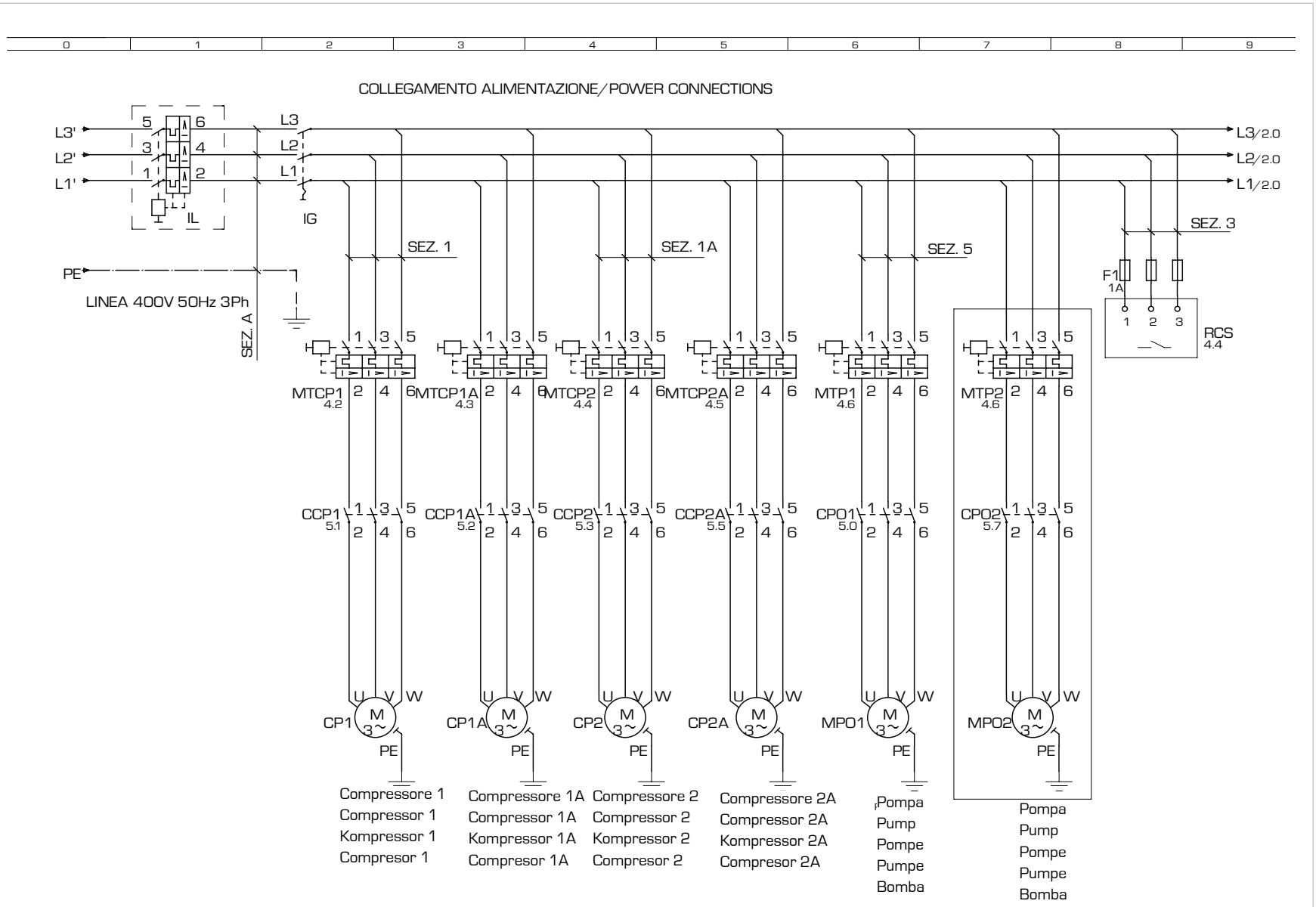

Les schémas électriques sont soumis à des mises à jour; se reporter au schéma électrique en pièce jointe à l'appareil.
Die elektrischen Schaltpläne können immer wieder geändert werden; es ist immer der mit dem Gerät mitgelieferte Schaltplan zu beachten.
Los esquemas eléctricos están sujetos a actualizaciones; es necesario consultar el esquema eléctrico adjunto al aparato.

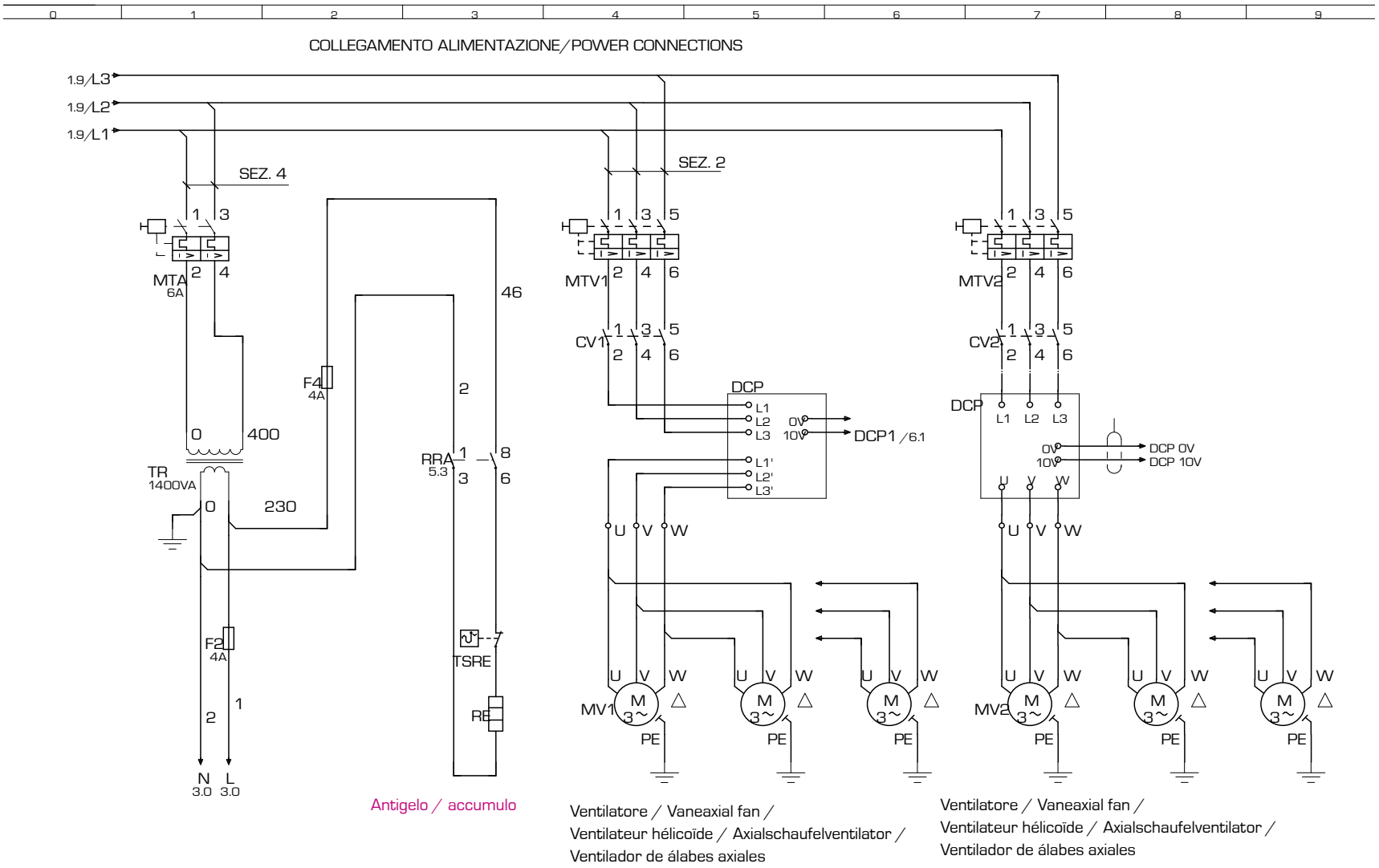

Gli schemi elettrici sono soggetti ad aggiornamento; è opportuno fare riferimento allo schema elettrico allegato all'apparecchio.
Wiring diagrams are subject to modification. Therefore, always refer to the wiring diagram inside the unit.

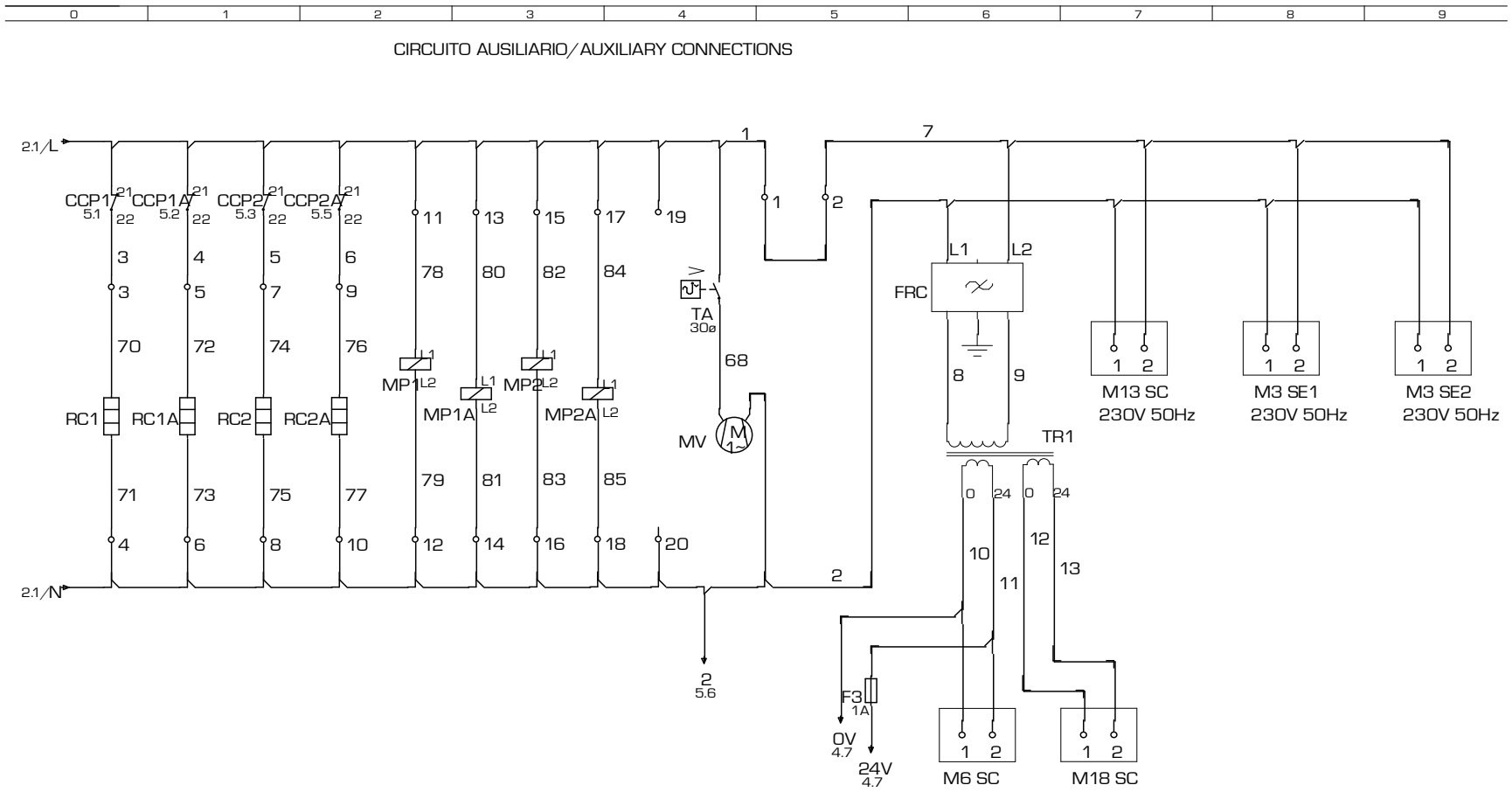

Ventilatore quadro / fan box

Les schémas électriques sont soumis à des mises à jour; se reporter au schéma électrique en pièce jointe à l'appareil.
Die elektrischen Schaltpläne können immer wieder geändert werden; es ist immer der mit dem Gerät mitgelieferte Schaltplan zu beachten.
Los esquemas eléctricos están sujetos a actualizaciones; es necesario consultar el esquema eléctrico adjunto al aparato.

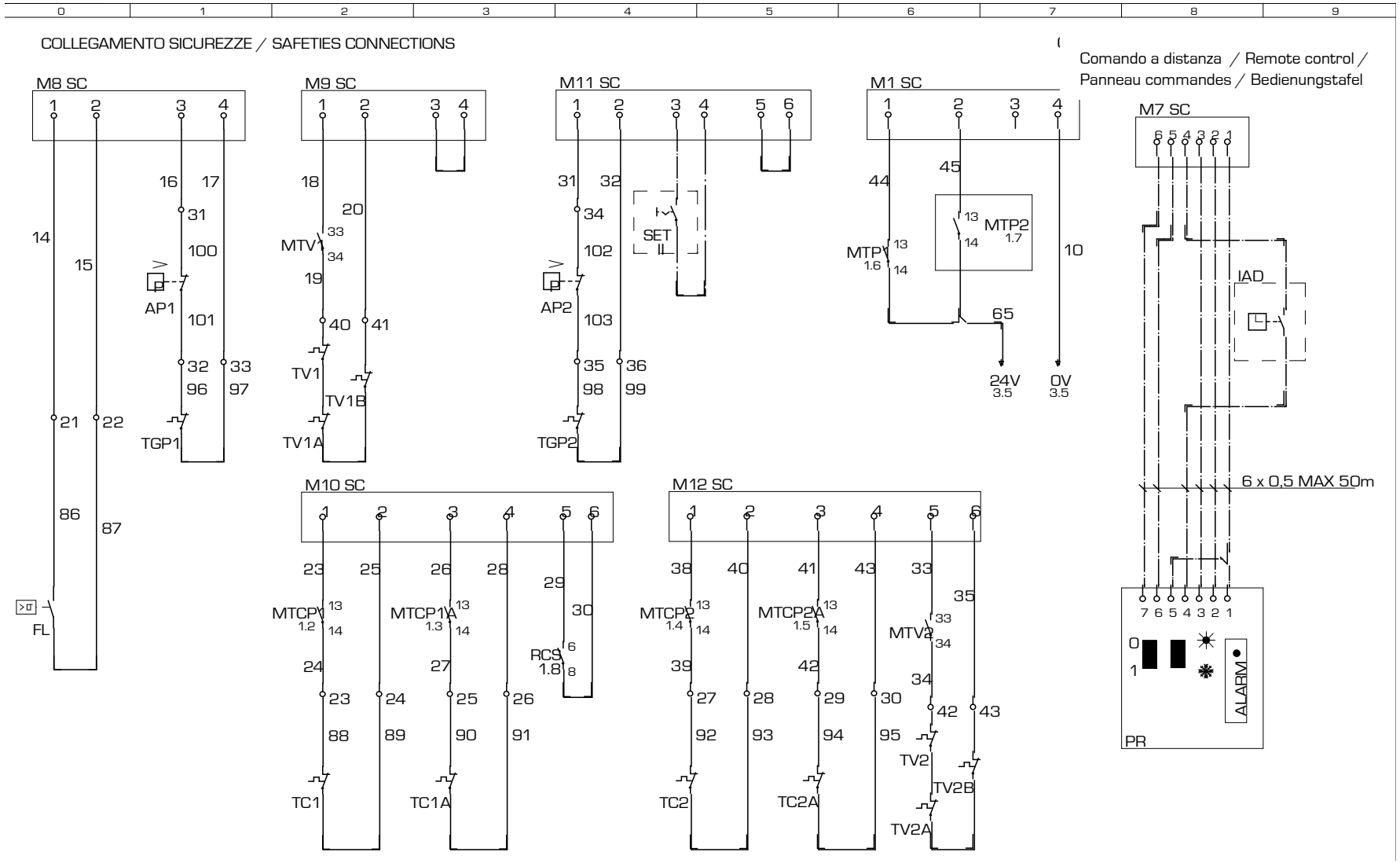

Gli schemi elettrici sono soggetti ad aggiornamento; è opportuno fare riferimento allo schema elettrico allegato all'apparecchio.
Wiring diagrams are subject to modification. Therefore, always refer to the wiring diagram inside the unit.

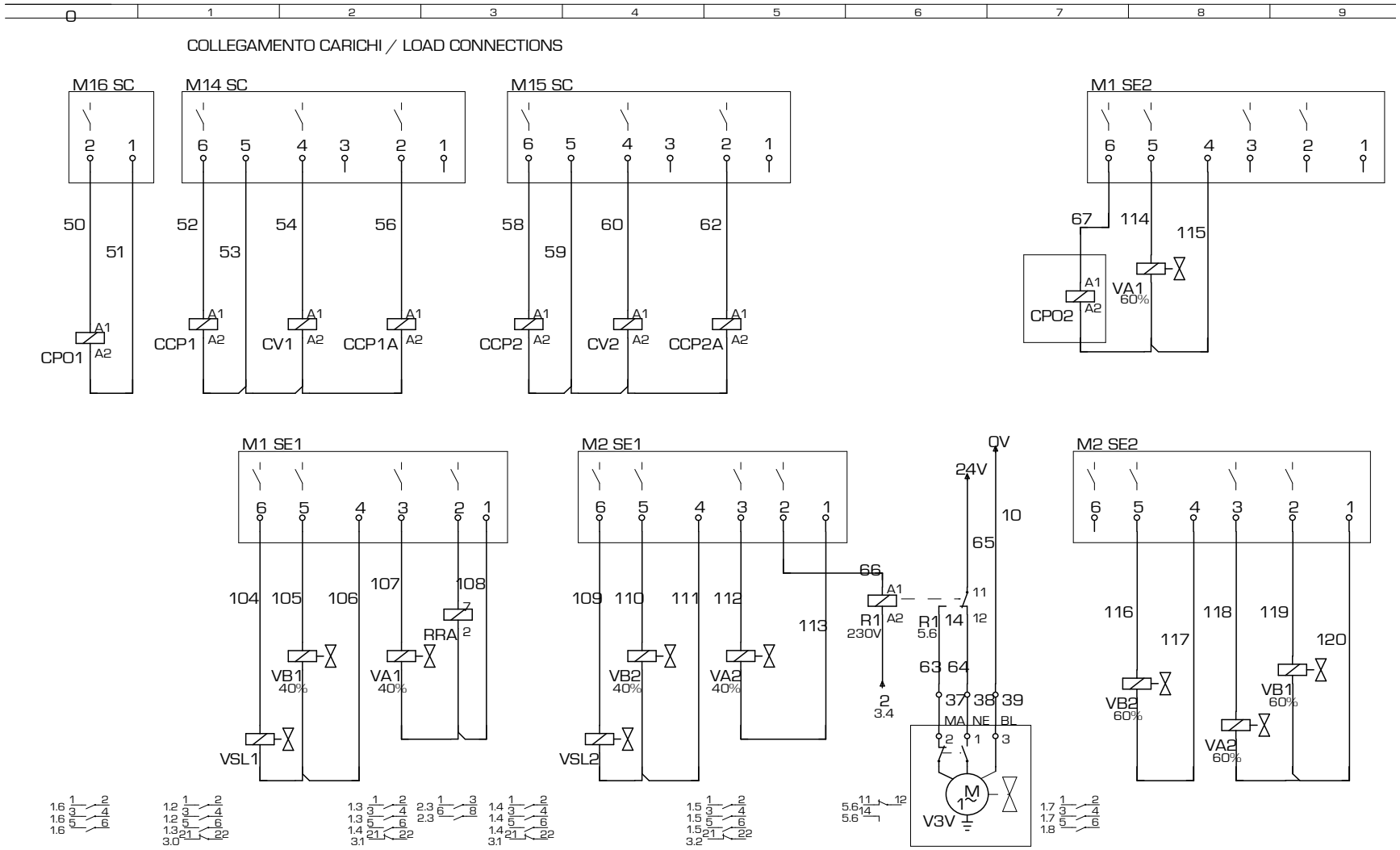

Les schémas électriques sont soumis à des mises à jour, se reporter au schéma électrique en pièce jointe à l'appareil.
Die elektrischen Schaltpläne können immer wieder geändert werden; es ist immer der mit dem Gerät mitgelieferte Schaltplan zu beachten.
Los esquemas eléctricos están sujetos a actualizaciones, es necesario consultar el esquema eléctrico adjunto al aparato.

ELECTRONIC CARD GR03 | FICHE ELECTRONIQUE | PLATINE GR03 | TARJETA ELETRÓNICA GR03

NOTA: La pagina 7/7 o 8/8 riporta la disposizione dei componenti nella scatola elettrica.

Note : Page 7/7 - 8/8 shows how to place the components in the electric box

La page 7/7 - 8/8 indique la disposition des composants dans le boîtier électrique

Anmerkung: Die Anordnung der Komponenten des Elt. Schaltschrankes ist auf Seite 7/7 - 8/8 angegeben

INDEX ◀ 6/7 ▶ 40908.00 pag 4/ 7

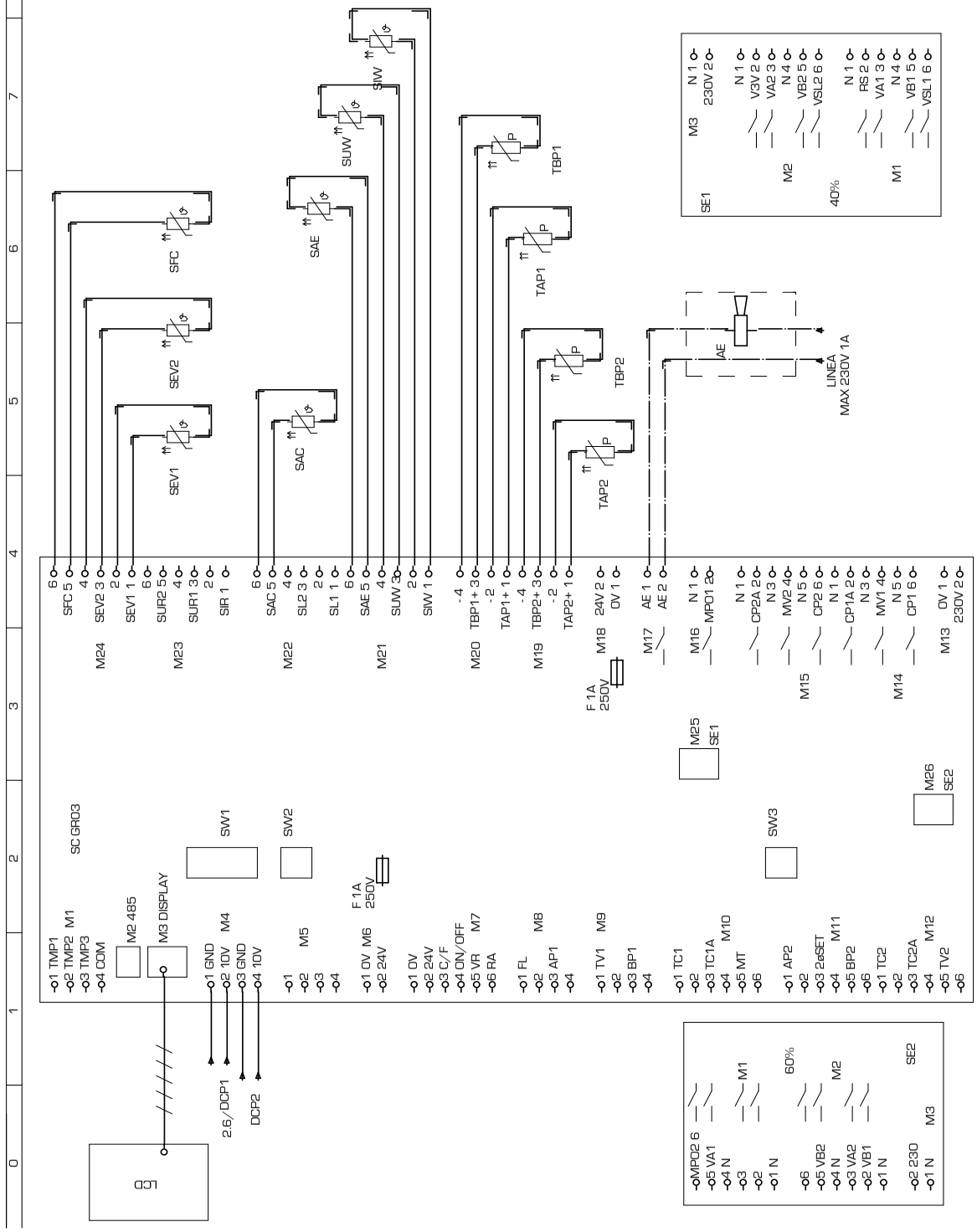

COD. **40908.00** TYPE **NRA 800 - 900 - 1000 ° ° ° ° ° ° °F1/2/3/4 LEGENDA**

CODE	DESCRIZIONE	DESCRIPTION	DESCRIPTION	BESCHREIBUNG	CARATERÍSTICAS
AP1	Pres. di alta pressione	High pressure control	Pressotat haute pression	Hochdruckpressostat	Presóstato de alta presión
AP2	Pres. di alta pressione	High pressure control	Pressotat haute pression	Hochdruckpressostat	Presóstato de alta presión
BP1	Pres. di bassa pressione	Low pressure control	Presostat basse pression	Niederdruckpressotat	Presóde baja presión
BP2	Pres. di bassa pressione	Low pressure control	Presostat basse pression	Niederdruckpressotat	Presóde baja presión
CCP1	Contattore compressore	Compressor contactor	Contacteur compresseur	Kompressorschuetz	Contador CP
CCP1A	Contattore compressore	Compressor contactor	Contacteur compresseur	Kompressorschuetz	Contador CP
CCP1B	Contattore compressore	Compressor contactor	Contacteur compresseur	Kompressorschuetz	Contador CP
CCP2	Contattore compressore	Compressor contactor	Contacteur compresseur	Kompressorschuetz	Contador CP
CCP2A	Contattore compressore	Compressor contactor	Contacteur compresseur	Kompressorschuetz	Contador CP
CCP2B	Contattore compressore	Compressor contactor	Contacteur compresseur	Kompressorschuetz	Contador CP
CP1	Compressore	Compressor	compresseur	Kompressor	Compresor
CP1A	Compressore	Compressor	compresseur	Kompressor	Compresor
CP1B	Compressore	Compressor	compresseur	Kompressor	Compresor
CP2	Compressore	Compressor	compresseur	Kompressor	Compresor
CP2B	Compressore	Compressor	compresseur	Kompressor	Compresor
CPO	Contattore pompa	Pump contactor	Contacteur pompe	Schütz - pumpe	Contador bomba
CV1	temperature	Fan contactor	temperature 1	Ventilatorschuetz	Dispositivo para bajas
CV2	Contattore ventilatore	Fan contactor	Contacteur ventilateur	Ventilatorschuetz	Contador motores ventilador
DCP1	ventilatore	Low ambient temperature	ventilateur	winterregelung 1	Dispositivo para bajas
DCP2	Dispositivo basse	Low ambient temperature	Dispositif pour basse	winterregelung 2	temperaturas 1
FL	Flussostato	Flow swiitch	Fluxostat	Stroemungswaechter	Flujóstato
FRC	Filtro antidisturbo	anti-noise filter	Filtre antiparasites	entstoerfilter	Filtro antiruidos
IAD	Interruttore ausiliario	Auxiliary switch	Interrupteur auxiliairie	Hilfsschalter	Inter. acceso - apaga do a dista.
IG	Inerruttore generale	Main switch	Disjoncteur général	Hauptschalter	Interruptor general
IL	Interruttore di linea	Line switch	Interrupteur de ligne	Leitungsschalter	Interruptor de línea
L1	Linea	Supply line	Conduite d'alimentation	Vorlaufleitung	Conducto de suministro
L2	Linea	Supply line	Conduite d'alimentation	Vorlaufleitung	Conducto de suministro
L3	Linea	Supply line	Conduite d'alimentation	Vorlaufleitung	Conducto de suministro
M1	Ingresso protezioni	Protection input	Entrée protection	Schutzvorrishtungen eintritt	Ingreso protecciones
M1 SC	Morsetto 1 GRO3	Electric terminal 1 GRO3	Borne électrique 1 GRO3	Klemme1 GRO3	Borne terminal 1 GRO3
M1 SE1	Mors. 1 scheda espan. 1 GRO3	Elec. terminal 1Expa. card 2GRO3	Borne élec.1 Carte d'expa.1 GRO3	Klemme1Expansion.1 GRO3	Bor. ter. Tarjeta de expan.1 GRO3
M1 SE2	Mors. 1 scheda espan. 2 GRO3	Elec. terminal 1Expa. card 2GRO3	Borne élec.1 Carte d'expa.2 GRO3	Klemme1Expansion.2 GRO3	Bor. ter. Tarjeta de expan.2 GRO3
M10	Ingresso protezioni	Protection input	Entrée protections	Schutzvorrichtungen eintritt	Ingreso protecciones
M10 SC	Morsetto 10 GRO3	Electric terminal 10 GRO3	Borne électrique 10 GRO3	Klemme 10 GRO3	Borne terminal 10 GRO3
M11	Ingresso protezioni	Protection input	Entrée protections	Schutzvorrichtungen eintritt	Ingreso protecciones
M11 SC	Morsetto 11 GRO3	Electric terminal 11 GRO3	Borne électrique 11 GRO3	Klemme 11 GRO3	Borne terminal 11 GRO3
M12	Ingresso protezioni	Protection input	Entrée protections	Schutzvorrichtungen eintritt	Ingreso protecciones
M12 SC	Morsetto 12 GRO3	Electric terminal 12 GRO3	Borne électrique 12 GRO3	Klemme 12 GRO3	Borne terminal 12 GRO3
M13	Linea 230 V	230 V line	Ligne 230 V	Laintung 230 V	Linea 230 V
M13 SC	Morsetto 13 GRO3	Electric terminal 13 GRO3	Borne électrique 13 GRO3	Klemme1 GRO3	Borne terminal 13 GRO3
M14	Uscite	Output	Sorties	Ausgänge	Salidas
M14 SC	Morsetto 14 GRO3	Electric terminal 14 GRO3	Borne électrique 14 GRO3	Klemme 14 GRO3	Borne terminal 14 GRO3
M15	Uscite	Output	Sorties	Ausgänge	Salidas
M15 SC	Morsetto 15 GRO3	Electric terminal 15 GRO3	Borne électrique 15 GRO3	Klemme 15 GRO3	Borne terminal 15 GRO3
M16	Comando pompa	Start pump	Comande pompe	Steuerugnpumpe	Comando bomba
M16 SC	Morsetto 16 GRO3	Electric terminal 16 GRO3	Borne électrique 16 GRO3	Klemme 16 GRO3	Borne terminal 16 GRO3
M17	Allarme generale	General Alarm	Alarme generale	General alarm	Alarmas generales
M18	Alimentazione 24V	Feeding 24V	Alòimentation 24V	Stromversorgung 24V	Alimentacion 24V
M18 SC	Morsetto 18 GRO3	Electric terminal 18 GRO3	Borne électrique 18 GRO3	Klemme 18 GRO3	Borne terminal 18 GRO3
M19	Sonde di pressione	Pressure sensor	Sonde de pression	Druckfühler	Sondas de presion
M2	RS485	RS485	RS485	RS485	RS485
M2 SE1	Mors. 2 scheda espan. 1 GRO3	Elec. terminal 2Expa. card 1GRO3	Borne élec.2 Carte d'expa.1 GRO3	Klemme2Expansion.1 GRO3	Bor. ter.2 Tarj. de expan.1 GRO3
M2 SE2	Mors. 2 scheda espan. 2 GRO3	Elec. terminal 2Expa. card 2GRO3	Borne élec.2 Carte d'expa.2 GRO3	Klemme2Expansion.2 GRO3	Bor. ter.2 Tarj. de expan.2 GRO3
M20	Sonde di pressione	Pressure sensor	Sonde de pression	Druckfühler	Sondas de presion
M21	Sonde di temperatura	Temperature sensor	Sonde de température	Temperaturfühler	Sondas de temperatura
M22	Sonde di temperatura	Temperature sensor	Sonde de température	Temperaturfühler	Sondas de temperatura
M23	Sonde di temperatura	Temperature sensor	Sonde de température	Temperaturfühler	Sondas de temperatura
M24	Sonde di temperatura	Temperature sensor	Sonde de température	Temperaturfühler	Sondas de temperatura
M25	Scheda di espansione	Expansion card	Carte d'expansion	Expansionssteuerrung	Tarjeta de expansion
M26	Scheda di espansione	Expansion card	Carte d'expansion	Expansionssteuerrung	Tarjeta de expansion
M3	Visualizzatore	Display	Visualisateur	Anzeiger	Visualizador
M3 SE1	Mors. 3 scheda espan. 1 GRO3	Elec. terminal 3Expa. card 1GRO3	Borne élec.3 Carte d'expa.1 GRO3	Klemme3Expansion.1 GRO3	Bor. ter.3 Tarj. de expan.1 GRO3
M3 SE2	Mors. 3 scheda espan. 2 GRO3	Elec. terminal 3Expa. card 2GRO3	Borne élec.3 Carte d'expa.2 GRO3	Klemme3Expansion.2 GRO3	Bor. ter.3 Tarj. de expan.2 GRO3
M4	Regolazione velocità ventilatori	fan speed regulation	Reg vit. ventil	reg. vel. ventilator	Reg. vel. ventil.
M5	Libera	Free	Libre	Frei	Libre
M6	Alimentazione sicurezze 24 V	Feeding 24V	Alimentaz.sicur. 24V	Stromversorgung 24V	Alimentaz.sicur. 24V
M6 SC	Morsetto 6 GRO3	Electric terminal 6 GRO3	Borne électrique 6 GRO3	Klemme 6 GRO3	Borne terminal 6 GRO3
M7	Comando remoto	remote control	Comande a distance	Fernsteuerung	Comando remoto
M7 SC	Morsetto 7 GRO3	Electric terminal 7 GRO3	Borne électrique 7 GRO3	Klemme 7 GRO3	Borne terminal 7 GRO3
M8	Sicurezze	Safeties	Sécurité communes	Gemeinsame sicherungen	Seguridades comunes
M8 SC	Morsetto 8 GRO3	Electric terminal 8 GRO3	Borne électrique 8 GRO3	Klemme 8 GRO3	Borne terminal 8 GRO3

Les schémas électriques sont soumis à des mises à jour; se reporter au schéma électrique en pièce jointe à l'appareil.
Die elektrischen Schaltpläne können immer wieder geändert werden; es ist immer der mit dem Gerät mitgelieferte Schaltplan zu beachten.
Los esquemas eléctricos están sujetos a actualizaciones; es necesario consultar el esquema eléctrico adjunto al aparato.

COD. **40908.00** TYPE **NRA 800 - 900 - 1000 ° ° ° ° ° ° °F1/2/3/4 LEGENDA**

CODE	DESCRIZIONE	DESCRIPTION	DESCRIPTION	BESCHREIBUNG	CARATERÍSTICAS
M9	Ingresso protezioni	Protection input	Entrée protections	Schutzvorrichtungen eintritt	Ingreso protecciones
M9 SC	Morsetto 9 GR03	Electric terminal 9 GR03	Borne électrique 9 GR03	Klemme 9 GR03	Borne terminal 9 GR03
MP1	Modulo protez. compressore	Compressor protection module	Module de protection comp.	kompressorschutzmodul	Protección interna compresor
MP1A	Modulo protez. compressore	Compressor protection module	Module de protection comp.	kompressorschutzmodul	Protección interna compresor
MP2	Modulo protez. compressore	Compressor protection module	Module de protection comp.	kompressorschutzmodul	Protección interna compresor
MP2A	Modulo protez. compressore	Compressor protection module	Module de protection comp.	kompressorschutzmodul	Protección interna compresor
MTA	Magnet. circuito ausiliario	Auxi. circuit thermal magn. cut-out	Magnétother. circuit auxiliaire	Schutzschalter Nebenkreis	Magnetotérmico circuito auxiliar
MTC1	Magnetortermico CP	CP magnetho-therma	Magnetho-thermique CP	Motorschutzschalter-CP	Magnetotérmico CP
MTC1A	Magnetortermico CP	CP magnetho-therma	Magnetho-thermique CP	Motorschutzschalter-CP	Magnetotérmico CP
MTC1B	Magnetortermico CP	CP magnetho-therma	Magnetho-thermique CP	Motorschutzschalter-CP	Magnetotérmico CP
MTC2	Magnetortermico CP	CP magnetho-therma	Magnetho-thermique CP	Motorschutzschalter-CP	Magnetotérmico CP
MTC2A	Magnetortermico CP	CP magnetho-therma	Magnetho-thermique CP	Motorschutzschalter-CP	Magnetotérmico CP
MTC2B	Magnetortermico CP	CP magnetho-therma	Magnetho-thermique CP	Motorschutzschalter-CP	Magnetotérmico CP
MTV1	Magneto termico ventilatore	Fan magneto-thermal	Magneto-thermique ventilateur	Motorschutzschalter ventilator	Magnetotermico motor ventil.
MTV2	Magneto termico ventilatore	Fan magneto-thermal	Magneto-thermique ventilateur	Motorschutzschalter ventilator	Magnetotermico motor ventil.
MV	Motore ventialtore	Fan motor	Moteur ventilateur	Ventilatormotor	Motor ventilador
MV1	Motore ventialtore	Fan motor	Moteur ventilateur	Ventilatormotor	Motor ventilador
MV2	Motore ventialtore	Fan motor	Moteur ventilateur	Ventilatormotor	Motor ventilador
N	Neutro	Power neutral	Neutre d'alimentation	Nullleiter Versorgung	Neutro d'alimentacón
PE	Terra	Earth	Mise à terre	Erdleitung	conexión a tierra
PR	Pannello comandi	Remote control	Panneau commandes	Bedienungstafel	Panel de comandos
R1 ... R6	Relé ausiliario	Auxiliary relay	Relais auxiliaire	Hilfsrelais	Relè
RC1	Resistenza olio CP	CP oil heater	Resistance huile CP	Karter heirung	Resistencia aceite CP
RC1A	Resistenza olio CP	CP oil heater	Resistance huile CP	Karter heirung	Resistencia aceite CP
RC2	Resistenza olio CP	CP oil heater	Resistance huile CP	Karter heirung	Resistencia aceite CP
RC2A	Resistenza olio CP	CP oil heater	Resistance huile CP	Karter heirung	Resistencia aceite CP
RCS	Relé controllo sequenza	Phase - sequence relay	relais sequenciel	Relais phasenreihenfolge	Secuencia fase + control tensión
RE	Resistenza scambiatore	Exchanger heater	Resistance echangerur	ELT heizung	Resist. anticon. evaporador
SET	Secondo Set	Second set	deuxieme set	Zweiter sollwert	Segundo set
SEZ.1	Linea CP	Supply line CP	Conduite d'alimentation CP	Vorlaufleitung CP	Conducto de suministro CP
SEZ.1A	Linea CP	Supply line CP	Conduite d'alimentation CP	Vorlaufleitung CP	Conducto de suministro CP
SEZ.2	Linea V	Supply line V	Conduite d'alimentation V	Vorlaufleitung V	Conducto de suministro V
SEZ.3	Linea RCS	Supply line RCS	Conduite d'alimentation RCS	Vorlaufleitung RCS	Conducto de suministro RCS
SEZ.4	Linea A	Supply line A	Conduite d'alimentation A	Vorlaufleitung A	Conducto de suministro A
SEV1/2	Sonda liquido evaporatore	Evaporator probe	Sonde évaporateur	Fühler für Verdampfer	Sonda evaporador
TAP1/2	Trasduttore alta pressione	High pressure trasducer	Trasducterur haute pression	HD-Drucktransmitter	Transductor de alta presión
TBP1/2	Trasduttore bassa pressione	Low pressure trasducer	Trasducterur basse pression	ND-Drucktransmitter	Transdutor de baja presión
TA	Termostato ambiente	Ambient thermostat			
TG1	Termostato gas premente	Discharge pipe thermostat	thermostat sur refoulement	Thermischer schutz-druckleitung	Termostato gas impelente
TG2	Termostato gas premente	Discharge pipe thermostat	thermostat sur refoulement	Thermischer schutz-druckleitung	Termostato gas impelente
TR	Trasformatore	Feeding voltage trasformer	Transformateur d'alimentation	Transformator	Transformador
TR1	Trasformatore	Feeding voltage trasformer	Transformateur d'alimentation	Transformator	Transformador
TSRE	Termostato sicurezza RE	RE Safety thermostat	Thermostat de securite RE	Sicherheitsthermostat RE	Termostato de seguridad RE
TV1	Termico ventilatore	Fan thermal protection	Protec. thermique ventilateur	Thermischer schutz ventilator	Protección motor del ventilador
TV1A	Termico ventilatore	Fan thermal protection	Protec. thermique ventilateur	Thermischer schutz ventilator	Protección motor del ventilador
TV2	Termico ventilatore	Fan thermal protection	Protec. thermique ventilateur	Thermischer schutz ventilator	Protección motor del ventilador
TV2A	Termico ventilatore	Fan thermal protection	Protec. thermique ventilateur	Thermischer schutz ventilator	Protección motor del ventilador
VB1	Elettrovalvola batteria	Coil valve	Vanne batterie	Ventil Warmetauscher	Válvula batería
VB2	Elettrovalvola batteria	Coil valve	Vanne batterie	Ventil Warmetauscher	Válvula batería
VR1	Elettrovalvola recupero totale	Total recovery valve	Vanne recuperation totale	Magnetventil Wärmerückgewin.	Válvula recuperación
VR2	Elettrovalvola recupero totale	Total recovery valve	Vanne recuperation totale	Magnetventil Wärmerückgewin.	Válvula recuperación
VRT1	Elettrovalvola recupero totale	Total recovery valve	Vanne recuperation totale	Magnetventil Wärmerückgewin.	Válvula recuperación
VRT2	Elettrovalvola recupero totale	Total recovery valve	Vanne recuperation totale	Magnetventil Wärmerückgewin.	Válvula recuperación
VSL1	Elettrovalvola interc. liquido	Liquid gate solenoid valve	Vanne solenoide clapet liquide	Magnetventil Fluessigkeitsleitung	Válvula interceptación líquido
VSL2	Elettrovalvola interc. liquido	Liquid gate solenoid valve	Vanne solenoide clapet liquide	Magnetventil Fluessigkeitsleitung	Válvula interceptación líquido
	Componenti non forniti	Components not supplied	Componsants non fournis	Nicht lieferare teile	Compon. no suministrados
	Componenti forniti optional	Optional components	Compons. fournis en option	Auf anfrage lieferbare teile	Accessorios
– – – –	Coll. da eseguire in cantiere	Con. to be wired on job dite	Raccord. a effect. ur chantier	Bauseitig urchzufehr. verdraht.	Conex. en el lugar de instalación

Gli schemi elettrici sono soggetti ad aggiornamento; è opportuno fare riferimento allo schema elettrico allegato all'apparecchio.
Wiring diagrams are subject to modification. Therefore, always refer to the wiring diagram inside the unit.

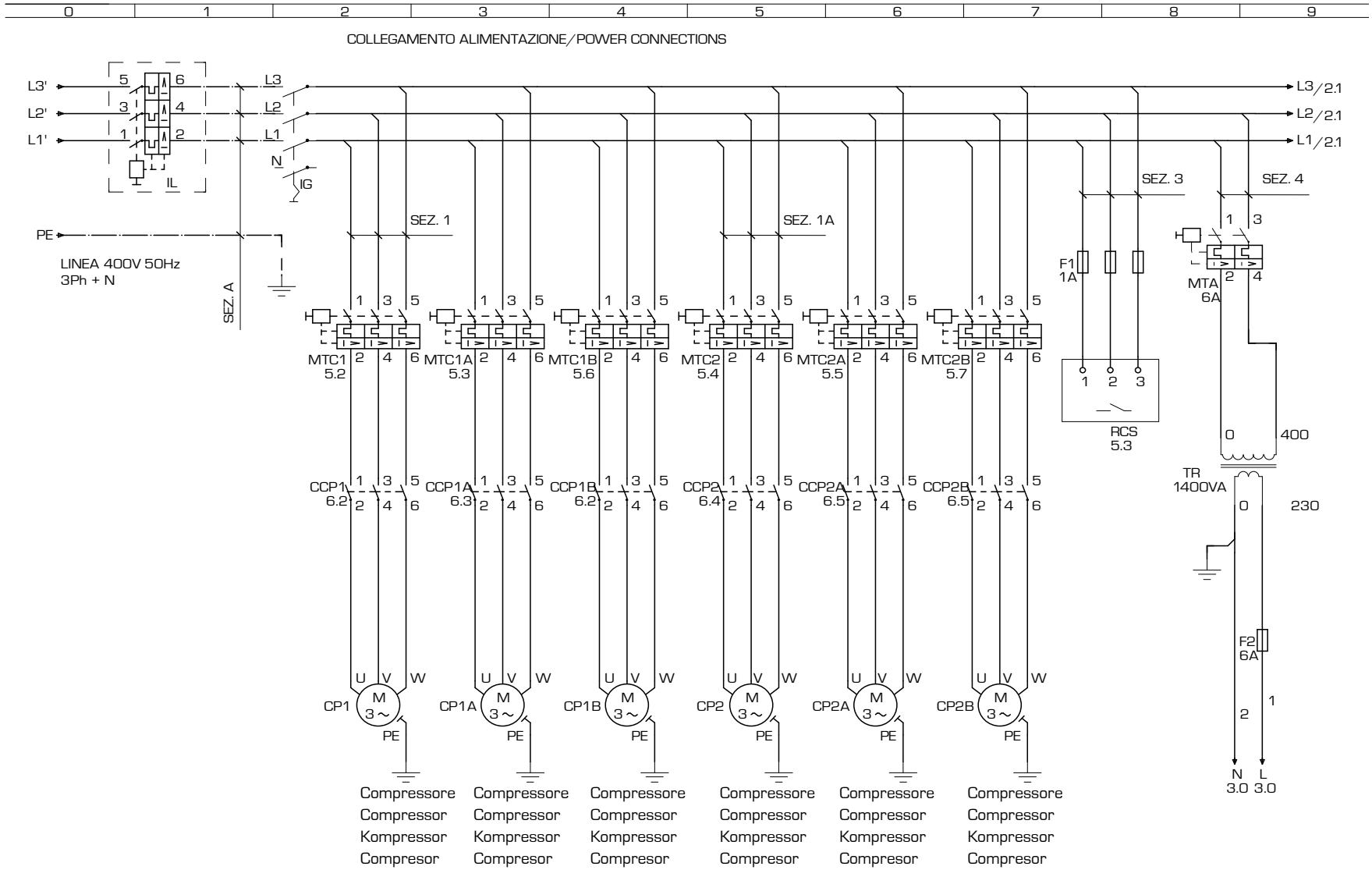

Les schémas électriques sont soumis à des mises à jour, se reporter au schéma électrique en pièce jointe à l'appareil.
Die elektrischen Schaltpläne können immer wieder geändert werden; es ist immer der mit dem Gerät mitgelieferte Schaltplan zu beachten.
Los esquemas eléctricos están sujetos a actualizaciones; es necesario consultar el esquema eléctrico adjunto al aparato.

0 1 2 3 4 5 6 7 8 9

COLLEGAMENTO ALIMENTAZIONE/POWER CONNECTIONS

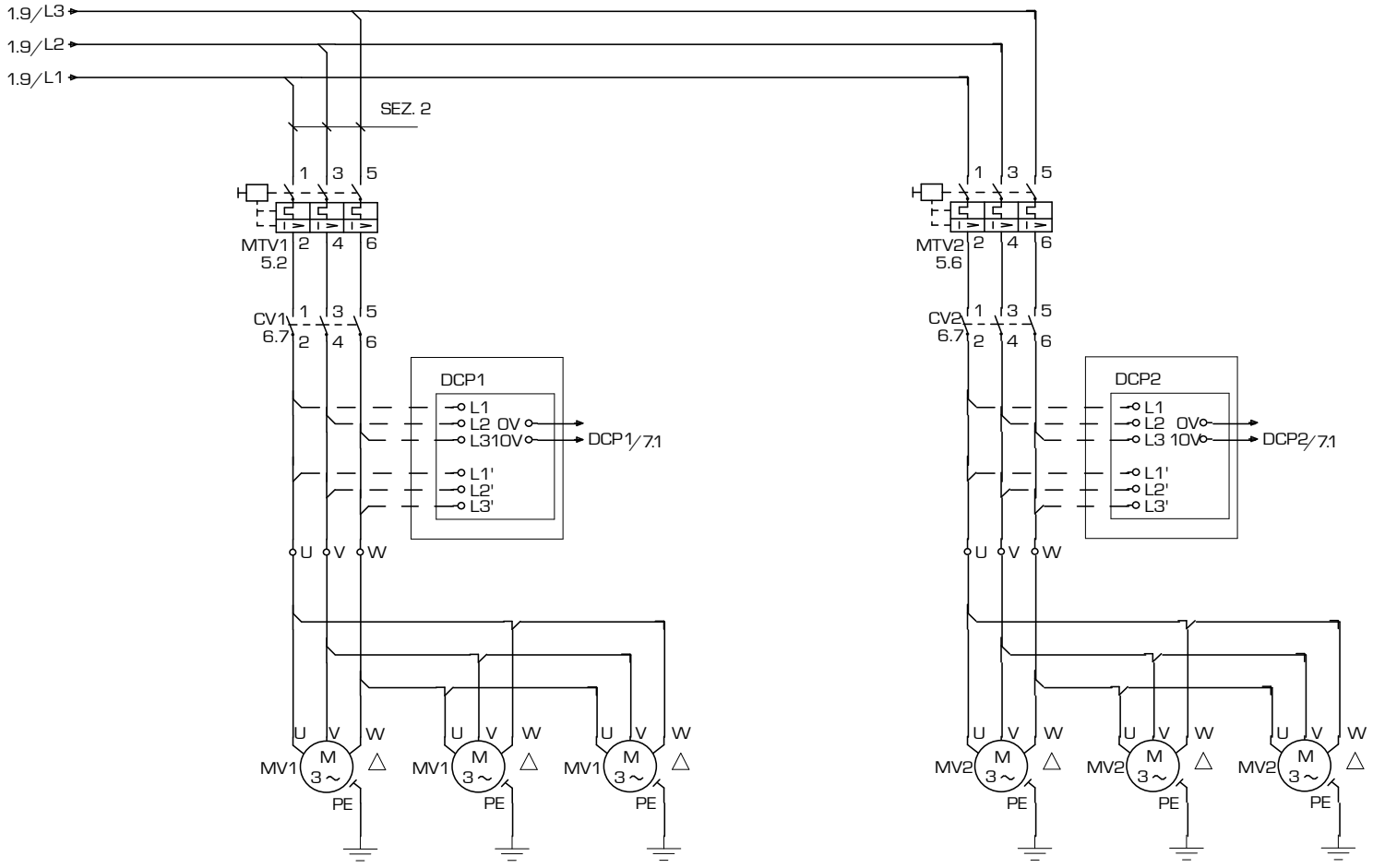

Ventilatorl / Vaneaxial fan /
Ventilateur hélicoïde / Axialschaufelventilator /
Ventilador de álabes axiales

Ventilatorl / Vaneaxial fan /
Ventilateur hélicoïde / Axialschaufelventilator /
Ventilador de álabes axiales

Gli schemi elettrici sono soggetti ad aggiornamento; è opportuno fare riferimento allo schema elettrico allegato all'apparecchio.
Wiring diagrams are subject to modification. Therefore, always refer to the wiring diagram inside the unit.

CIRCUITO AUSILIARIO/AUXILIARY CONNECTIONS

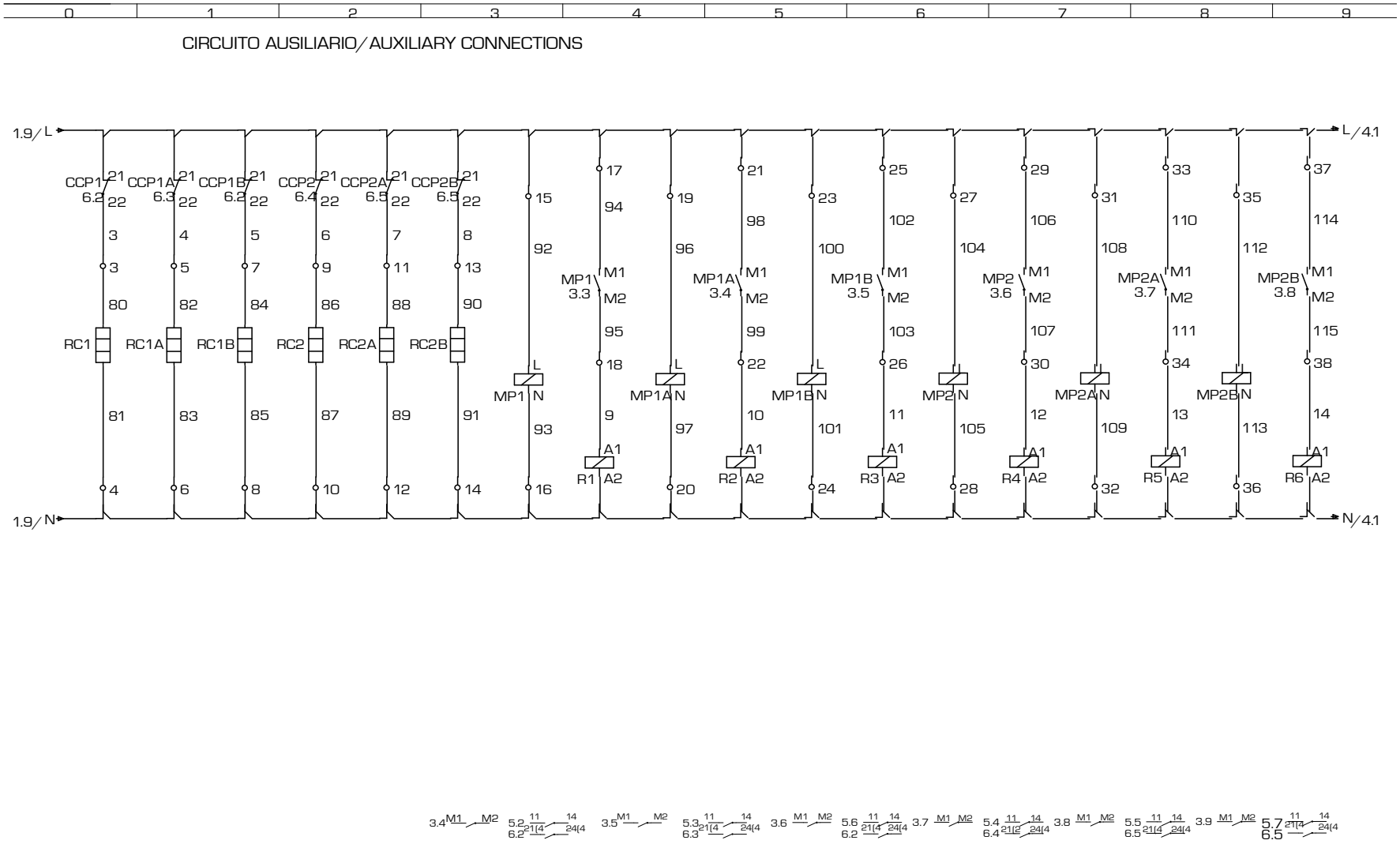

Les schémas électriques sont soumis à des mises à jour; se reporter au schéma électrique en pièce jointe à l'appareil.
Die elektrischen Schaltpläne können immer wieder geändert werden; es ist immer der mit dem Gerät mitgelieferte Schaltplan zu beachten.
Los esquemas eléctricos están sujetos a actualizaciones; es necesario consultar el esquema eléctrico adjunto al aparato.

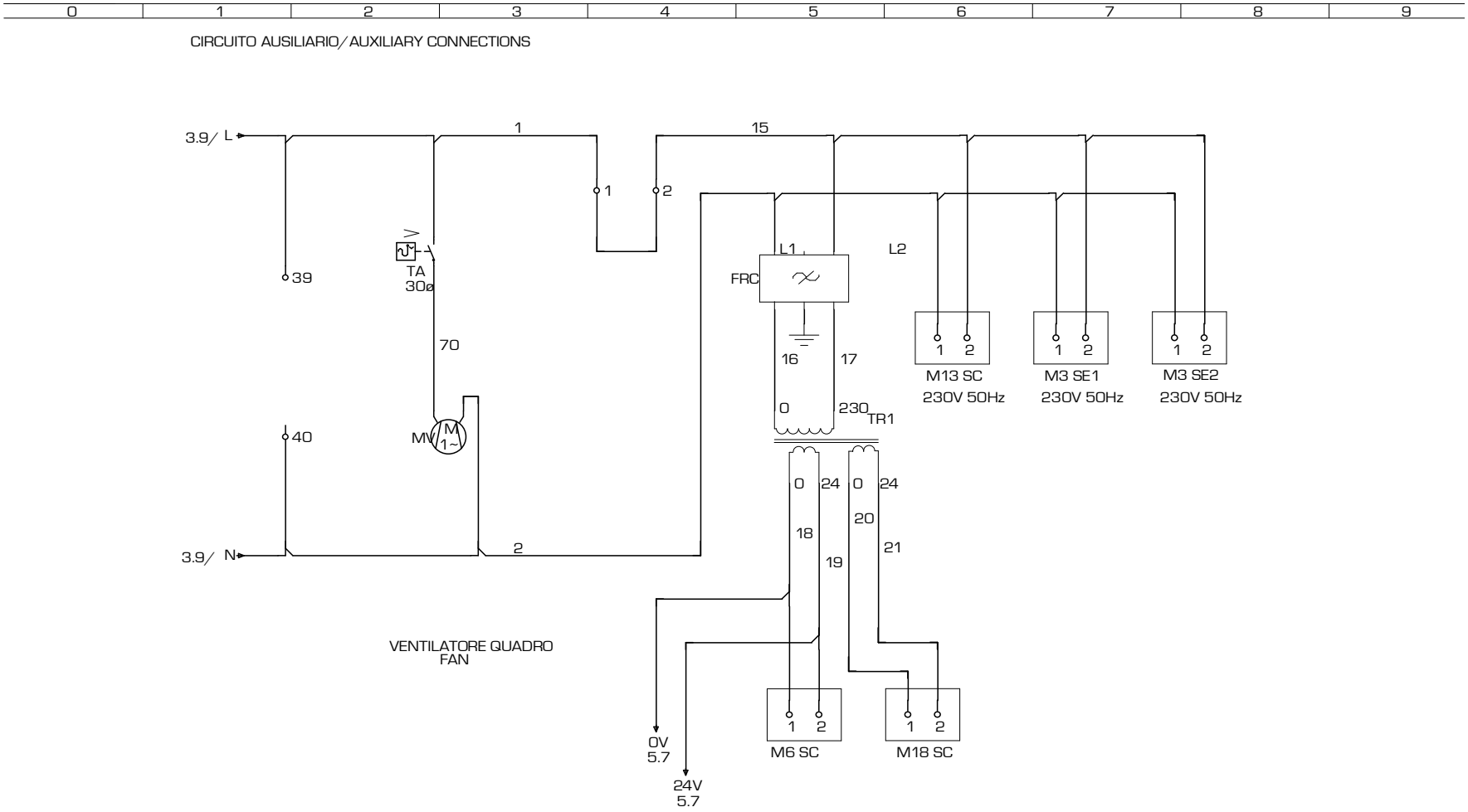

Gli schemi elettrici sono soggetti ad aggiornamento; è opportuno fare riferimento allo schema elettrico allegato all'apparecchio.
Wiring diagrams are subject to modification. Therefore, always refer to the wiring diagram inside the unit.

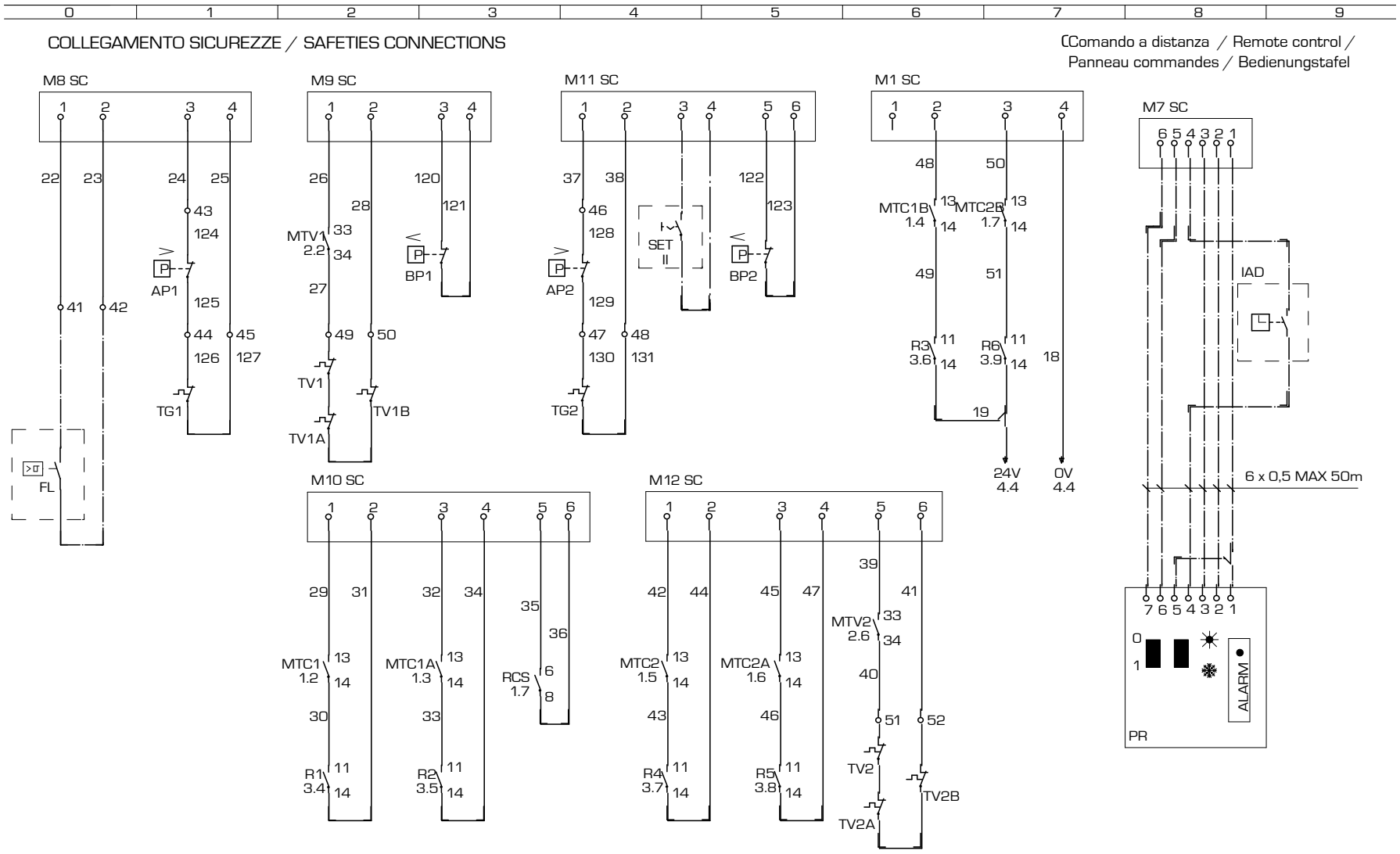

Les schémas électriques sont soumis à des mises à jour; se reporter au schéma électrique en pièce jointe à l'appareil.
Die elektrischen Schaltpläne können immer wieder geändert werden; es ist immer der mit dem Gerät mitgelieferte Schaltplan zu beachten.
Los esquemas eléctricos están sujetos a actualizaciones; es necesario consultar el esquema eléctrico adjunto al aparato.

0 1 2 3 4 5 6 7 8 9

COLLEGAMENTO CARICHI / LOAD CONNECTIONS

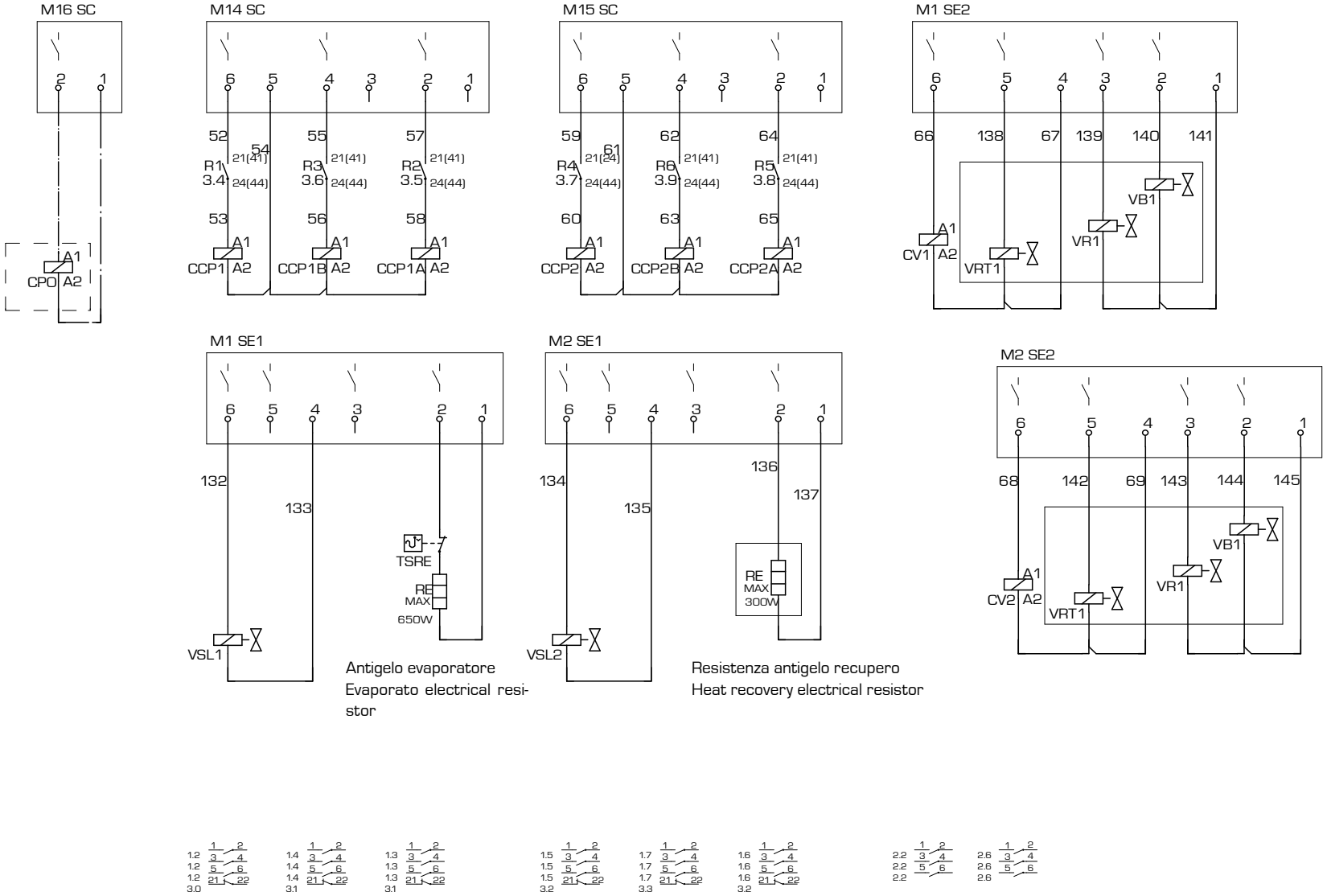

Gli schemi elettrici sono soggetti ad aggiornamento; è opportuno fare riferimento allo schema elettrico allegato all'apparecchio.
Wiring diagrams are subject to modification. Therefore, always refer to the wiring diagram inside the unit.

ELECTRONIC CARD GR03 | FICHE ELECTRONIQUE | PLATINE GR03 | TARJETA ELETRÓNICA GR03

NOTA: La pagina 7/7 o 8/8 riporta la disposizione dei componenti nella scatola elettrica.

Note : Page 7/7 - 8/8 shows how to place the components in the electric box

La page 7/7 - 8/8 indique la disposition des composants dans le boîtier électrique

Anmerkung: Die Anordnung der Komponenten des Elt. Schaltschrankes ist auf Seite 7/7 - 8/8 angegeben

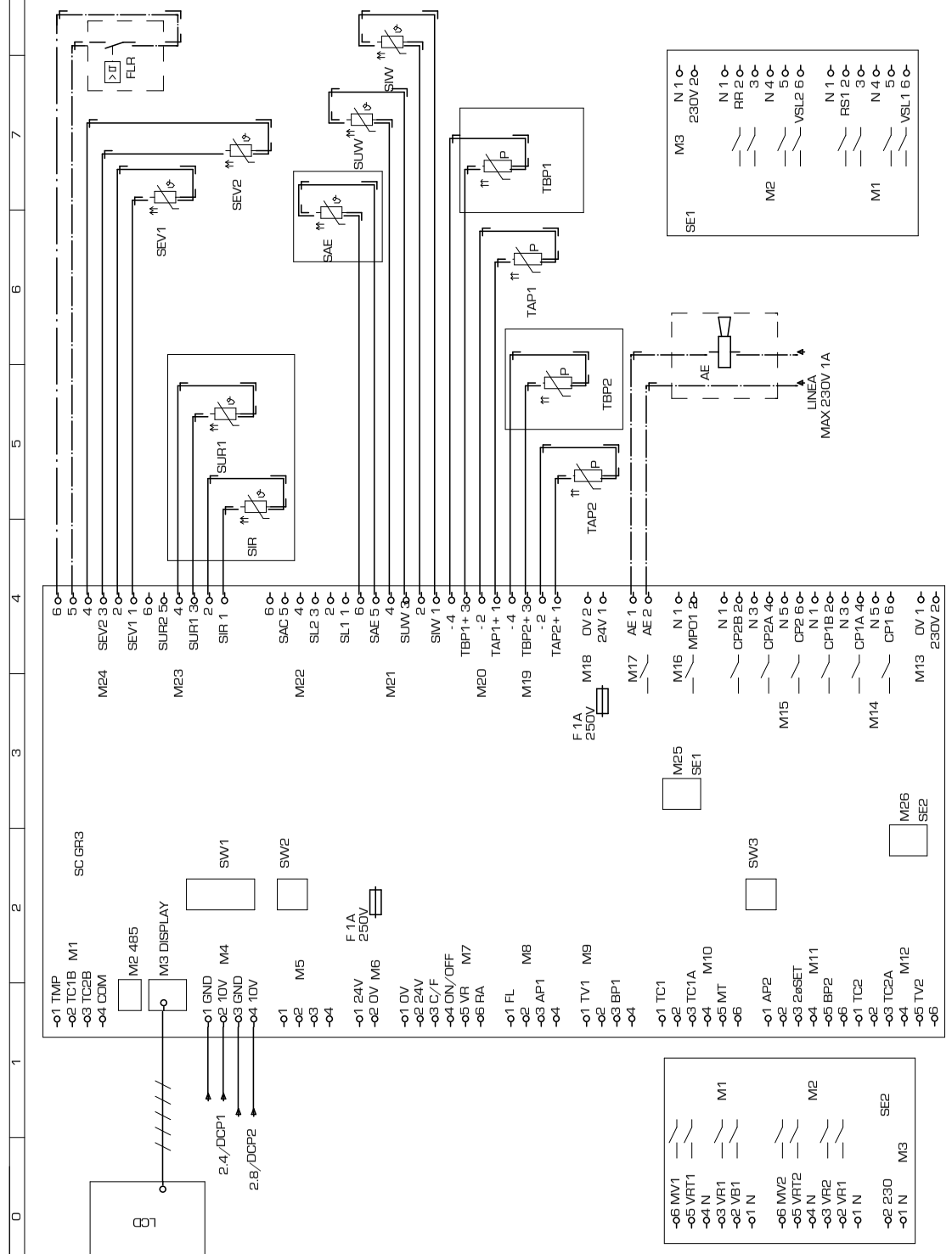

Les schémas électriques sont soumis à des mises à jour; se reporter au schéma électrique en pièce jointe à l'appareil.
Die elektrischen Schaltpläne können immer wieder geändert werden; es ist immer der mit dem Gerät mitgelieferte Schaltplan zu beachten.
Los esquemas eléctricos están sujetos a actualizaciones; es necesario consultar el esquema eléctrico adjunto al aparato.

COD. **40582.00** TYPE **NRA 1200 - 1350 - 1500 ° ° ° ° ° ° °00 LEGENDA**

CODE	DESCRIZIONE	DESCRIPTION	DESCRIPTION	BESCHREIBUNG	CARATERÍSTICAS
AP1	Pres. di alta pressione	High pressure control	Pressotat haute pression	Hochdruckpressostat	Presóstato de alta presión
AP2	Pres. di alta pressione	High pressure control	Pressotat haute pression	Hochdruckpressostat	Presóstato de alta presión
BP1	Pres. di bassa pressione	Low pressure control	Presostat basse pression	Niederdruckpressotat	Presóde baja presión
BP2	Pres. di bassa pressione	Low pressure control	Presostat basse pression	Niederdruckpressotat	Presóde baja presión
CCP1	Contattore compressore	Compressor contactor	Contacteur compresseur	Kompressorschuetz	Contador CP
CCP1A	Contattore compressore	Compressor contactor	Contacteur compresseur	Kompressorschuetz	Contador CP
CCP1B	Contattore compressore	Compressor contactor	Contacteur compresseur	Kompressorschuetz	Contador CP
CCP2	Contattore compressore	Compressor contactor	Contacteur compresseur	Kompressorschuetz	Contador CP
CCP2A	Contattore compressore	Compressor contactor	Contacteur compresseur	Kompressorschuetz	Contador CP
CCP2B	Contattore compressore	Compressor contactor	Contacteur compresseur	Kompressorschuetz	Contador CP
CP1	Compressore	Compressor	compresseur	Kompressor	Compresor
CP1A	Compressore	Compressor	compresseur	Kompressor	Compresor
CP1B	Compressore	Compressor	compresseur	Kompressor	Compresor
CP2	Compressore	Compressor	compresseur	Kompressor	Compresor
CP2B	Compressore	Compressor	compresseur	Kompressor	Compresor
CPO	Contattore pompa	Pump contactor	Contacteur pompe	Schütz - pumpe	Contador bomba
CV1	temperature	Fan contactor	temperature 1	Ventilatorschuetz	Dispositivo para bajas
CV2	Contattore ventilatore	Fan contactor	Contacteur ventilateur	Ventilatorschuetz	Contador motores ventilador
DCP1	ventilatore	Low ambient temperature	ventilateur	winterregelung 1	Dispositivo para bajas
DCP2	Dispositivo basse	Low ambient temperature	Dispositif pour basse	winterregelung 2	temperaturas 1
FL	Flussostato	Flow swiitch	Fluxostat	Stroemungswaechter	Flujóstato
FRC	Filtro antidisturbo	anti-noise filter	Filtre antiparasites	entstoerfilter	Filtro antiruidos
IAD	Interruttore ausiliario	Auxiliary switch	Interrupteur auxiliairie	Hilfsschalter	Inter. acceso - apaga do a dista.
IG	Inerruttore generale	Main switch	Disjoncteur général	Hauptschalter	Interruptor general
IL	Interruttore di linea	Line switch	Interrupteur de ligne	Leitungsschalter	Interruptor de línea
L1	Linea	Supply line	Conduite d'alimentation	Vorlaufleitung	Conducto de suministro
L2	Linea	Supply line	Conduite d'alimentation	Vorlaufleitung	Conducto de suministro
L3	Linea	Supply line	Conduite d'alimentation	Vorlaufleitung	Conducto de suministro
M1	Ingresso protezioni	Protection input	Entrée protection	Schutzvorrishtungen eintritt	Ingreso protecciones
M1 SC	Morsetto 1 GRO3	Electric terminal 1 GRO3	Borne électrique 1 GRO3	Klemme1 GRO3	Borne terminal 1 GRO3
M1 SE1	Mors. 1 scheda espan. 1 GRO3	Elec. terminal 1Expa. card 2GRO3	Borne élec.1 Carte d'expa.1 GRO3	Klemme1Expansion.1 GRO3	Bor. ter. Tarjeta de expan.1 GRO3
M1 SE2	Mors. 1 scheda espan. 2 GRO3	Elec. terminal 1Expa. card 2GRO3	Borne élec.1 Carte d'expa.2 GRO3	Klemme1Expansion.2 GRO3	Bor. ter. Tarjeta de expan.2 GRO3
M10	Ingresso protezioni	Protection input	Entrée protections	Schutzvorrichtungen eintritt	Ingreso protecciones
M10 SC	Morsetto 10 GRO3	Electric terminal 10 GRO3	Borne électrique 10 GRO3	Klemme 10 GRO3	Borne terminal 10 GRO3
M11	Ingresso protezioni	Protection input	Entrée protections	Schutzvorrichtungen eintritt	Ingreso protecciones
M11 SC	Morsetto 11 GRO3	Electric terminal 11 GRO3	Borne électrique 11 GRO3	Klemme 11 GRO3	Borne terminal 11 GRO3
M12	Ingresso protezioni	Protection input	Entrée protections	Schutzvorrichtungen eintritt	Ingreso protecciones
M12 SC	Morsetto 12 GRO3	Electric terminal 12 GRO3	Borne électrique 12 GRO3	Klemme 12 GRO3	Borne terminal 12 GRO3
M13	Linea 230 V	230 V line	Ligne 230 V	Laintung 230 V	Linea 230 V
M13 SC	Morsetto 13 GRO3	Electric terminal 13 GRO3	Borne électrique 13 GRO3	Klemme1 GRO3	Borne terminal 13 GRO3
M14	Uscite	Output	Sorties	Ausgänge	Salidas
M14 SC	Morsetto 14 GRO3	Electric terminal 14 GRO3	Borne électrique 14 GRO3	Klemme 14 GRO3	Borne terminal 14 GRO3
M15	Uscite	Output	Sorties	Ausgänge	Salidas
M15 SC	Morsetto 15 GRO3	Electric terminal 15 GRO3	Borne électrique 15 GRO3	Klemme 15 GRO3	Borne terminal 15 GRO3
M16	Comando pompa	Start pump	Comande pompe	Steuerugnpumpe	Comando bomba
M16 SC	Morsetto 16 GRO3	Electric terminal 16 GRO3	Borne électrique 16 GRO3	Klemme 16 GRO3	Borne terminal 16 GRO3
M17	Allarme generale	General Alarm	Alarme generale	General alarm	Alarmas generales
M18	Alimentazione 24V	Feeding 24V	Alòimentation 24V	Stromversorgung 24V	Alimentacion 24V
M18 SC	Morsetto 18 GRO3	Electric terminal 18 GRO3	Borne électrique 18 GRO3	Klemme 18 GRO3	Borne terminal 18 GRO3
M19	Sonde di pressione	Pressure sensor	Sonde de pression	Druckfühler	Sondas de presion
M2	RS485	RS485	RS485	RS485	RS485
M2 SE1	Mors. 2 scheda espan. 1 GRO3	Elec. terminal 2Expa. card 1GRO3	Borne élec.2 Carte d'expa.1 GRO3	Klemme2Expansion.1 GRO3	Bor. ter.2 Tarj. de expan.1 GRO3
M2 SE2	Mors. 2 scheda espan. 2 GRO3	Elec. terminal 2Expa. card 2GRO3	Borne élec.2 Carte d'expa.2 GRO3	Klemme2Expansion.2 GRO3	Bor. ter.2 Tarj. de expan.2 GRO3
M20	Sonde di pressione	Pressure sensor	Sonde de pression	Druckfühler	Sondas de presion
M21	Sonde di temperatura	Temperature sensor	Sonde de température	Temperaturfühler	Sondas de temperatura
M22	Sonde di temperatura	Temperature sensor	Sonde de température	Temperaturfühler	Sondas de temperatura
M23	Sonde di temperatura	Temperature sensor	Sonde de température	Temperaturfühler	Sondas de temperatura
M24	Sonde di temperatura	Temperature sensor	Sonde de température	Temperaturfühler	Sondas de temperatura
M25	Scheda di espansione	Expansion card	Carte d'expansion	Expansionssteuerrung	Tarjeta de expansion
M26	Scheda di espansione	Expansion card	Carte d'expansion	Expansionssteuerrung	Tarjeta de expansion
M3	Visualizzatore	Display	Visualisateur	Anzeiger	Visualizador
M3 SE1	Mors. 3 scheda espan. 1 GRO3	Elec. terminal 3Expa. card 1GRO3	Borne élec.3 Carte d'expa.1 GRO3	Klemme3Expansion.1 GRO3	Bor. ter.3 Tarj. de expan.1 GRO3
M3 SE2	Mors. 3 scheda espan. 2 GRO3	Elec. terminal 3Expa. card 2GRO3	Borne élec.3 Carte d'expa.2 GRO3	Klemme3Expansion.2 GRO3	Bor. ter.3 Tarj. de expan.2 GRO3
M4	Regolazione velocità ventilatori	fan speed regulation	Reg vit. ventil	reg. vel. ventilator	Reg. vel. ventil.
M5	Libera	Free	Libre	Frei	Libre
M6	Alimentazione sicurezze 24 V	Feeding 24V	Alimentaz.sicur. 24V	Stromversorgung 24V	Alimentaz.sicur. 24V
M6 SC	Morsetto 6 GRO3	Electric terminal 6 GRO3	Borne électrique 6 GRO3	Klemme 6 GRO3	Borne terminal 6 GRO3
M7	Comando remoto	remote control	Comande a distance	Fernsteuerung	Comando remoto
M7 SC	Morsetto 7 GRO3	Electric terminal 7 GRO3	Borne électrique 7 GRO3	Klemme 7 GRO3	Borne terminal 7 GRO3
M8	Sicurezze	Safeties	Sécurité communes	Gemeinsame sicherungen	Seguridades comunes
M8 SC	Morsetto 8 GRO3	Electric terminal 8 GRO3	Borne électrique 8 GRO3	Klemme 8 GRO3	Borne terminal 8 GRO3

Gli schemi elettrici sono soggetti ad aggiornamento; è opportuno fare riferimento allo schema elettrico allegato all'apparecchio.
Wiring diagrams are subject to modification. Therefore, always refer to the wiring diagram inside the unit.

CODE	DESCRIZIONE	DESCRIPTION	DESCRIPTION	BESCHREIBUNG	CARATERÍSTICAS
M9	Ingresso protezioni	Protection input	Entrée protections	Schutzvorrichtungen eintritt	Ingreso protecciones
M9 SC	Morsetto 9 GR03	Electric terminal 9 GR03	Borne électrique 9 GR03	Klemme 9 GR03	Borne terminal 9 GR03
MP1	Modulo protez. compressore	Compressor protection module	Module de protection comp.	kompressorschutzmodul	Protección interna compresor
MP1A	Modulo protez. compressore	Compressor protection module	Module de protection comp.	kompressorschutzmodul	Protección interna compresor
MP2	Modulo protez. compressore	Compressor protection module	Module de protection comp.	kompressorschutzmodul	Protección interna compresor
MP2A	Modulo protez. compressore	Compressor protection module	Module de protection comp.	kompressorschutzmodul	Protección interna compresor
MTA	Magnet. circuito ausiliario	Auxi. circuit thermal magn. cut-out	Magnétother. circuit auxiliaire	Schutzschalter Nebenkreis	Magnetotérmico circuito auxiliar
MTC1	Magnetortermico CP	CP magnetho-therma	Magnetho-thermique CP	Motorschutzschalter-CP	Magnetotérmico CP
MTC1A	Magnetortermico CP	CP magnetho-therma	Magnetho-thermique CP	Motorschutzschalter-CP	Magnetotérmico CP
MTC1B	Magnetortermico CP	CP magnetho-therma	Magnetho-thermique CP	Motorschutzschalter-CP	Magnetotérmico CP
MTC2	Magnetortermico CP	CP magnetho-therma	Magnetho-thermique CP	Motorschutzschalter-CP	Magnetotérmico CP
MTC2A	Magnetortermico CP	CP magnetho-therma	Magnetho-thermique CP	Motorschutzschalter-CP	Magnetotérmico CP
MTC2B	Magnetortermico CP	CP magnetho-therma	Magnetho-thermique CP	Motorschutzschalter-CP	Magnetotérmico CP
MTV1	Magneto termico ventilatore	Fan magneto-thermal	Magneto-thermique ventilateur	Motorschutzschalter ventilator	Magnetotermico motor ventil.
MTV2	Magneto termico ventilatore	Fan magneto-thermal	Magneto-thermique ventilateur	Motorschutzschalter ventilator	Magnetotermico motor ventil.
MV	Motore ventialtore	Fan motor	Moteur ventilateur	Ventilatormotor	Motor ventilador
MV1	Motore ventialtore	Fan motor	Moteur ventilateur	Ventilatormotor	Motor ventilador
MV2	Motore ventialtore	Fan motor	Moteur ventilateur	Ventilatormotor	Motor ventilador
N	Neutro	Power neutral	Neutre d'alimentation	Nullleiter Versorgung	Neutro d'alimentacón
PE	Terra	Earth	Mise à terre	Erdleitung	conexión a tierra
PR	Pannello comandi	Remote control	Panneau commandes	Bedienungstafel	Panel de comandos
R1 ... R6	Relé ausiliario	Auxiliary relay	Relais auxiliaire	Hilfsrelais	Relè
RC1	Resistenza olio CP	CP oil heater	Resistance huile CP	Karter heirung	Resistencia aceite CP
RC1A	Resistenza olio CP	CP oil heater	Resistance huile CP	Karter heirung	Resistencia aceite CP
RC2	Resistenza olio CP	CP oil heater	Resistance huile CP	Karter heirung	Resistencia aceite CP
RC2A	Resistenza olio CP	CP oil heater	Resistance huile CP	Karter heirung	Resistencia aceite CP
RCS	Relé controllo sequenza	Phase - sequence relay	relais sequenciel	Relais phasenreihenfolge	Secuencia fase + control tensión
RE	Resistenza scambiatore	Exchanger heater	Resistance echangerur	ELT heizung	Resist. anticon. evaporador
SET	Secondo Set	Second set	deuxieme set	Zweiter sollwert	Segundo set
SEZ.1	Linea CP	Supply line CP	Conduite d'alimentation CP	Vorlaufleitung CP	Conducto de suministro CP
SEZ.1A	Linea CP	Supply line CP	Conduite d'alimentation CP	Vorlaufleitung CP	Conducto de suministro CP
SEZ.2	Linea V	Supply line V	Conduite d'alimentation V	Vorlaufleitung V	Conducto de suministro V
SEZ.3	Linea RCS	Supply line RCS	Conduite d'alimentation RCS	Vorlaufleitung RCS	Conducto de suministro RCS
SEZ.4	Linea A	Supply line A	Conduite d'alimentation A	Vorlaufleitung A	Conducto de suministro A
SEV1/2	Sonda liquido evaporatore	Evaporator probe	Sonde évaporateur	Fühler für Verdampfer	Sonda evaporador
TAP1/2	Trasduttore alta pressione	High pressure trasducer	Trasducterur haute pression	HD-Drucktransmitter	Transductor de alta presión
TBP1/2	Trasduttore bassa pressione	Low pressure trasducer	Trasducterur basse pression	ND-Drucktransmitter	Transdutor de baja presión
TA	Termostato ambiente	Ambient thermostat			
TG1	Termostato gas premente	Discharge pipe thermostat	thermostat sur refoulement	Thermischer schutz-druckleitung	Termostato gas impelente
TG2	Termostato gas premente	Discharge pipe thermostat	thermostat sur refoulement	Thermischer schutz-druckleitung	Termostato gas impelente
TR	Trasformatore	Feeding voltage trasformer	Transformateur d'alimentation	Transformator	Transformador
TR1	Trasformatore	Feeding voltage trasformer	Transformateur d'alimentation	Transformator	Transformador
TSRE	Termostato sicurezza RE	RE Safety thermostat	Thermostat de securite RE	Sicherheitsthermostat RE	Termostato de seguridad RE
TV1	Termico ventilatore	Fan thermal protection	Protec. thermique ventilateur	Thermischer schutz ventilator	Protección motor del ventilador
TV1A	Termico ventilatore	Fan thermal protection	Protec. thermique ventilateur	Thermischer schutz ventilator	Protección motor del ventilador
TV2	Termico ventilatore	Fan thermal protection	Protec. thermique ventilateur	Thermischer schutz ventilator	Protección motor del ventilador
TV2A	Termico ventilatore	Fan thermal protection	Protec. thermique ventilateur	Thermischer schutz ventilator	Protección motor del ventilador
VB1	Elettrovalvola batteria	Coil valve	Vanne batterie	Ventil Warmetauscher	Válvula batería
VB2	Elettrovalvola batteria	Coil valve	Vanne batterie	Ventil Warmetauscher	Válvula batería
VR1	Elettrovalvola recupero totale	Total recovery valve	Vanne recuperation totale	Magnetventil Wärmerückgewin.	Válvula recuperación
VR2	Elettrovalvola recupero totale	Total recovery valve	Vanne recuperation totale	Magnetventil Wärmerückgewin.	Válvula recuperación
VRT1	Elettrovalvola recupero totale	Total recovery valve	Vanne recuperation totale	Magnetventil Wärmerückgewin.	Válvula recuperación
VRT2	Elettrovalvola recupero totale	Total recovery valve	Vanne recuperation totale	Magnetventil Wärmerückgewin.	Válvula recuperación
VSL1	Elettrovalvola interc. liquido	Liquid gate solenoid valve	Vanne solenoide clapet liquide	Magnetventil Fluessigkeitsleitung	Válvula interceptación líquido
VSL2	Elettrovalvola interc. liquido	Liquid gate solenoid valve	Vanne solenoide clapet liquide	Magnetventil Fluessigkeitsleitung	Válvula interceptación líquido
	Componenti non forniti	Components not supplied	Componsants non fournis	Nicht lieferare teile	Compon. no suministrados
	Componenti forniti optional	Optional components	Compons. fournis en option	Auf anfrage lieferbare teile	Accessorios
- - - - - - -	Coll. da eseguire in cantiere	Con. to be wired on job dite	Raccord. a effect. ur chantier	Bauseitig urchzufehr. verdraht.	Conex. en el lugar de instalación

Les schémas électriques sont soumis à des mises à jour; se reporter au schéma électrique en pièce jointe à l'appareil.
Die elektrischen Schaltpläne können immer wieder geändert werden; es ist immer der mit dem Gerät mitgelieferte Schaltplan zu beachten.
Los esquemas eléctricos están sujetos a actualizaciones; es necesario consultar el esquema eléctrico adjunto al aparato.

Power Connections | Branchement alimentation | Anschluss spannungsversorgung | Conexion alimentación

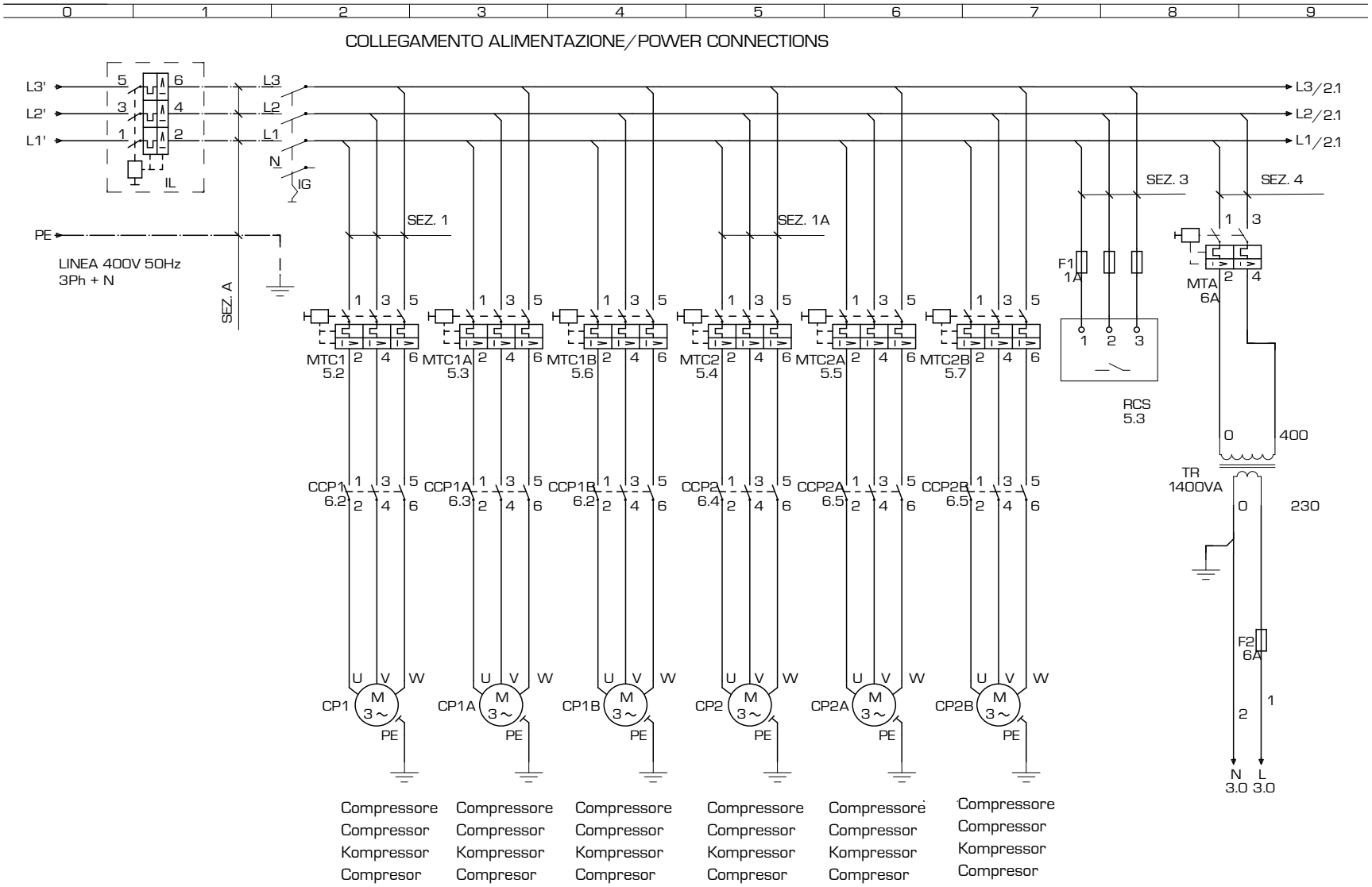

Gli schemi elettrici sono soggetti ad aggiornamento; è opportuno fare riferimento allo schema elettrico allegato all'apparecchio.
Wiring diagrams are subject to modification. Therefore, always refer to the wiring diagram inside the unit.

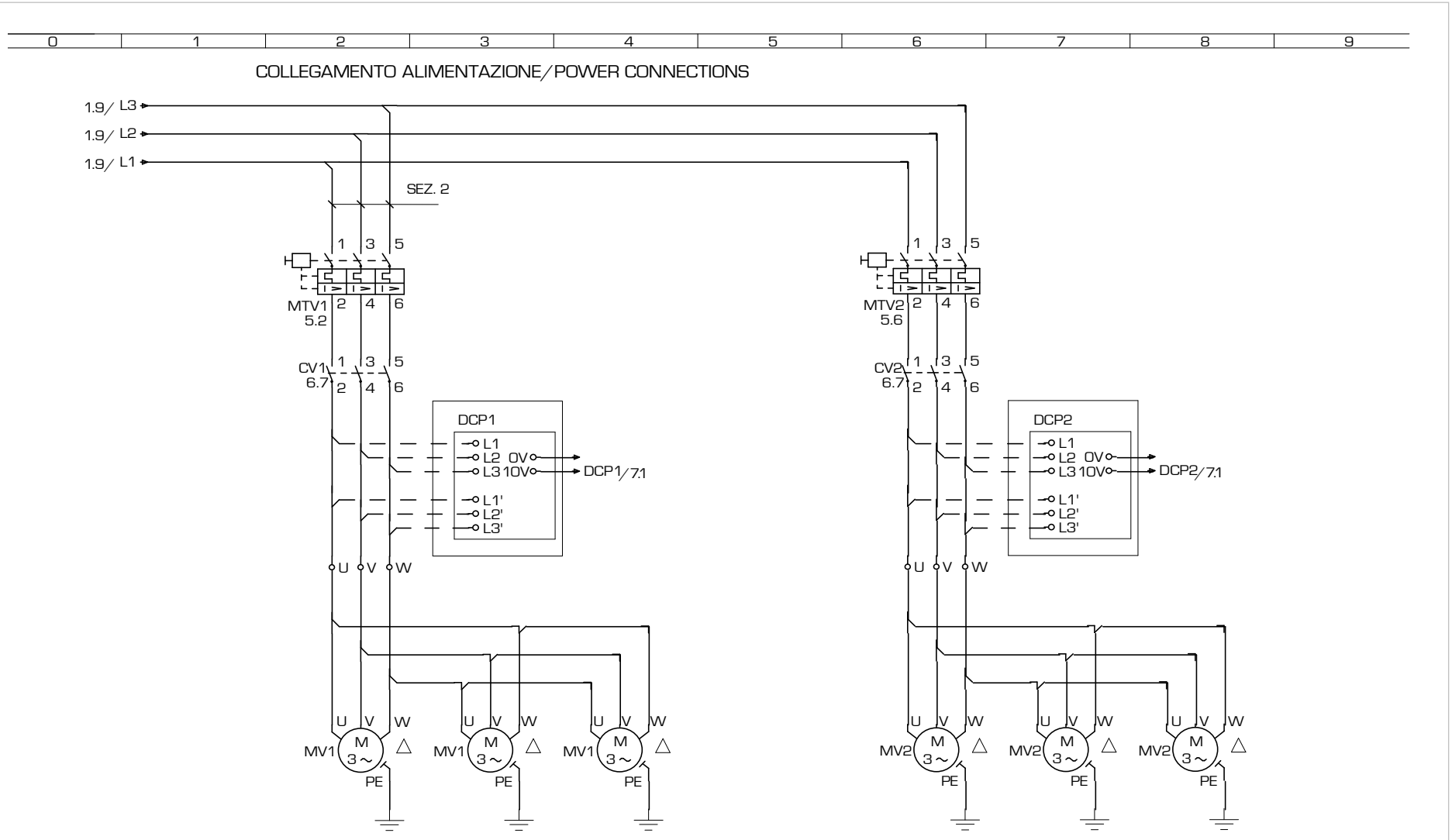

Ventilatorl / Vaneaxial fan /
Ventilateur hélicoïde / Axialschaufelventilator /
Ventilador de álabes axiales

Ventilatorl / Vaneaxial fan /
Ventilateur hélicoïde / Axialschaufelventilator /
Ventilador de álabes axiales

Les schémas électriques sont soumis à des mises à jour; se reporter au schéma électrique en pièce jointe à l'appareil.
Die elektrischen Schaltpläne können immer wieder geändert werden; es ist immer der mit dem Gerät mitgelieferte Schaltplan zu beachten.
Los esquemas eléctricos están sujetos a actualizaciones; es necesario consultar el esquema eléctrico adjunto al aparato.

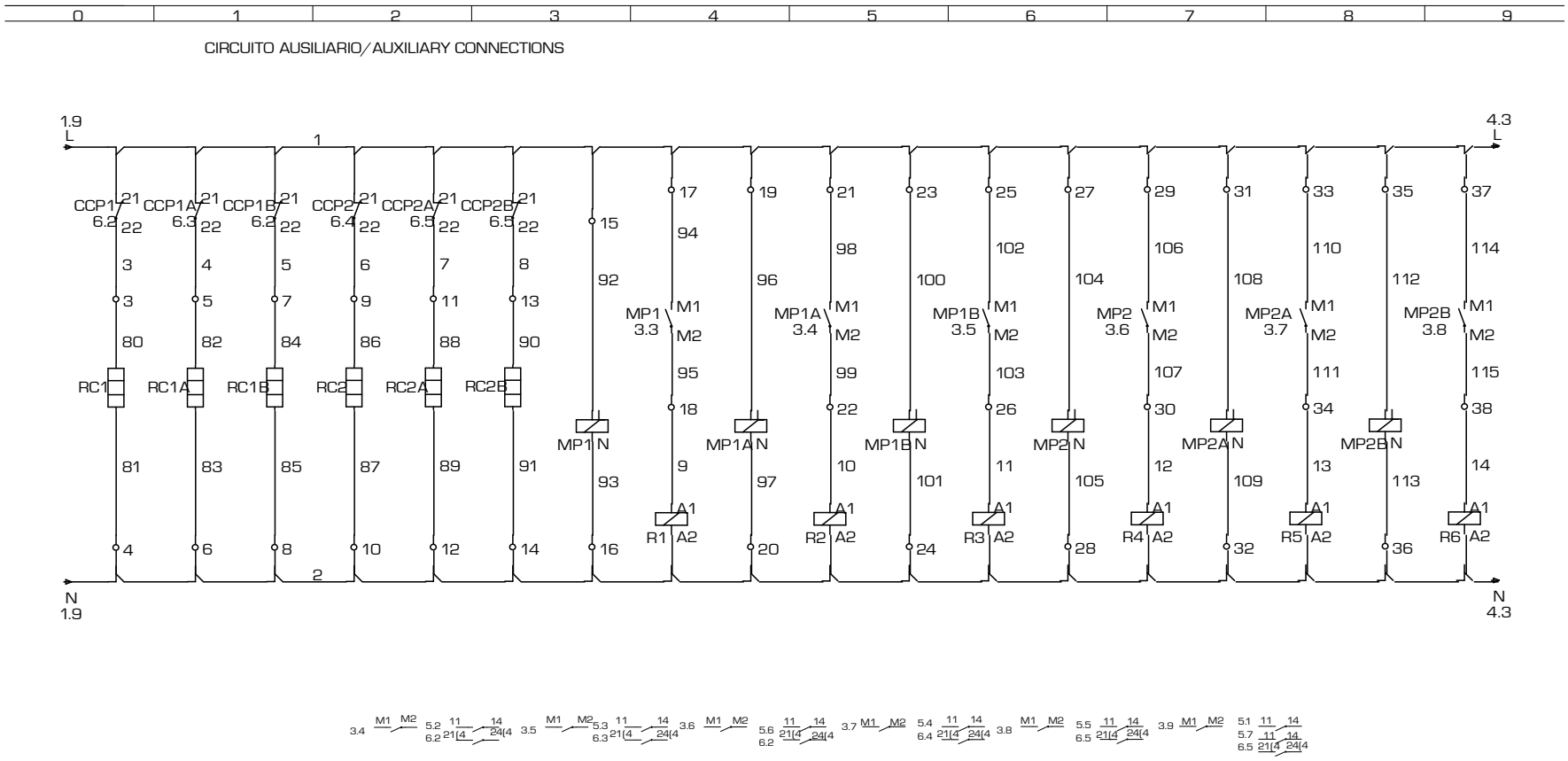

Gli schemi elettrici sono soggetti ad aggiornamento; è opportuno fare riferimento allo schema elettrico allegato all'apparecchio.
Wiring diagrams are subject to modification. Therefore, always refer to the wiring diagram inside the unit.

AUXILIARY CONNECTIONS | CIRCUITS AUXILIAIRES | NEBENSTROMKREIS | CIRCUITO AUXILIAR

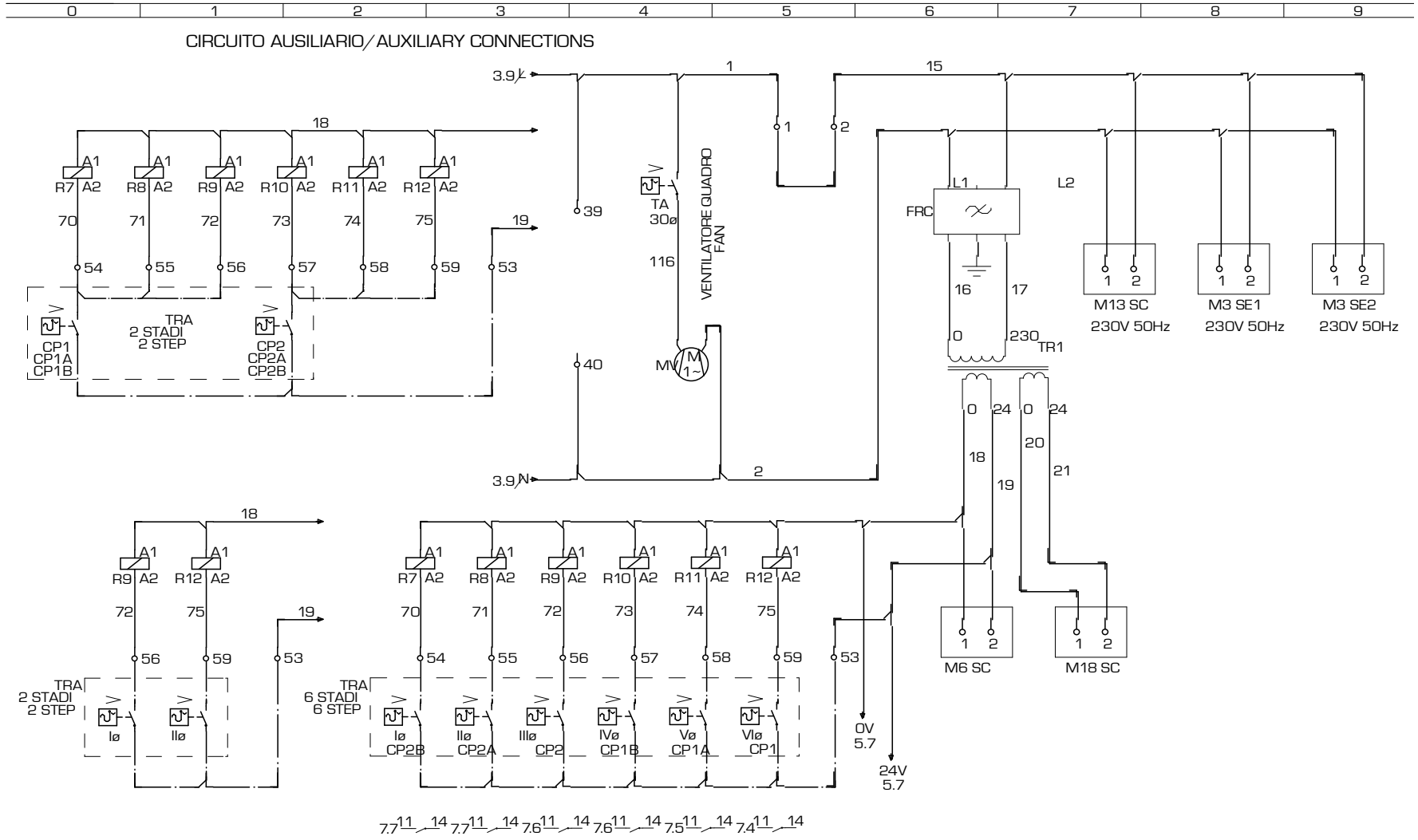

Les schémas électriques sont soumis à des mises à jour; se reporter au schéma électrique en pièce jointe à l'appareil.
Die elektrischen Schaltpläne können immer wieder geändert werden; es ist immer der mit dem Gerät mitgelieferte Schaltplan zu beachten.
Los esquemas eléctricos están sujetos a actualizaciones; es necesario consultar el esquema eléctrico adjunto al aparato.

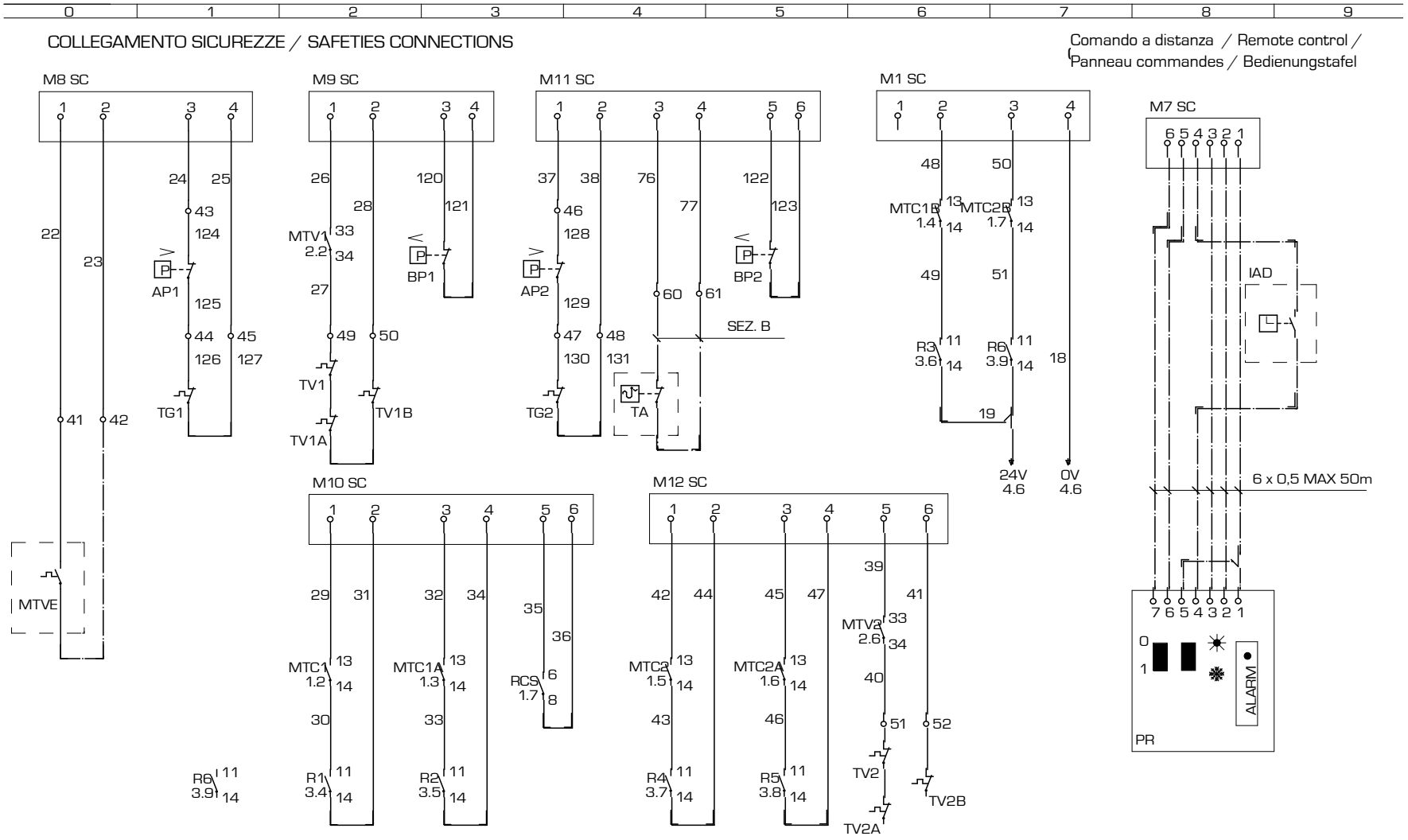

Gli schemi elettrici sono soggetti ad aggiornamento; è opportuno fare riferimento allo schema elettrico allegato all'apparecchio.
Wiring diagrams are subject to modification. Therefore, always refer to the wiring diagram inside the unit.

LOAD CONNECTINS | BRANCHEMENT CHARGES | ANSCHLUSS LASTEN | CONEXIÓN CARGAS

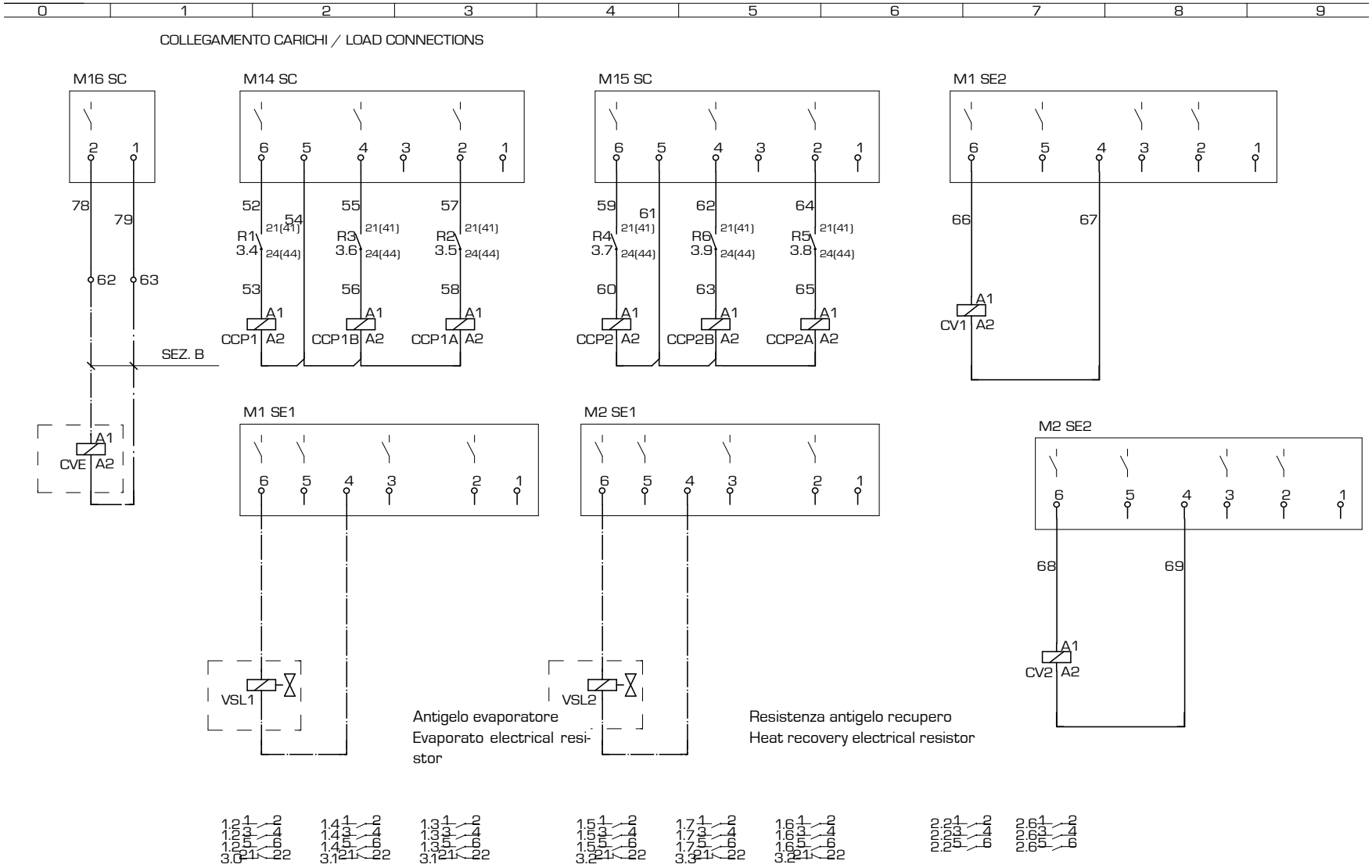

Les schémas électriques sont soumis à des mises à jour; se reporter au schéma électrique en pièce jointe à l'appareil.
Die elektrischen Schaltpläne können immer wieder geändert werden; es ist immer der mit dem Gerät mitgelieferte Schaltplan zu beachten.
Los esquemas eléctricos están sujetos a actualizaciones; es necesario consultar el esquema eléctrico adjunto al aparato.

ELECTRONIC CARD GR03 | FICHE ELECTRONIQUE | PLATINE GR03 | TARJETA ELETRÓNICA GR03

NOTA: La pagina 7/7 o 8/8 riporta la disposizione dei componenti nella scatola elettrica.

Note : Page 7/7 - 8/8 shows how to place the components in the electric box

La page 7/7 - 8/8 indique la disposition des composants dans le boîtier électrique

Anmerkung: Die Anordnung der Komponenten des Elt. Schaltschrankes ist auf Seite 7/7 - 8/8 angegeben

INDEX ◀ 7/8 ▶ 40582.10 pag 7/8

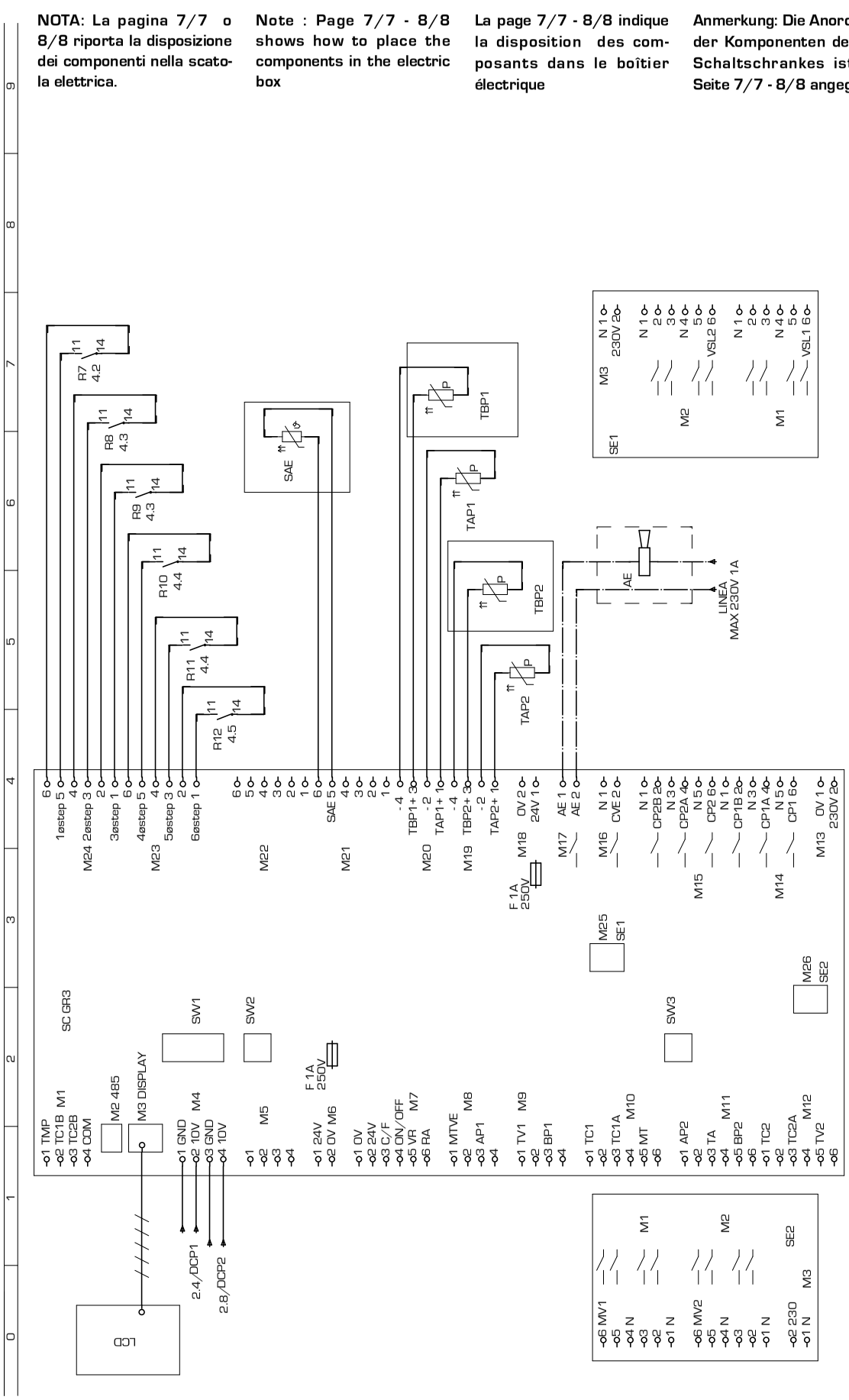

Gli schemi elettrici sono soggetti ad aggiornamento; è opportuno fare riferimento allo schema elettrico allegato all'apparecchio.
Wiring diagrams are subject to modification. Therefore, always refer to the wiring diagram inside the unit.

COD. **40582.10** TYPE **NRA 1200-1350-1500 ° ° ° ° ° C °00 LEGENDA**

CODE	DESCRIZIONE	DESCRIPTION	DESCRIPTION	BESCHREIBUNG	CARATERÍSTICAS
AP1	Pres. di alta pressione	High pressure control	Pressotat haute pression	Hochdruckpressostat	Presóstato de alta presión
AP2	Pres. di alta pressione	High pressure control	Pressotat haute pression	Hochdruckpressostat	Presóstato de alta presión
BP1	Pres. di bassa pressione	Low pressure control	Presostat basse pression	Niederdruckpressotat	Presóde baja presión
BP2	Pres. di bassa pressione	Low pressure control	Presostat basse pression	Niederdruckpressotat	Presóde baja presión
CCP1	Contattore compressore	Compressor contactor	Contacteur compresseur	Kompressorschuetz	Contador CP
CCP1A	Contattore compressore	Compressor contactor	Contacteur compresseur	Kompressorschuetz	Contador CP
CCP1B	Contattore compressore	Compressor contactor	Contacteur compresseur	Kompressorschuetz	Contador CP
CCP2	Contattore compressore	Compressor contactor	Contacteur compresseur	Kompressorschuetz	Contador CP
CCP2A	Contattore compressore	Compressor contactor	Contacteur compresseur	Kompressorschuetz	Contador CP
CCP2B	Contattore compressore	Compressor contactor	Contacteur compresseur	Kompressorschuetz	Contador CP
CP1	Compressore	Compressor	compresseur	Kompressor	Compresor
CP1A	Compressore	Compressor	compresseur	Kompressor	Compresor
CP1B	Compressore	Compressor	compresseur	Kompressor	Compresor
CP2	Compressore	Compressor	compresseur	Kompressor	Compresor
CP2B	Compressore	Compressor	compresseur	Kompressor	Compresor
CPO	Contattore pompa	Pump contactor	Contacteur pompe	Schütz - pumpe	Contador bomba
CV1	temperature	Fan contactor	temperature 1	Ventilatorschuetz	Dispositivo para bajas
CV2	Contattore ventilatore	Fan contactor	Contacteur ventilateur	Ventilatorschuetz	Contador motores ventilador
DCP1	ventilatore	Low ambient temperature	ventilateur	winterregelung 1	Dispositivo para bajas
DCP2	Dispositivo basse	Low ambient temperature	Dispositif pour basse	winterregelung 2	temperaturas 1
FL	Flussostato	Flow swiitch	Fluxostat	Stroemungswaechter	Flujóstato
FRC	Filtro antidisturbo	anti-noise filter	Filtre antiparasites	entstoerfilter	Filtro antiruidos
IAD	Interruttore ausiliario	Auxiliary switch	Interrupteur auxiliairie	Hilfsschalter	Inter. acceso - apaga do a dista.
IG	Inerruttore generale	Main switch	Disjoncteur général	Hauptschalter	Interruptor general
IL	Interruttore di linea	Line switch	Interrupteur de ligne	Leitungsschalter	Interruptor de línea
L1	Linea	Supply line	Conduite d'alimentation	Vorlaufleitung	Conducto de suministro
L2	Linea	Supply line	Conduite d'alimentation	Vorlaufleitung	Conducto de suministro
L3	Linea	Supply line	Conduite d'alimentation	Vorlaufleitung	Conducto de suministro
M1	Ingresso protezioni	Protection input	Entrée protection	Schutzvorrishtungen eintritt	Ingreso protecciones
M1 SC	Morsetto 1 GRO3	Electric terminal 1 GRO3	Borne électrique 1 GRO3	Klemme1 GRO3	Borne terminal 1 GRO3
M1 SE1	Mors. 1 scheda espan. 1 GRO3	Elec. terminal 1Expa. card 2GRO3	Borne élec.1 Carte d'expa.1 GRO3	Klemme1Expansion.1 GRO3	Bor. ter. Tarjeta de expan.1 GRO3
M1 SE2	Mors. 1 scheda espan. 2 GRO3	Elec. terminal 1Expa. card 2GRO3	Borne élec.1 Carte d'expa.2 GRO3	Klemme1Expansion.2 GRO3	Bor. ter. Tarjeta de expan.2 GRO3
M10	Ingresso protezioni	Protection input	Entrée protections	Schutzvorrichtungen eintritt	Ingreso protecciones
M10 SC	Morsetto 10 GRO3	Electric terminal 10 GRO3	Borne électrique 10 GRO3	Klemme 10 GRO3	Borne terminal 10 GRO3
M11	Ingresso protezioni	Protection input	Entrée protections	Schutzvorrichtungen eintritt	Ingreso protecciones
M11 SC	Morsetto 11 GRO3	Electric terminal 11 GRO3	Borne électrique 11 GRO3	Klemme 11 GRO3	Borne terminal 11 GRO3
M12	Ingresso protezioni	Protection input	Entrée protections	Schutzvorrichtungen eintritt	Ingreso protecciones
M12 SC	Morsetto 12 GRO3	Electric terminal 12 GRO3	Borne électrique 12 GRO3	Klemme 12 GRO3	Borne terminal 12 GRO3
M13	Linea 230 V	230 V line	Ligne 230 V	Laintung 230 V	Linea 230 V
M13 SC	Morsetto 13 GRO3	Electric terminal 13 GRO3	Borne électrique 13 GRO3	Klemme1 GRO3	Borne terminal 13 GRO3
M14	Uscite	Output	Sorties	Ausgänge	Salidas
M14 SC	Morsetto 14 GRO3	Electric terminal 14 GRO3	Borne électrique 14 GRO3	Klemme 14 GRO3	Borne terminal 14 GRO3
M15	Uscite	Output	Sorties	Ausgänge	Salidas
M15 SC	Morsetto 15 GRO3	Electric terminal 15 GRO3	Borne électrique 15 GRO3	Klemme 15 GRO3	Borne terminal 15 GRO3
M16	Comando pompa	Start pump	Comande pompe	Steuerugnpumpe	Comando bomba
M16 SC	Morsetto 16 GRO3	Electric terminal 16 GRO3	Borne électrique 16 GRO3	Klemme 16 GRO3	Borne terminal 16 GRO3
M17	Allarme generale	General Alarm	Alarme generale	General alarm	Alarmas generales
M18	Alimentazione 24V	Feeding 24V	Alòimentation 24V	Stromversorgung 24V	Alimentacion 24V
M18 SC	Morsetto 18 GRO3	Electric terminal 18 GRO3	Borne électrique 18 GRO3	Klemme 18 GRO3	Borne terminal 18 GRO3
M19	Sonde di pressione	Pressure sensor	Sonde de pression	Druckfühler	Sondas de presion
M2	RS485	RS485	RS485	RS485	RS485
M2 SE1	Mors. 2 scheda espan. 1 GRO3	Elec. terminal 2Expa. card 1GRO3	Borne élec.2 Carte d'expa.1 GRO3	Klemme2Expansion.1 GRO3	Bor. ter.2 Tarj. de expan.1 GRO3
M2 SE2	Mors. 2 scheda espan. 2 GRO3	Elec. terminal 2Expa. card 2GRO3	Borne élec.2 Carte d'expa.2 GRO3	Klemme2Expansion.2 GRO3	Bor. ter.2 Tarj. de expan.2 GRO3
M20	Sonde di pressione	Pressure sensor	Sonde de pression	Druckfühler	Sondas de presion
M21	Sonde di temperatura	Temperature sensor	Sonde de température	Temperaturfühler	Sondas de temperatura
M22	Sonde di temperatura	Temperature sensor	Sonde de température	Temperaturfühler	Sondas de temperatura
M23	Sonde di temperatura	Temperature sensor	Sonde de température	Temperaturfühler	Sondas de temperatura
M24	Sonde di temperatura	Temperature sensor	Sonde de température	Temperaturfühler	Sondas de temperatura
M25	Scheda di espansione	Expansion card	Carte d'expansion	Expansionssteuerrung	Tarjeta de expansion
M26	Scheda di espansione	Expansion card	Carte d'expansion	Expansionssteuerrung	Tarjeta de expansion
M3	Visualizzatore	Display	Visualisateur	Anzeiger	Visualizador
M3 SE1	Mors. 3 scheda espan. 1 GRO3	Elec. terminal 3Expa. card 1GRO3	Borne élec.3 Carte d'expa.1 GRO3	Klemme3Expansion.1 GRO3	Bor. ter.3 Tarj. de expan.1 GRO3
M3 SE2	Mors. 3 scheda espan. 2 GRO3	Elec. terminal 3Expa. card 2GRO3	Borne élec.3 Carte d'expa.2 GRO3	Klemme3Expansion.2 GRO3	Bor. ter.3 Tarj. de expan.2 GRO3
M4	Regolazione velocità ventilatori	fan speed regulation	Reg vit. ventil	reg. vel. ventilator	Reg. vel. ventil.
M5	Libera	Free	Libre	Frei	Libre
M6	Alimentazione sicurezze 24 V	Feeding 24V	Alimentaz.sicur. 24V	Stromversorgung 24V	Alimentaz.sicur. 24V
M6 SC	Morsetto 6 GRO3	Electric terminal 6 GRO3	Borne électrique 6 GRO3	Klemme 6 GRO3	Borne terminal 6 GRO3
M7	Comando remoto	remote control	Comande a distance	Fernsteuerung	Comando remoto
M7 SC	Morsetto 7 GRO3	Electric terminal 7 GRO3	Borne électrique 7 GRO3	Klemme 7 GRO3	Borne terminal 7 GRO3
M8	Sicurezze	Safeties	Sécurité communes	Gemeinsame sicherungen	Seguridades comunes
M8 SC	Morsetto 8 GRO3	Electric terminal 8 GRO3	Borne électrique 8 GRO3	Klemme 8 GRO3	Borne terminal 8 GRO3

Les schémas électriques sont soumis à des mises à jour; se reporter au schéma électrique en pièce jointe à l'appareil.
Die elektrischen Schaltpläne können immer wieder geändert werden; es ist immer der mit dem Gerät mitgelieferte Schaltplan zu beachten.
Los esquemas eléctricos están sujetos a actualizaciones; es necesario consultar el esquema eléctrico adjunto al aparato.

COD. **40582.10** TYPE **NRA 1200-1350-1500 ° ° ° ° ° C °00 LEGENDA**

CODE	DESCRIZIONE	DESCRIPTION	DESCRIPTION	BESCHREIBUNG	CARATERÍSTICAS
M9	Ingresso protezioni	Protection input	Entrée protections	Schutzvorrichtungen eintritt	Ingreso protecciones
M9 SC	Morsetto 9 GR03	Electric terminal 9 GR03	Borne électrique 9 GR03	Klemme 9 GR03	Borne terminal 9 GR03
MP1	Modulo protez. compressore	Compressor protection module	Module de protection comp.	kompressorschutzmodul	Protección interna compresor
MP1A	Modulo protez. compressore	Compressor protection module	Module de protection comp.	kompressorschutzmodul	Protección interna compresor
MP2	Modulo protez. compressore	Compressor protection module	Module de protection comp.	kompressorschutzmodul	Protección interna compresor
MP2A	Modulo protez. compressore	Compressor protection module	Module de protection comp.	kompressorschutzmodul	Protección interna compresor
MTA	Magnet. circuito ausiliario	Auxi. circuit thermal magn. cut-out	Magnétother. circuit auxiliaire	Schutzschalter Nebenkreis	Magnetotérmico circuito auxiliar
MTC1	Magnetortermico CP	CP magnetho-therma	Magnetho-thermique CP	Motorschutzschalter-CP	Magnetotérmico CP
MTC1A	Magnetortermico CP	CP magnetho-therma	Magnetho-thermique CP	Motorschutzschalter-CP	Magnetotérmico CP
MTC1B	Magnetortermico CP	CP magnetho-therma	Magnetho-thermique CP	Motorschutzschalter-CP	Magnetotérmico CP
MTC2	Magnetortermico CP	CP magnetho-therma	Magnetho-thermique CP	Motorschutzschalter-CP	Magnetotérmico CP
MTC2A	Magnetortermico CP	CP magnetho-therma	Magnetho-thermique CP	Motorschutzschalter-CP	Magnetotérmico CP
MTC2B	Magnetortermico CP	CP magnetho-therma	Magnetho-thermique CP	Motorschutzschalter-CP	Magnetotérmico CP
MTV1	Magneto termico ventilatore	Fan magneto-thermal	Magneto-thermique ventilateur	Motorschutzschalter ventilator	Magnetotermico motor ventil.
MTV2	Magneto termico ventilatore	Fan magneto-thermal	Magneto-thermique ventilateur	Motorschutzschalter ventilator	Magnetotermico motor ventil.
MV	Motore ventialtore	Fan motor	Moteur ventilateur	Ventilatormotor	Motor ventilador
MV1	Motore ventialtore	Fan motor	Moteur ventilateur	Ventilatormotor	Motor ventilador
MV2	Motore ventialtore	Fan motor	Moteur ventilateur	Ventilatormotor	Motor ventilador
N	Neutro	Power neutral	Neutre d'alimentation	Nullleiter Versorgung	Neutro d'alimentacón
PE	Terra	Earth	Mise à terre	Erdleitung	conexión a tierra
PR	Pannello comandi	Remote control	Panneau commandes	Bedienungstafel	Panel de comandos
R1 ... R6	Relé ausiliario	Auxiliary relay	Relais auxiliaire	Hilfsrelais	Relè
RC1	Resistenza olio CP	CP oil heater	Resistance huile CP	Karter heirung	Resistencia aceite CP
RC1A	Resistenza olio CP	CP oil heater	Resistance huile CP	Karter heirung	Resistencia aceite CP
RC2	Resistenza olio CP	CP oil heater	Resistance huile CP	Karter heirung	Resistencia aceite CP
RC2A	Resistenza olio CP	CP oil heater	Resistance huile CP	Karter heirung	Resistencia aceite CP
RCS	Relé controllo sequenza	Phase - sequence relay	relais sequenciel	Relais phasenreihenfolge	Secuencia fase + control tensión
RE	Resistenza scambiatore	Exchanger heater	Resistance echangerur	ELT heizung	Resist. anticon. evaporador
SET	Secondo Set	Second set	deuxieme set	Zweiter sollwert	Segundo set
SEZ.1	Linea CP	Supply line CP	Conduite d'alimentation CP	Vorlaufleitung CP	Conducto de suministro CP
SEZ.1A	Linea CP	Supply line CP	Conduite d'alimentation CP	Vorlaufleitung CP	Conducto de suministro CP
SEZ.2	Linea V	Supply line V	Conduite d'alimentation V	Vorlaufleitung V	Conducto de suministro V
SEZ.3	Linea RCS	Supply line RCS	Conduite d'alimentation RCS	Vorlaufleitung RCS	Conducto de suministro RCS
SEZ.4	Linea A	Supply line A	Conduite d'alimentation A	Vorlaufleitung A	Conducto de suministro A
SEV1/2	Sonda liquido evaporatore	Evaporator probe	Sonde évaporateur	Fühler für Verdampfer	Sonda evaporador
TAP1/2	Trasduttore alta pressione	High pressure trasducer	Trasducterur haute pression	HD-Drucktransmitter	Transductor de alta presión
TBP1/2	Trasduttore bassa pressione	Low pressure trasducer	Trasducterur basse pression	ND-Drucktransmitter	Transdutor de baja presión
TA	Termostato ambiente	Ambient thermostat			
TG1	Termostato gas premente	Discharge pipe thermostat	thermostat sur refoulement	Thermischer schutz-druckleitung	Termostato gas impelente
TG2	Termostato gas premente	Discharge pipe thermostat	thermostat sur refoulement	Thermischer schutz-druckleitung	Termostato gas impelente
TR	Trasformatore	Feeding voltage trasformer	Transformateur d'alimentation	Transformator	Transformador
TR1	Trasformatore	Feeding voltage trasformer	Transformateur d'alimentation	Transformator	Transformador
TSRE	Termostato sicurezza RE	RE Safety thermostat	Thermostat de securite RE	Sicherheitsthermostat RE	Termostato de seguridad RE
TV1	Termico ventilatore	Fan thermal protection	Protec. thermique ventilateur	Thermischer schutz ventilator	Protección motor del ventilador
TV1A	Termico ventilatore	Fan thermal protection	Protec. thermique ventilateur	Thermischer schutz ventilator	Protección motor del ventilador
TV2	Termico ventilatore	Fan thermal protection	Protec. thermique ventilateur	Thermischer schutz ventilator	Protección motor del ventilador
TV2A	Termico ventilatore	Fan thermal protection	Protec. thermique ventilateur	Thermischer schutz ventilator	Protección motor del ventilador
VB1	Elettrovalvola batteria	Coil valve	Vanne batterie	Ventil Warmetauscher	Válvula batería
VB2	Elettrovalvola batteria	Coil valve	Vanne batterie	Ventil Warmetauscher	Válvula batería
VR1	Elettrovalvola recupero totale	Total recovery valve	Vanne recuperation totale	Magnetventil Wärmerückgewin.	Válvula recuperación
VR2	Elettrovalvola recupero totale	Total recovery valve	Vanne recuperation totale	Magnetventil Wärmerückgewin.	Válvula recuperación
VRT1	Elettrovalvola recupero totale	Total recovery valve	Vanne recuperation totale	Magnetventil Wärmerückgewin.	Válvula recuperación
VRT2	Elettrovalvola recupero totale	Total recovery valve	Vanne recuperation totale	Magnetventil Wärmerückgewin.	Válvula recuperación
VSL1	Elettrovalvola interc. liquido	Liquid gate solenoid valve	Vanne solenoide clapet liquide	Magnetventil Fluessigkeitsleitung	Válvula interceptación líquido
VSL2	Elettrovalvola interc. liquido	Liquid gate solenoid valve	Vanne solenoide clapet liquide	Magnetventil Fluessigkeitsleitung	Válvula interceptación líquido
	Componenti non forniti	Components not supplied	Componsants non fournis	Nicht lieferare teile	Compon. no suministrados
	Componenti forniti optional	Optional components	Compons. fournis en option	Auf anfrage lieferbare teile	Accessorios
- - - - - - -	Coll. da eseguire in cantiere	Con. to be wired on job dite	Raccord. a effect. ur chantier	Bauseitig urchzufehr. verdraht.	Conex. en el lugar de instalación

Gli schemi elettrici sono soggetti ad aggiornamento; è opportuno fare riferimento allo schema elettrico allegato all'apparecchio.
Wiring diagrams are subject to modification. Therefore, always refer to the wiring diagram inside the unit.

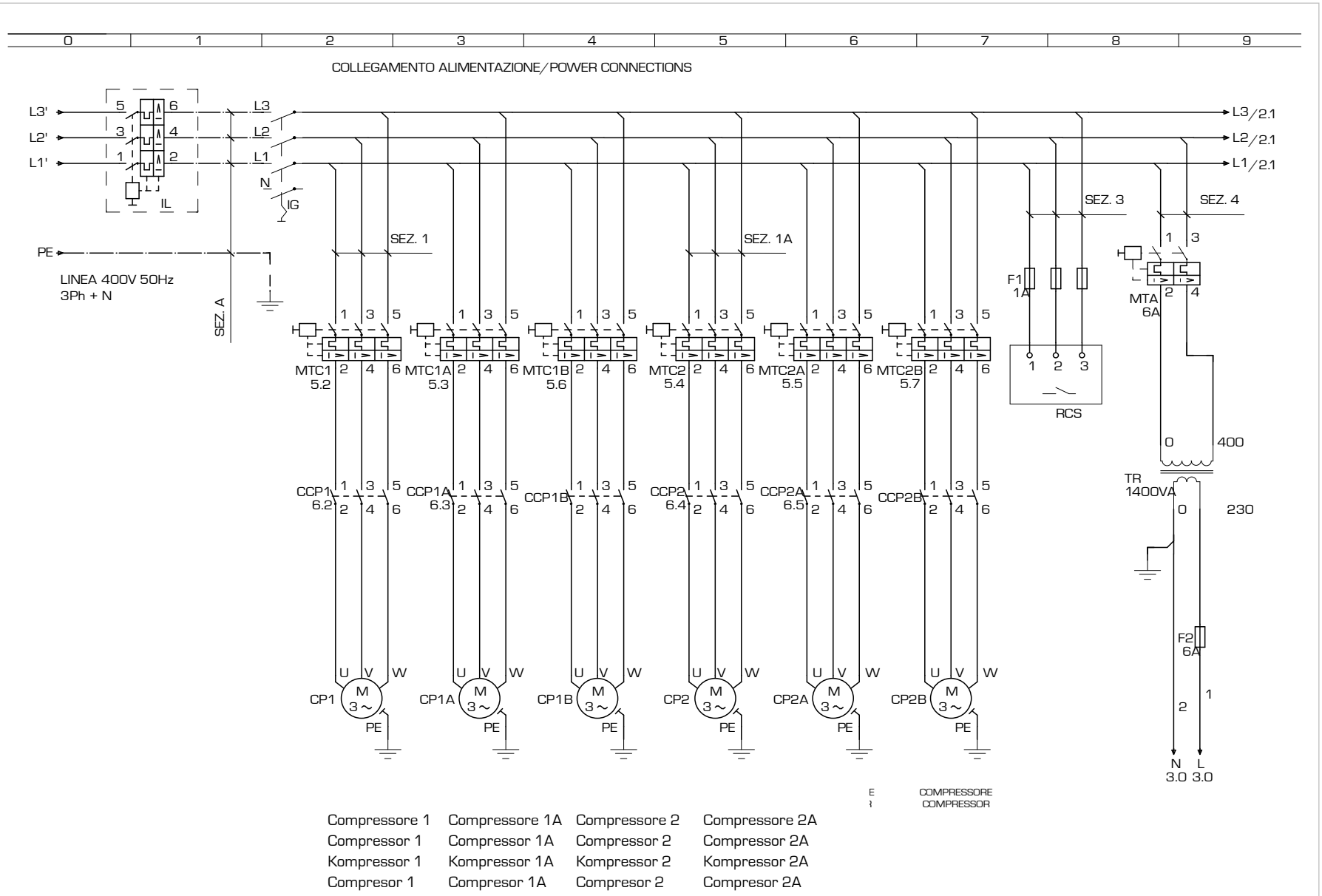

Compressore 1	Compressore 1A	Compressore 2	Compressore 2A
Compressor 1	Compressor 1A	Compressor 2	Compressor 2A
Kompressor 1	Kompressor 1A	Kompressor 2	Kompressor 2A
Compresor 1	Compresor 1A	Compresor 2	Compresor 2A

Les schémas électriques sont soumis à des mises à jour; se reporter au schéma électrique en pièce jointe à l'appareil.
Die elektrischen Schaltpläne können immer wieder geändert werden; es ist immer der mit dem Gerät mitgelieferte Schaltplan zu beachten.
Los esquemas eléctricos están sujetos a actualizaciones; es necesario consultar el esquema eléctrico adjunto al aparato.

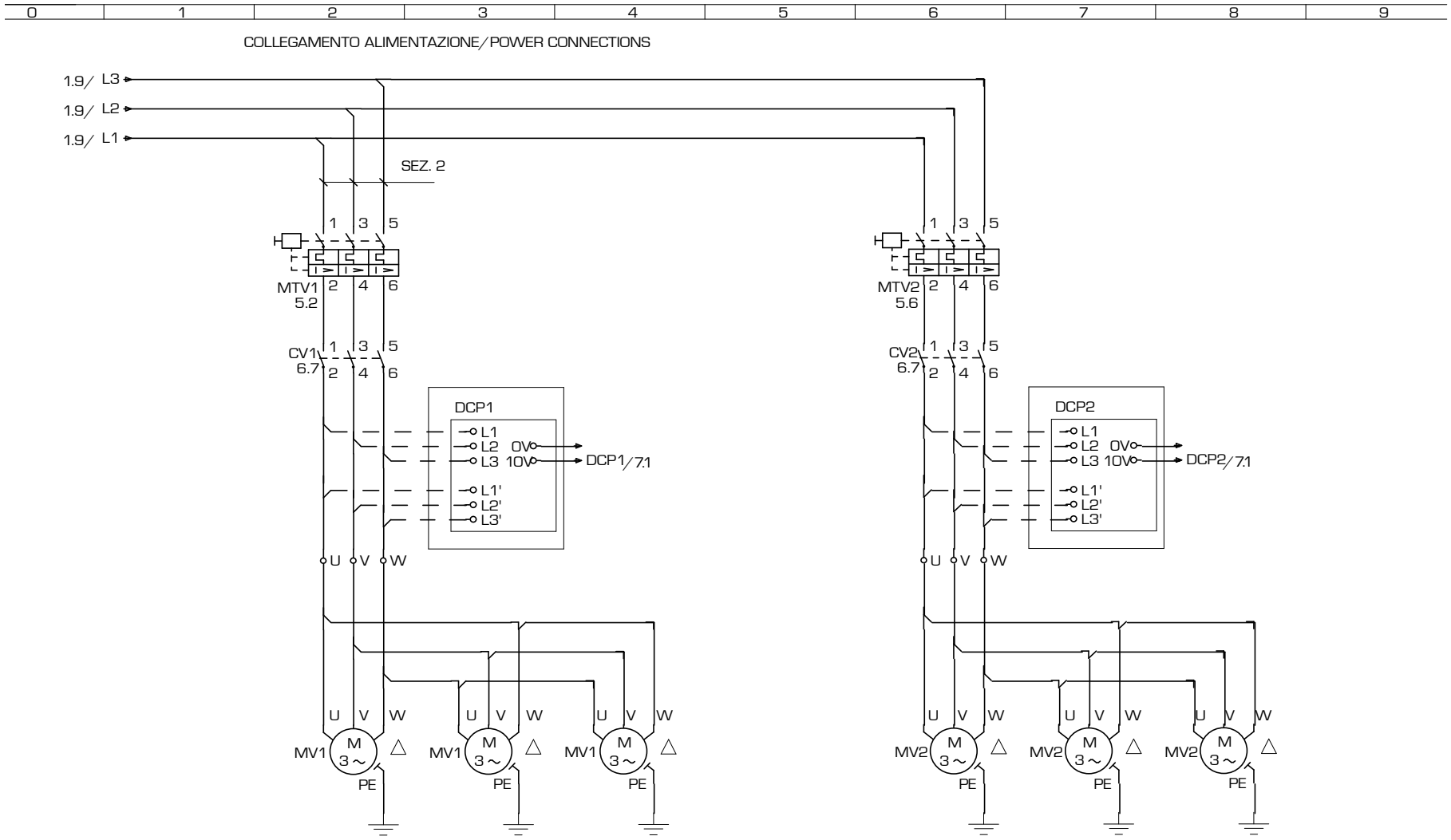

Gli schemi elettrici sono soggetti ad aggiornamento; è opportuno fare riferimento allo schema elettrico allegato all'apparecchio.
Wiring diagrams are subject to modification. Therefore, always refer to the wiring diagram inside the unit.

CIRCUITO AUSILIARIO/AUXILIARY CONNECTIONS

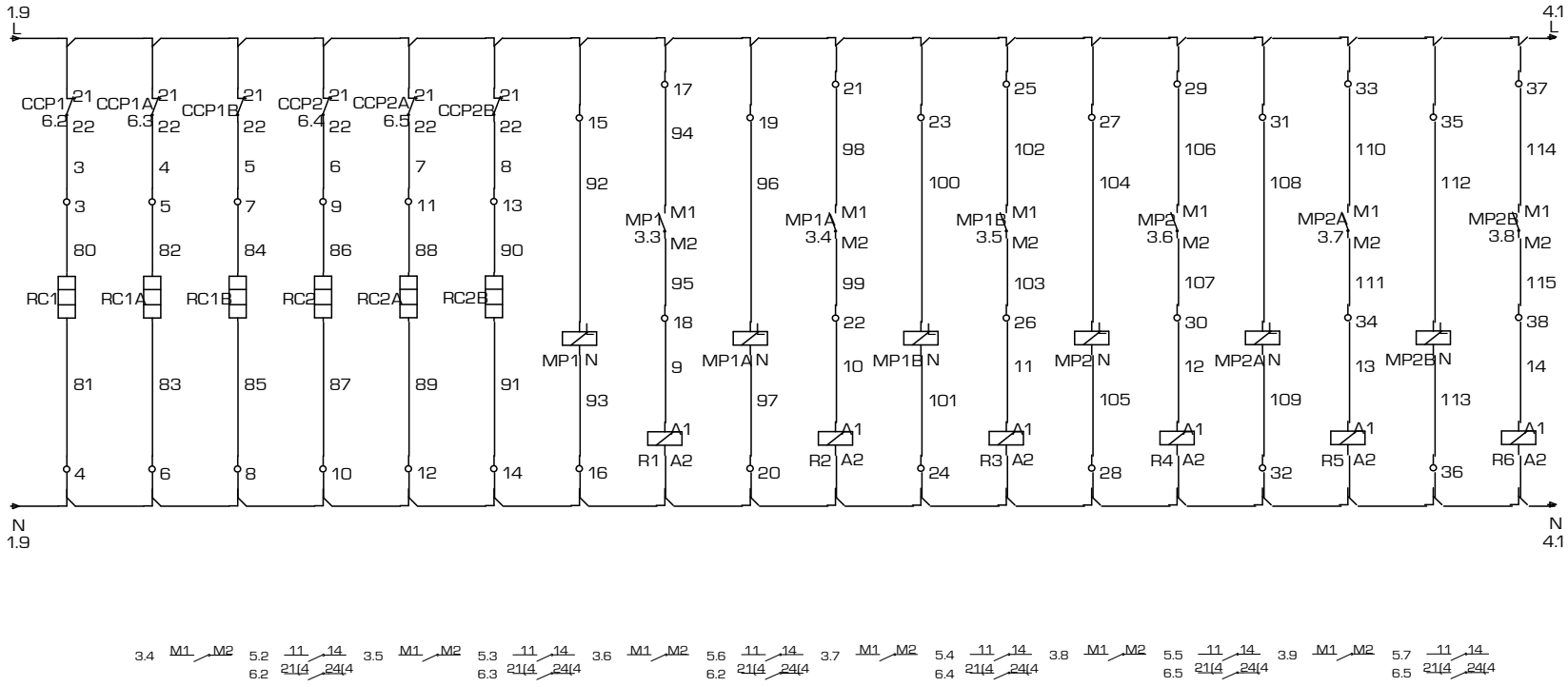

INDEX ◀ 3/8 ▶ 40585.00 pag 3/ 8

Les schémas électriques sont soumis à des mises à jour; se reporter au schéma électrique en pièce jointe à l'appareil.
Die elektrischen Schaltpläne können immer wieder geändert werden; es ist immer der mit dem Gerät mitgelieferte Schaltplan zu beachten.
Los esquemas eléctricos están sujetos a actualizaciones; es necesario consultar el esquema eléctrico adjunto al aparato.

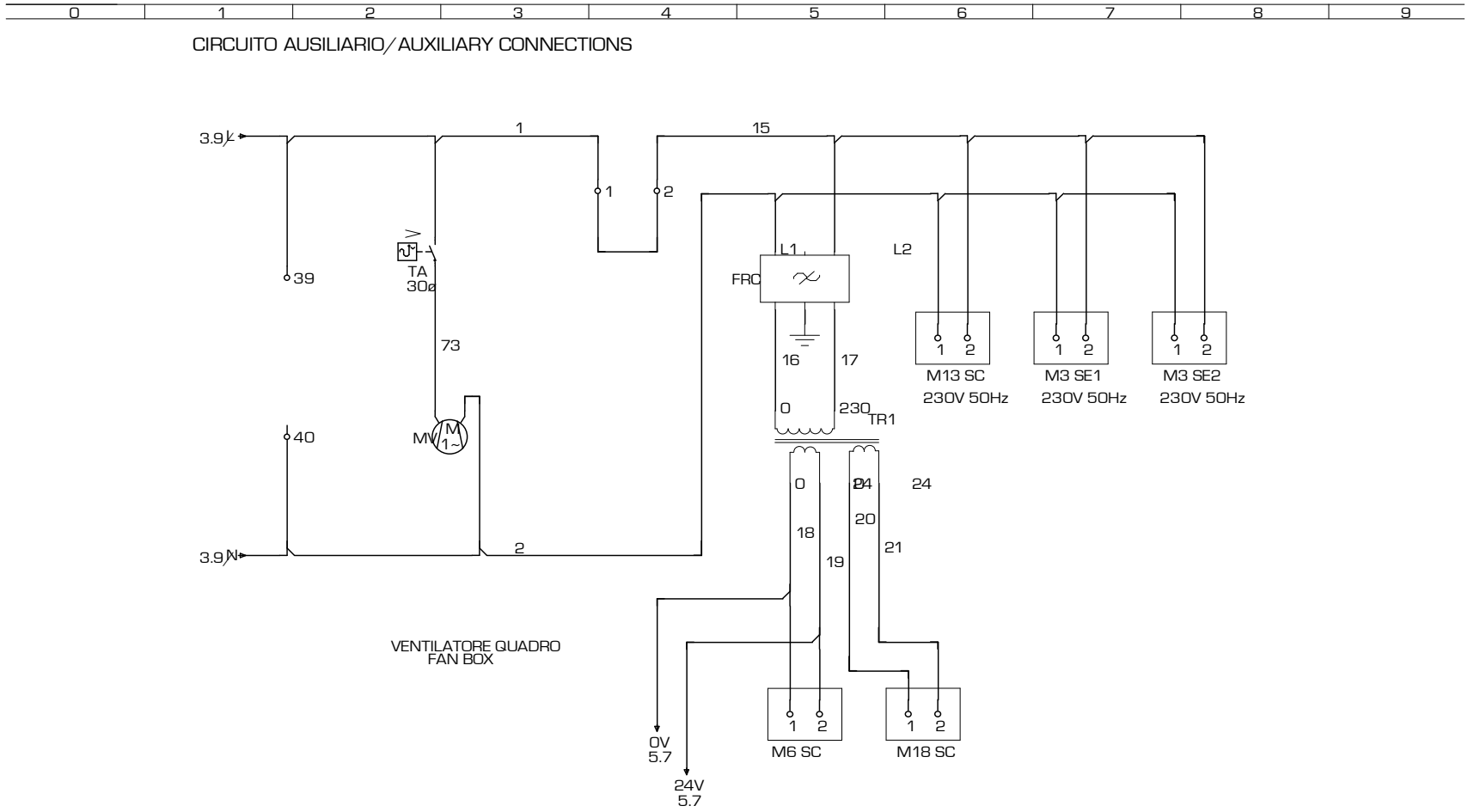

Gli schemi elettrici sono soggetti ad aggiornamento; è opportuno fare riferimento allo schema elettrico allegato all'apparecchio.
Wiring diagrams are subject to modification. Therefore, always refer to the wiring diagram inside the unit.

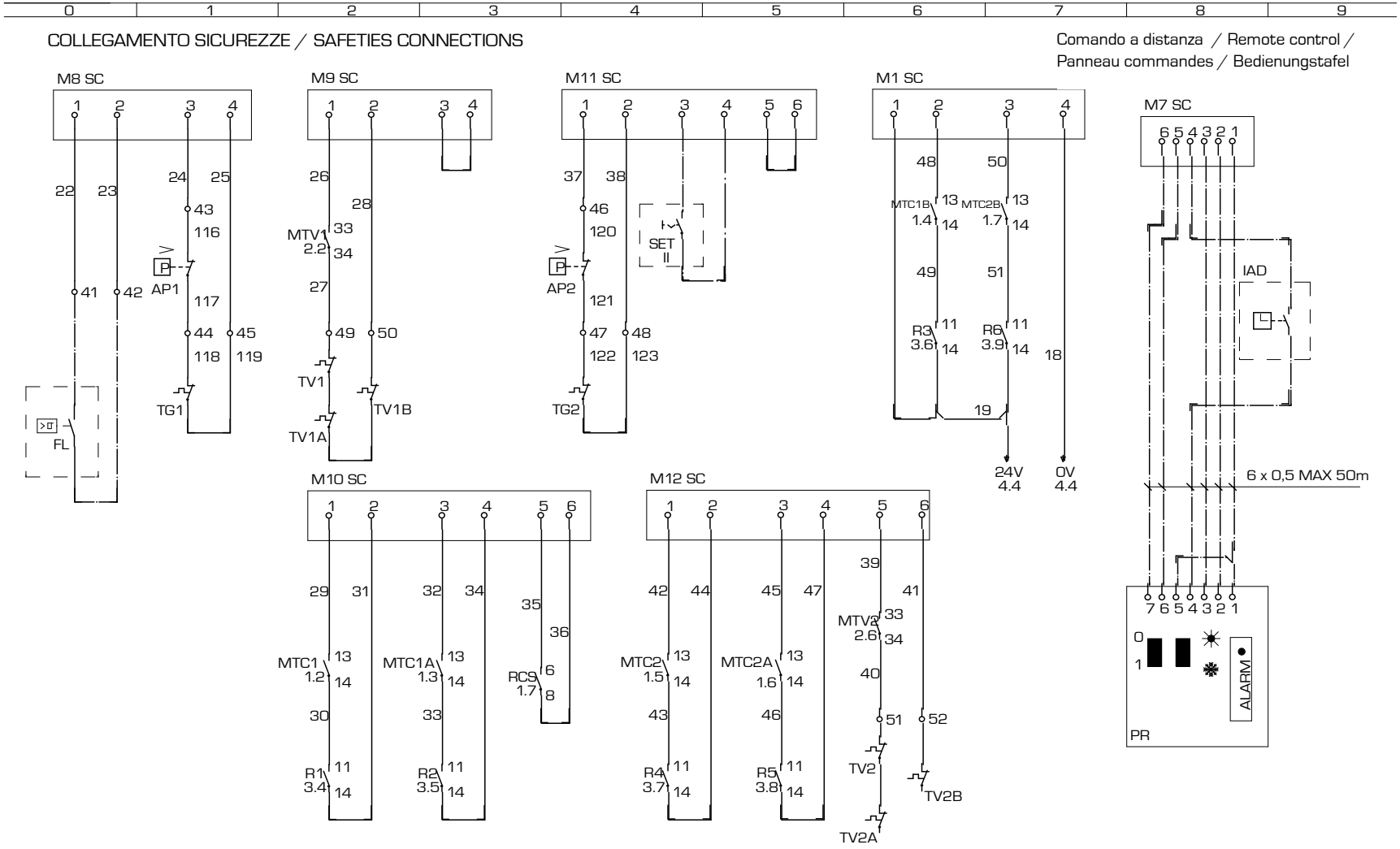

Les schémas électriques sont soumis à des mises à jour, se reporter au schéma électrique en pièce jointe à l'appareil.
Die elektrischen Schaltpläne können immer wieder geändert werden; es ist immer der mit dem Gerät mitgelieferte Schaltplan zu beachten.
Los esquemas eléctricos están sujetos a actualizaciones; es necesario consultar el esquema eléctrico adjunto al aparato.

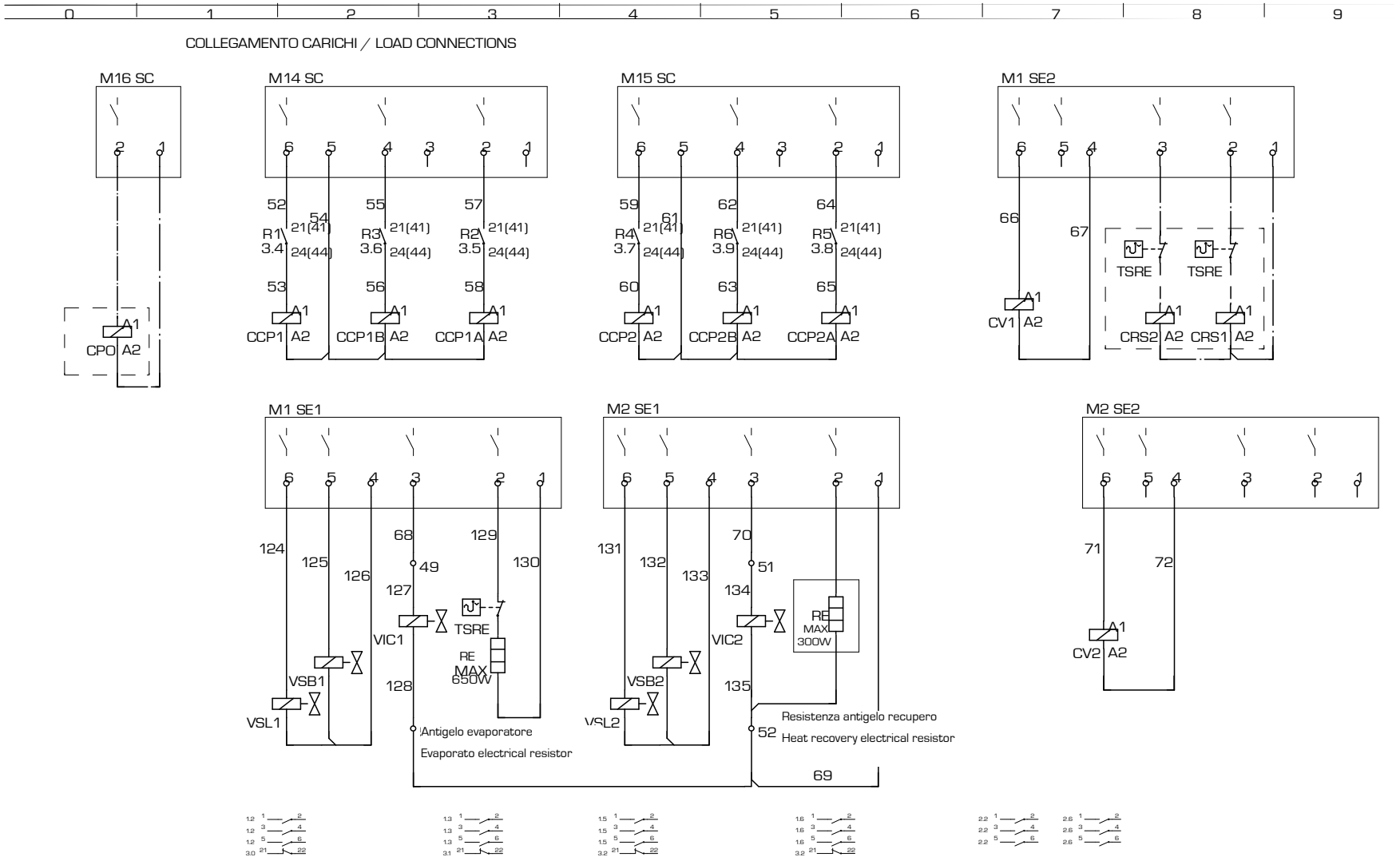

Gli schemi elettrici sono soggetti ad aggiornamento; è opportuno fare riferimento allo schema elettrico allegato all'apparecchio.
Wiring diagrams are subject to modification. Therefore, always refer to the wiring diagram inside the unit.

ELECTRONIC CARD GR03 | FICHE ELECTRONIQUE | PLATINE GR03 | TARJETA ELETRÓNICA GR03

NOTA: La pagina 7/7 o 8/8 riporta la disposizione dei componenti nella scatola elettrica.

Note : Page 7/7 - 8/8 shows how to place the components in the electric box

La page 7/7 - 8/8 indique la disposition des composants dans le boîtier électrique

Anmerkung: Die Anordnung der Komponenten des Elt. Schaltschrankes ist auf Seite 7/7 - 8/8 angegeben

INDEX ▼ 7/8 ▲ ▲ 40585.00 pag 7/ 8

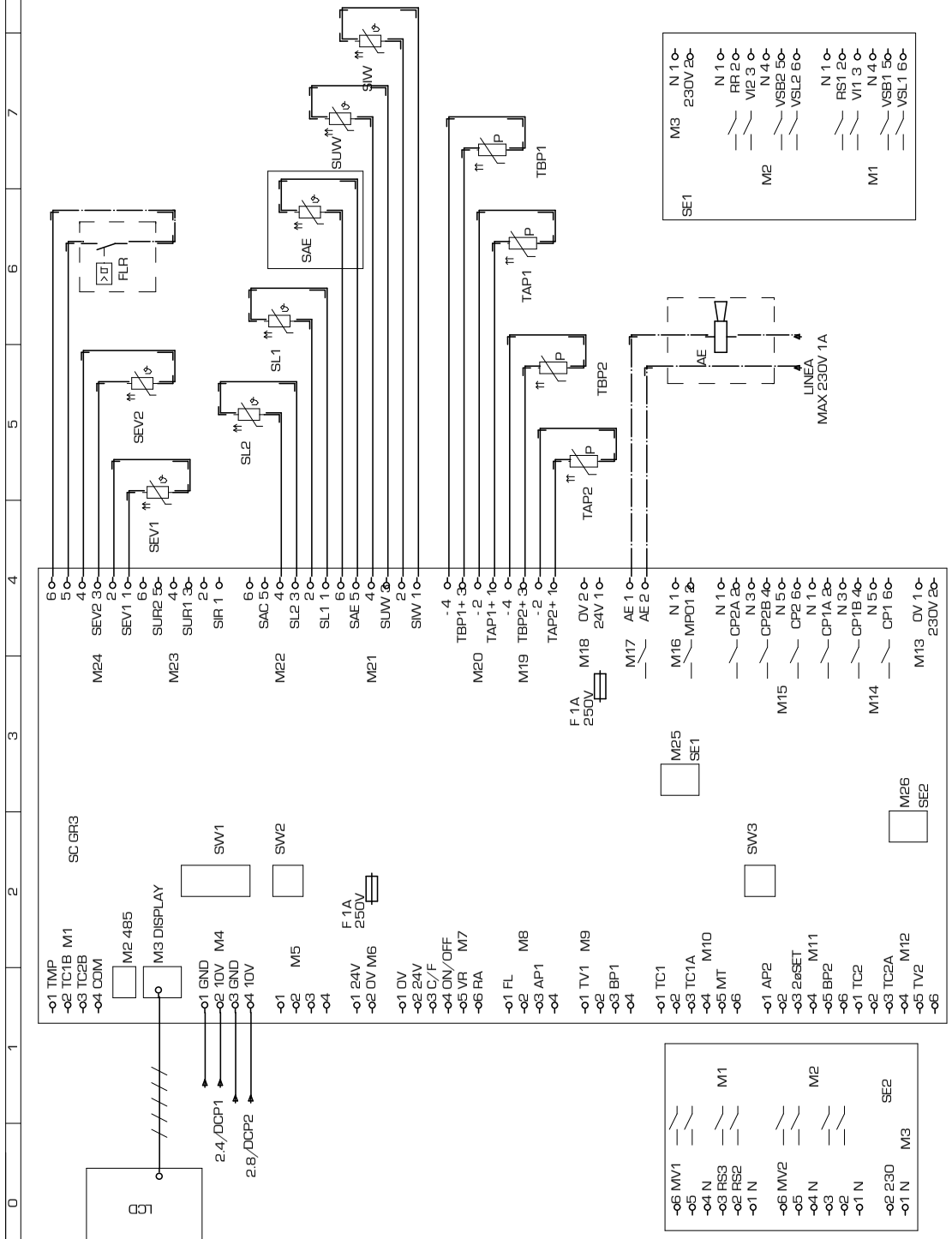

COD. **4058500** TYPE **NRA 1200 - 1350 - 1000 ° H ° ° ° ° °00 LEGENDA**

CODE	DESCRIZIONE	DESCRIPTION	DESCRIPTION	BESCHREIBUNG	CARATERÍSTICAS
AP1	Pres. di alta pressione	High pressure control	Pressotat haute pression	Hochdruckpressostat	Presóstato de alta presión
AP2	Pres. di alta pressione	High pressure control	Pressotat haute pression	Hochdruckpressostat	Presóstato de alta presión
BP1	Pres. di bassa pressione	Low pressure control	Presostat basse pression	Niederdruckpressotat	Presóde baja presión
BP2	Pres. di bassa pressione	Low pressure control	Presostat basse pression	Niederdruckpressotat	Presóde baja presión
CCP1	Contattore compressore	Compressor contactor	Contacteur compresseur	Kompressorschuetz	Contador CP
CCP1A	Contattore compressore	Compressor contactor	Contacteur compresseur	Kompressorschuetz	Contador CP
CCP1B	Contattore compressore	Compressor contactor	Contacteur compresseur	Kompressorschuetz	Contador CP
CCP2	Contattore compressore	Compressor contactor	Contacteur compresseur	Kompressorschuetz	Contador CP
CCP2A	Contattore compressore	Compressor contactor	Contacteur compresseur	Kompressorschuetz	Contador CP
CCP2B	Contattore compressore	Compressor contactor	Contacteur compresseur	Kompressorschuetz	Contador CP
CP1	Compressore	Compressor	compresseur	Kompressor	Compresor
CP1A	Compressore	Compressor	compresseur	Kompressor	Compresor
CP1B	Compressore	Compressor	compresseur	Kompressor	Compresor
CP2	Compressore	Compressor	compresseur	Kompressor	Compresor
CP2B	Compressore	Compressor	compresseur	Kompressor	Compresor
CPO	Contattore pompa	Pump contactor	Contacteur pompe	Schütz - pumpe	Contador bomba
CV1	temperature	Fan contactor	temperature 1	Ventilatorschuetz	Dispositivo para bajas
CV2	Contattore ventilatore	Fan contactor	Contacteur ventilateur	Ventilatorschuetz	Contador motores ventilador
DCP1	ventilatore	Low ambient temperature	ventilateur	winterregelung 1	Dispositivo para bajas
DCP2	Dispositivo basse	Low ambient temperature	Dispositif pour basse	winterregelung 2	temperaturas 1
FL	Flussostato	Flow swiitch	Fluxostat	Stroemungswaechter	Flujóstato
FRC	Filtro antidisturbo	anti-noise filter	Filtre antiparasites	entstoerfilter	Filtro antiruidos
IAD	Interruttore ausiliario	Auxiliary switch	Interrupteur auxiliairie	Hilfsschalter	Inter. acceso - apaga do a dista.
IG	Inerruttore generale	Main switch	Disjoncteur général	Hauptschalter	Interruptor general
IL	Interruttore di linea	Line switch	Interrupteur de ligne	Leitungsschalter	Interruptor de línea
L1	Linea	Supply line	Conduite d'alimentation	Vorlaufleitung	Conducto de suministro
L2	Linea	Supply line	Conduite d'alimentation	Vorlaufleitung	Conducto de suministro
L3	Linea	Supply line	Conduite d'alimentation	Vorlaufleitung	Conducto de suministro
M1	Ingresso protezioni	Protection input	Entrée protection	Schutzvorrishtungen eintritt	Ingreso protecciones
M1 SC	Morsetto 1 GRO3	Electric terminal 1 GRO3	Borne électrique 1 GRO3	Klemme1 GRO3	Borne terminal 1 GRO3
M1 SE1	Mors. 1 scheda espan. 1 GRO3	Elec. terminal 1Expa. card 2GRO3	Borne élec.1 Carte d'expa.1 GRO3	Klemme1Expansion.1 GRO3	Bor. ter. Tarjeta de expan.1 GRO3
M1 SE2	Mors. 1 scheda espan. 2 GRO3	Elec. terminal 1Expa. card 2GRO3	Borne élec.1 Carte d'expa.2 GRO3	Klemme1Expansion.2 GRO3	Bor. ter. Tarjeta de expan.2 GRO3
M10	Ingresso protezioni	Protection input	Entrée protections	Schutzvorrichtungen eintritt	Ingreso protecciones
M10 SC	Morsetto 10 GRO3	Electric terminal 10 GRO3	Borne électrique 10 GRO3	Klemme 10 GRO3	Borne terminal 10 GRO3
M11	Ingresso protezioni	Protection input	Entrée protections	Schutzvorrichtungen eintritt	Ingreso protecciones
M11 SC	Morsetto 11 GRO3	Electric terminal 11 GRO3	Borne électrique 11 GRO3	Klemme 11 GRO3	Borne terminal 11 GRO3
M12	Ingresso protezioni	Protection input	Entrée protections	Schutzvorrichtungen eintritt	Ingreso protecciones
M12 SC	Morsetto 12 GRO3	Electric terminal 12 GRO3	Borne électrique 12 GRO3	Klemme 12 GRO3	Borne terminal 12 GRO3
M13	Linea 230 V	230 V line	Ligne 230 V	Laintung 230 V	Linea 230 V
M13 SC	Morsetto 13 GRO3	Electric terminal 13 GRO3	Borne électrique 13 GRO3	Klemme1 GRO3	Borne terminal 13 GRO3
M14	Uscite	Output	Sorties	Ausgänge	Salidas
M14 SC	Morsetto 14 GRO3	Electric terminal 14 GRO3	Borne électrique 14 GRO3	Klemme 14 GRO3	Borne terminal 14 GRO3
M15	Uscite	Output	Sorties	Ausgänge	Salidas
M15 SC	Morsetto 15 GRO3	Electric terminal 15 GRO3	Borne électrique 15 GRO3	Klemme 15 GRO3	Borne terminal 15 GRO3
M16	Comando pompa	Start pump	Comande pompe	Steuerugnpumpe	Comando bomba
M16 SC	Morsetto 16 GRO3	Electric terminal 16 GRO3	Borne électrique 16 GRO3	Klemme 16 GRO3	Borne terminal 16 GRO3
M17	Allarme generale	General Alarm	Alarme generale	General alarm	Alarmas generales
M18	Alimentazione 24V	Feeding 24V	Alòimentation 24V	Stromversorgung 24V	Alimentacion 24V
M18 SC	Morsetto 18 GRO3	Electric terminal 18 GRO3	Borne électrique 18 GRO3	Klemme 18 GRO3	Borne terminal 18 GRO3
M19	Sonde di pressione	Pressure sensor	Sonde de pression	Druckfühler	Sondas de presion
M2	RS485	RS485	RS485	RS485	RS485
M2 SE1	Mors. 2 scheda espan. 1 GRO3	Elec. terminal 2Expa. card 1GRO3	Borne élec.2 Carte d'expa.1 GRO3	Klemme2Expansion.1 GRO3	Bor. ter.2 Tarj. de expan.1 GRO3
M2 SE2	Mors. 2 scheda espan. 2 GRO3	Elec. terminal 2Expa. card 2GRO3	Borne élec.2 Carte d'expa.2 GRO3	Klemme2Expansion.2 GRO3	Bor. ter.2 Tarj. de expan.2 GRO3
M20	Sonde di pressione	Pressure sensor	Sonde de pression	Druckfühler	Sondas de presion
M21	Sonde di temperatura	Temperature sensor	Sonde de température	Temperaturfühler	Sondas de temperatura
M22	Sonde di temperatura	Temperature sensor	Sonde de température	Temperaturfühler	Sondas de temperatura
M23	Sonde di temperatura	Temperature sensor	Sonde de température	Temperaturfühler	Sondas de temperatura
M24	Sonde di temperatura	Temperature sensor	Sonde de température	Temperaturfühler	Sondas de temperatura
M25	Scheda di espansione	Expansion card	Carte d'expansion	Expansionssteuerrung	Tarjeta de expansion
M26	Scheda di espansione	Expansion card	Carte d'expansion	Expansionssteuerrung	Tarjeta de expansion
M3	Visualizzatore	Display	Visualisateur	Anzeiger	Visualizador
M3 SE1	Mors. 3 scheda espan. 1 GRO3	Elec. terminal 3Expa. card 1GRO3	Borne élec.3 Carte d'expa.1 GRO3	Klemme3Expansion.1 GRO3	Bor. ter.3 Tarj. de expan.1 GRO3
M3 SE2	Mors. 3 scheda espan. 2 GRO3	Elec. terminal 3Expa. card 2GRO3	Borne élec.3 Carte d'expa.2 GRO3	Klemme3Expansion.2 GRO3	Bor. ter.3 Tarj. de expan.2 GRO3
M4	Regolazione velocità ventilatori	fan speed regulation	Reg vit. ventil	reg. vel. ventilator	Reg. vel. ventil.
M5	Libera	Free	Libre	Frei	Libre
M6	Alimentazione sicurezze 24 V	Feeding 24V	Alimentaz.sicur. 24V	Stromversorgung 24V	Alimentaz.sicur. 24V
M6 SC	Morsetto 6 GRO3	Electric terminal 6 GRO3	Borne électrique 6 GRO3	Klemme 6 GRO3	Borne terminal 6 GRO3
M7	Comando remoto	remote control	Comande a distance	Fernsteuerung	Comando remoto
M7 SC	Morsetto 7 GRO3	Electric terminal 7 GRO3	Borne électrique 7 GRO3	Klemme 7 GRO3	Borne terminal 7 GRO3
M8	Sicurezze	Safeties	Sécurité communes	Gemeinsame sicherungen	Seguridades comunes
M8 SC	Morsetto 8 GRO3	Electric terminal 8 GRO3	Borne électrique 8 GRO3	Klemme 8 GRO3	Borne terminal 8 GRO3

Gli schemi elettrici sono soggetti ad aggiornamento; è opportuno fare riferimento allo schema elettrico allegato all'apparecchio.
Wiring diagrams are subject to modification. Therefore, always refer to the wiring diagram inside the unit.

COD. **4058500** TYPE **NRA 1200 - 1350 - 1000 ° H ° ° ° ° °00 LEGENDA**

CODE	DESCRIZIONE	DESCRIPTION	DESCRIPTION	BESCHREIBUNG	CARATERÍSTICAS
M9	Ingresso protezioni	Protection input	Entrée protections	Schutzvorrichtungen eintritt	Ingreso protecciones
M9 SC	Morsetto 9 GR03	Electric terminal 9 GR03	Borne électrique 9 GR03	Klemme 9 GR03	Borne terminal 9 GR03
MP1	Modulo protez. compressore	Compressor protection module	Module de protection comp.	kompressorschutzmodul	Protección interna compresor
MP1A	Modulo protez. compressore	Compressor protection module	Module de protection comp.	kompressorschutzmodul	Protección interna compresor
MP2	Modulo protez. compressore	Compressor protection module	Module de protection comp.	kompressorschutzmodul	Protección interna compresor
MP2A	Modulo protez. compressore	Compressor protection module	Module de protection comp.	kompressorschutzmodul	Protección interna compresor
MTA	Magnet. circuito ausiliario	Auxi. circuit thermal magn. cut-out	Magnétother. circuit auxiliaire	Schutzschalter Nebenkreis	Magnetotérmico circuito auxiliar
MTC1	Magnetortermico CP	CP magnetho-therma	Magnetho-thermique CP	Motorschutzschalter-CP	Magnetotérmico CP
MTC1A	Magnetortermico CP	CP magnetho-therma	Magnetho-thermique CP	Motorschutzschalter-CP	Magnetotérmico CP
MTC1B	Magnetortermico CP	CP magnetho-therma	Magnetho-thermique CP	Motorschutzschalter-CP	Magnetotérmico CP
MTC2	Magnetortermico CP	CP magnetho-therma	Magnetho-thermique CP	Motorschutzschalter-CP	Magnetotérmico CP
MTC2A	Magnetortermico CP	CP magnetho-therma	Magnetho-thermique CP	Motorschutzschalter-CP	Magnetotérmico CP
MTC2B	Magnetortermico CP	CP magnetho-therma	Magnetho-thermique CP	Motorschutzschalter-CP	Magnetotérmico CP
MTV1	Magneto termico ventilatore	Fan magneto-thermal	Magneto-thermique ventilateur	Motorschutzschalter ventilator	Magnetotermico motor ventil.
MTV2	Magneto termico ventilatore	Fan magneto-thermal	Magneto-thermique ventilateur	Motorschutzschalter ventilator	Magnetotermico motor ventil.
MV	Motore ventialtore	Fan motor	Moteur ventilateur	Ventilatormotor	Motor ventilador
MV1	Motore ventialtore	Fan motor	Moteur ventilateur	Ventilatormotor	Motor ventilador
MV2	Motore ventialtore	Fan motor	Moteur ventilateur	Ventilatormotor	Motor ventilador
N	Neutro	Power neutral	Neutre d'alimentation	Nullleiter Versorgung	Neutro d'alimentacón
PE	Terra	Earth	Mise à terre	Erdleitung	conexión a tierra
PR	Pannello comandi	Remote control	Panneau commandes	Bedienungstafel	Panel de comandos
R1 ... R6	Relé ausiliario	Auxiliary relay	Relais auxiliaire	Hilfsrelais	Relè
RC1	Resistenza olio CP	CP oil heater	Resistance huile CP	Karter heirung	Resistencia aceite CP
RC1A	Resistenza olio CP	CP oil heater	Resistance huile CP	Karter heirung	Resistencia aceite CP
RC2	Resistenza olio CP	CP oil heater	Resistance huile CP	Karter heirung	Resistencia aceite CP
RC2A	Resistenza olio CP	CP oil heater	Resistance huile CP	Karter heirung	Resistencia aceite CP
RCS	Relé controllo sequenza	Phase - sequence relay	relais sequenciel	Relais phasenreihenfolge	Secuencia fase + control tensión
RE	Resistenza scambiatore	Exchanger heater	Resistance echangerur	ELT heizung	Resist. anticon. evaporador
SET	Secondo Set	Second set	deuxieme set	Zweiter sollwert	Segundo set
SEZ.1	Linea CP	Supply line CP	Conduite d'alimentation CP	Vorlaufleitung CP	Conducto de suministro CP
SEZ.1A	Linea CP	Supply line CP	Conduite d'alimentation CP	Vorlaufleitung CP	Conducto de suministro CP
SEZ.2	Linea V	Supply line V	Conduite d'alimentation V	Vorlaufleitung V	Conducto de suministro V
SEZ.3	Linea RCS	Supply line RCS	Conduite d'alimentation RCS	Vorlaufleitung RCS	Conducto de suministro RCS
SEZ.4	Linea A	Supply line A	Conduite d'alimentation A	Vorlaufleitung A	Conducto de suministro A
SEV1/2	Sonda liquido evaporatore	Evaporator probe	Sonde évaporateur	Fühler für Verdampfer	Sonda evaporador
TAP1/2	Trasduttore alta pressione	High pressure trasducer	Trasducterur haute pression	HD-Drucktransmitter	Transductor de alta presión
TBP1/2	Trasduttore bassa pressione	Low pressure trasducer	Trasducterur basse pression	ND-Drucktransmitter	Transdutor de baja presión
TA	Termostato ambiente	Ambient thermostat			
TG1	Termostato gas premente	Discharge pipe thermostat	thermostat sur refoulement	Thermischer schutz-druckleitung	Termostato gas impelente
TG2	Termostato gas premente	Discharge pipe thermostat	thermostat sur refoulement	Thermischer schutz-druckleitung	Termostato gas impelente
TR	Trasformatore	Feeding voltage trasformer	Transformateur d'alimentation	Transformator	Transformador
TR1	Trasformatore	Feeding voltage trasformer	Transformateur d'alimentation	Transformator	Transformador
TSRE	Termostato sicurezza RE	RE Safety thermostat	Thermostat de securite RE	Sicherheitsthermostat RE	Termostato de seguridad RE
TV1	Termico ventilatore	Fan thermal protection	Protec. thermique ventilateur	Thermischer schutz ventilator	Protección motor del ventilador
TV1A	Termico ventilatore	Fan thermal protection	Protec. thermique ventilateur	Thermischer schutz ventilator	Protección motor del ventilador
TV2	Termico ventilatore	Fan thermal protection	Protec. thermique ventilateur	Thermischer schutz ventilator	Protección motor del ventilador
TV2A	Termico ventilatore	Fan thermal protection	Protec. thermique ventilateur	Thermischer schutz ventilator	Protección motor del ventilador
VB1	Elettrovalvola batteria	Coil valve	Vanne batterie	Ventil Warmetauscher	Válvula batería
VB2	Elettrovalvola batteria	Coil valve	Vanne batterie	Ventil Warmetauscher	Válvula batería
VR1	Elettrovalvola recupero totale	Total recovery valve	Vanne recuperation totale	Magnetventil Wärmerückgewin.	Válvula recuperación
VR2	Elettrovalvola recupero totale	Total recovery valve	Vanne recuperation totale	Magnetventil Wärmerückgewin.	Válvula recuperación
VRT1	Elettrovalvola recupero totale	Total recovery valve	Vanne recuperation totale	Magnetventil Wärmerückgewin.	Válvula recuperación
VRT2	Elettrovalvola recupero totale	Total recovery valve	Vanne recuperation totale	Magnetventil Wärmerückgewin.	Válvula recuperación
VSL1	Elettrovalvola interc. liquido	Liquid gate solenoid valve	Vanne solenoide clapet liquide	Magnetventil Fluessigkeitsleitung	Válvula interceptación líquido
VSL2	Elettrovalvola interc. liquido	Liquid gate solenoid valve	Vanne solenoide clapet liquide	Magnetventil Fluessigkeitsleitung	Válvula interceptación líquido
	Componenti non forniti	Components not supplied	Componsants non fournis	Nicht lieferare teile	Compon. no suministrados
	Componenti forniti optional	Optional components	Compons. fournis en option	Auf anfrage lieferbare teile	Accessorios
	Coll. da eseguire in cantiere	Con. to be wired on job dite	Raccord. a effect. ur chantier	Bauseitig urchzufehr. verdraht.	Conex. en el lugar de instalación

Les schémas électriques sont soumis à des mises à jour; se reporter au schéma électrique en pièce jointe à l'appareil.
Die elektrischen Schaltpläne können immer wieder geändert werden; es ist immer der mit dem Gerät mitgelieferte Schaltplan zu beachten.
Los esquemas eléctricos están sujetos a actualizaciones; es necesario consultar el esquema eléctrico adjunto al aparato.

COLLEGAMENTO ALIMENTAZIONE/POWER CONNECTIONS

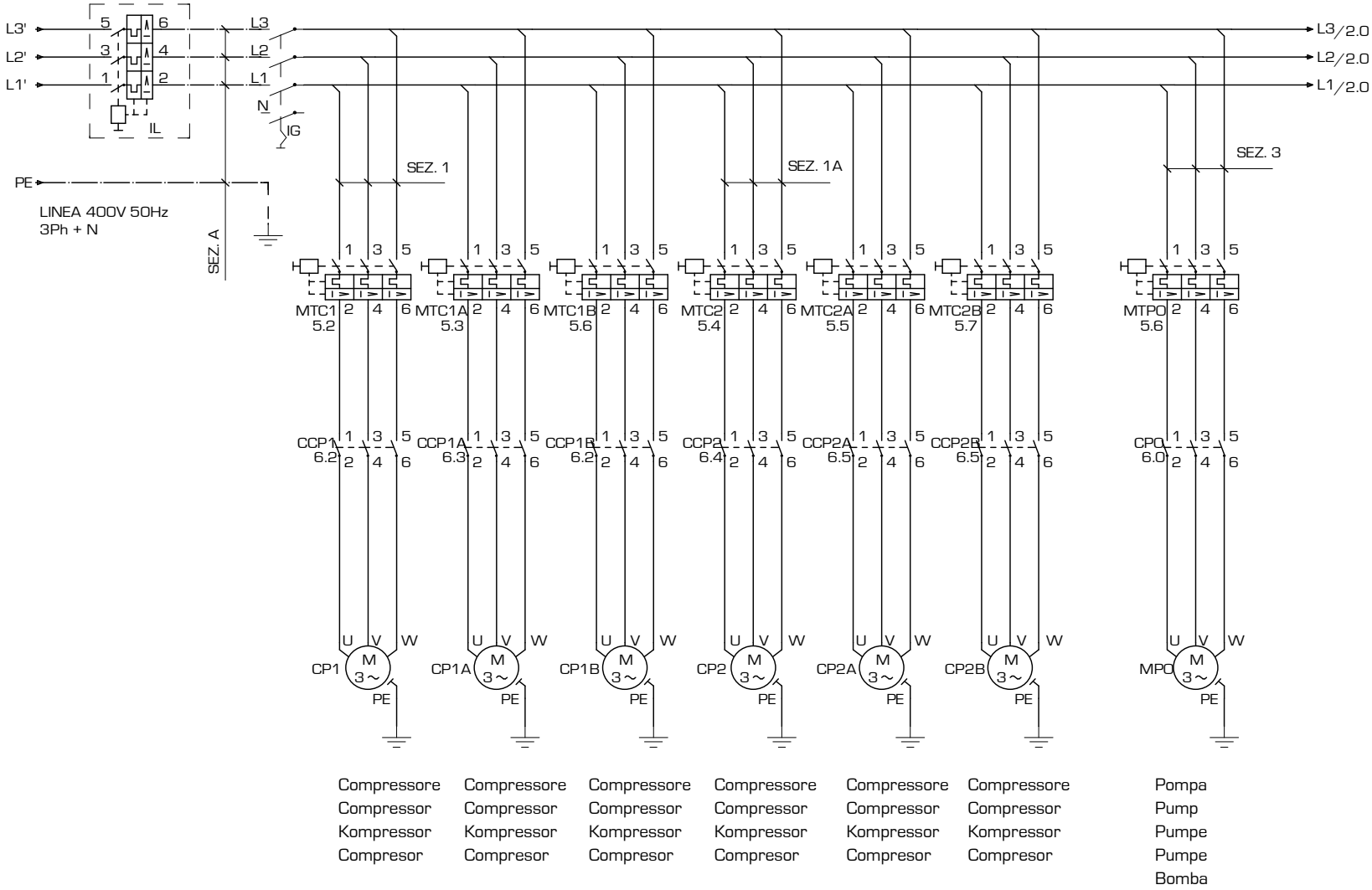

Gli schemi elettrici sono soggetti ad aggiornamento; è opportuno fare riferimento allo schema elettrico allegato all'apparecchio.
Wiring diagrams are subject to modification. Therefore, always refer to the wiring diagram inside the unit.

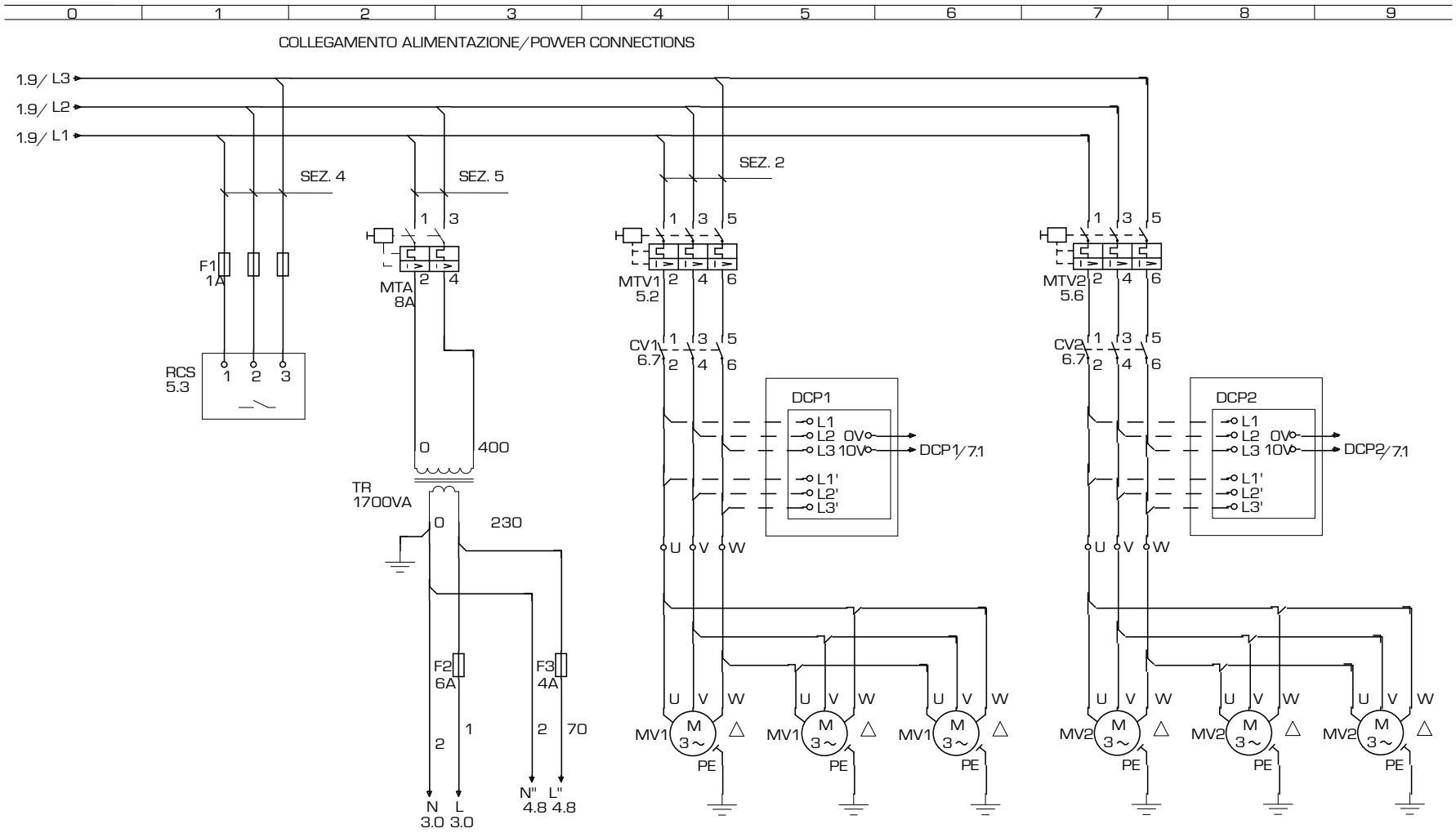

Ventilatorl / Vaneaxial fan /
Ventilateur hélicoïde / Axialschaufelventilator /
Ventilador de álabes axiales

Ventilatorl / Vaneaxial fan /
Ventilateur hélicoïde / Axialschaufelventilator /
Ventilador de álabes axiales

Les schémas électriques sont soumis à des mises à jour; se reporter au schéma électrique en pièce jointe à l'appareil.
Die elektrischen Schaltpläne können immer wieder geändert werden; es ist immer der mit dem Gerät mitgelieferte Schaltplan zu beachten.
Los esquemas eléctricos están sujetos a actualizaciones; es necesario consultar el esquema eléctrico adjunto al aparato.

CIRCUITO AUSILIARIO/AUXILIARY CONNECTIONS

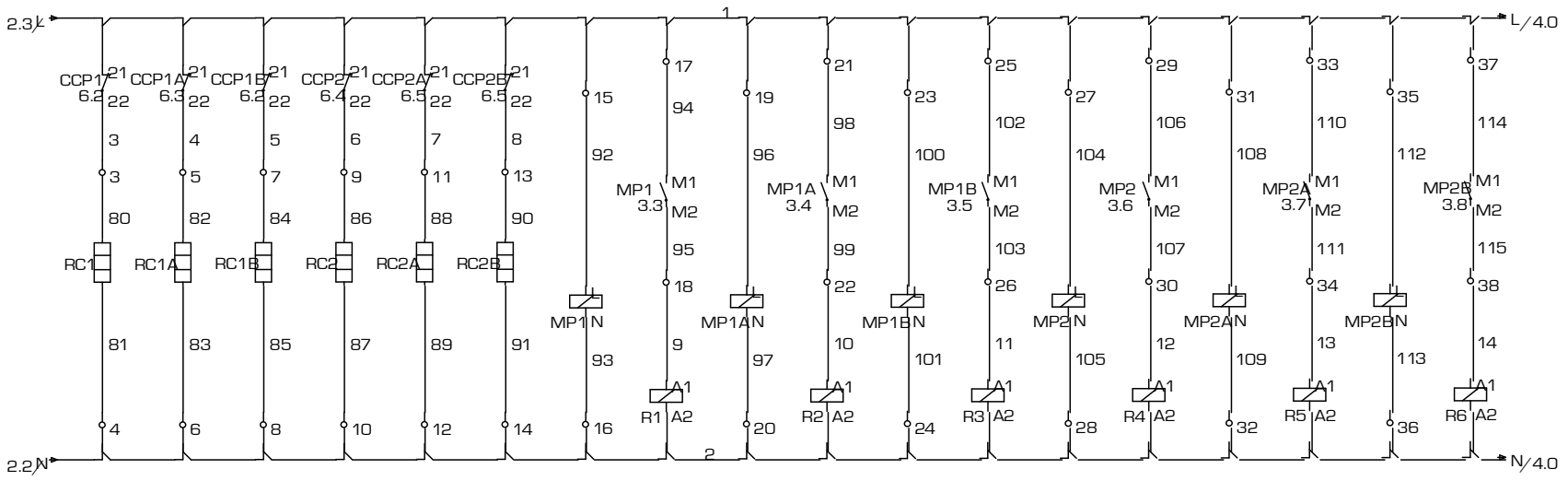

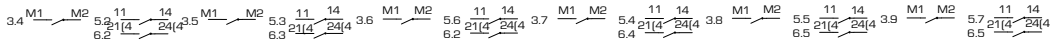

Gli schemi elettrici sono soggetti ad aggiornamento; è opportuno fare riferimento allo schema elettrico allegato all'apparecchio.
Wiring diagrams are subject to modification. Therefore, always refer to the wiring diagram inside the unit.

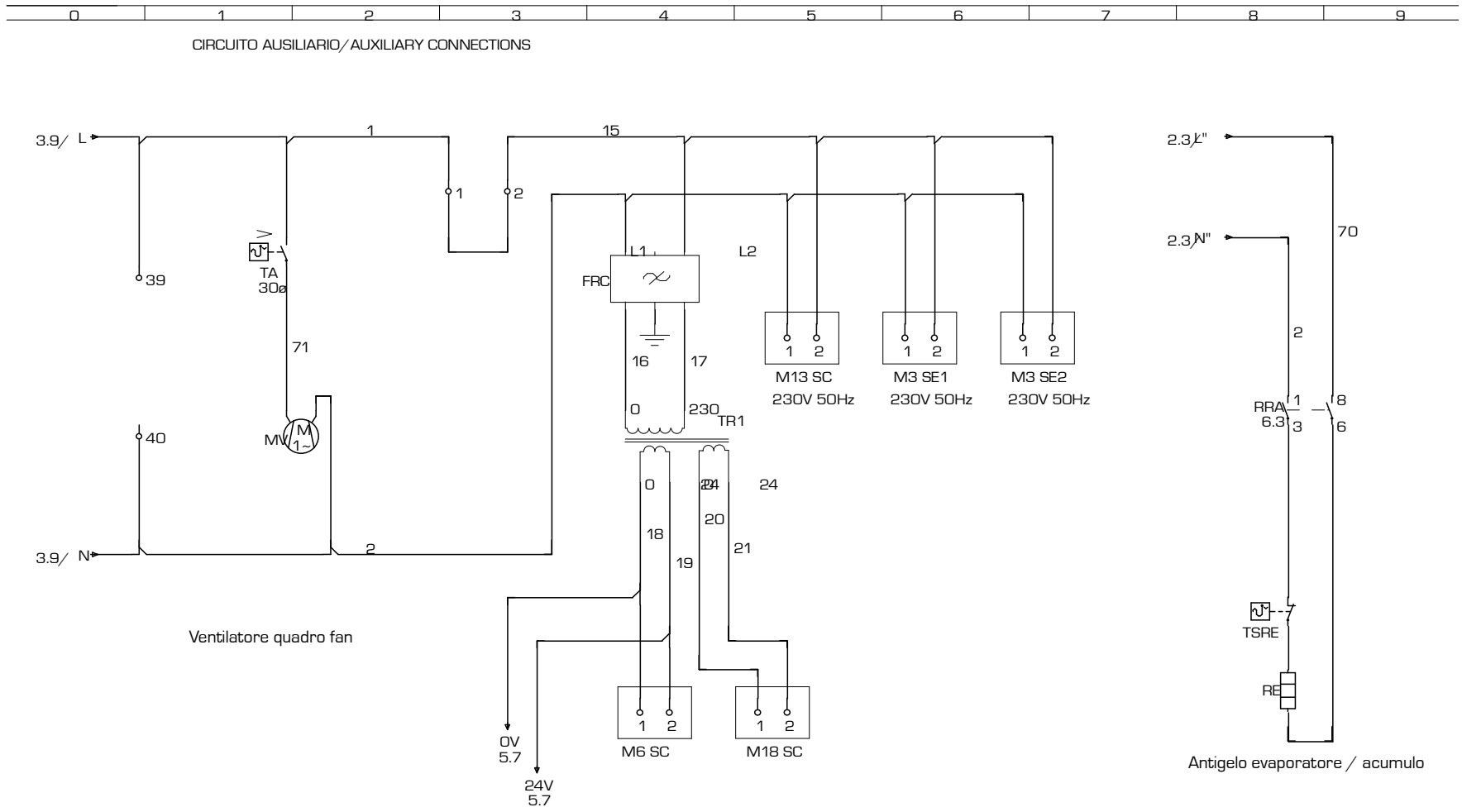

Les schémas électriques sont soumis à des mises à jour, se reporter au schéma électrique en pièce jointe à l'appareil.
Die elektrischen Schaltpläne können immer wieder geändert werden; es ist immer der mit dem Gerät mitgelieferte Schaltplan zu beachten.
Los esquemas eléctricos están sujetos a actualizaciones, es necesario consultar el esquema eléctrico adjunto al aparato.

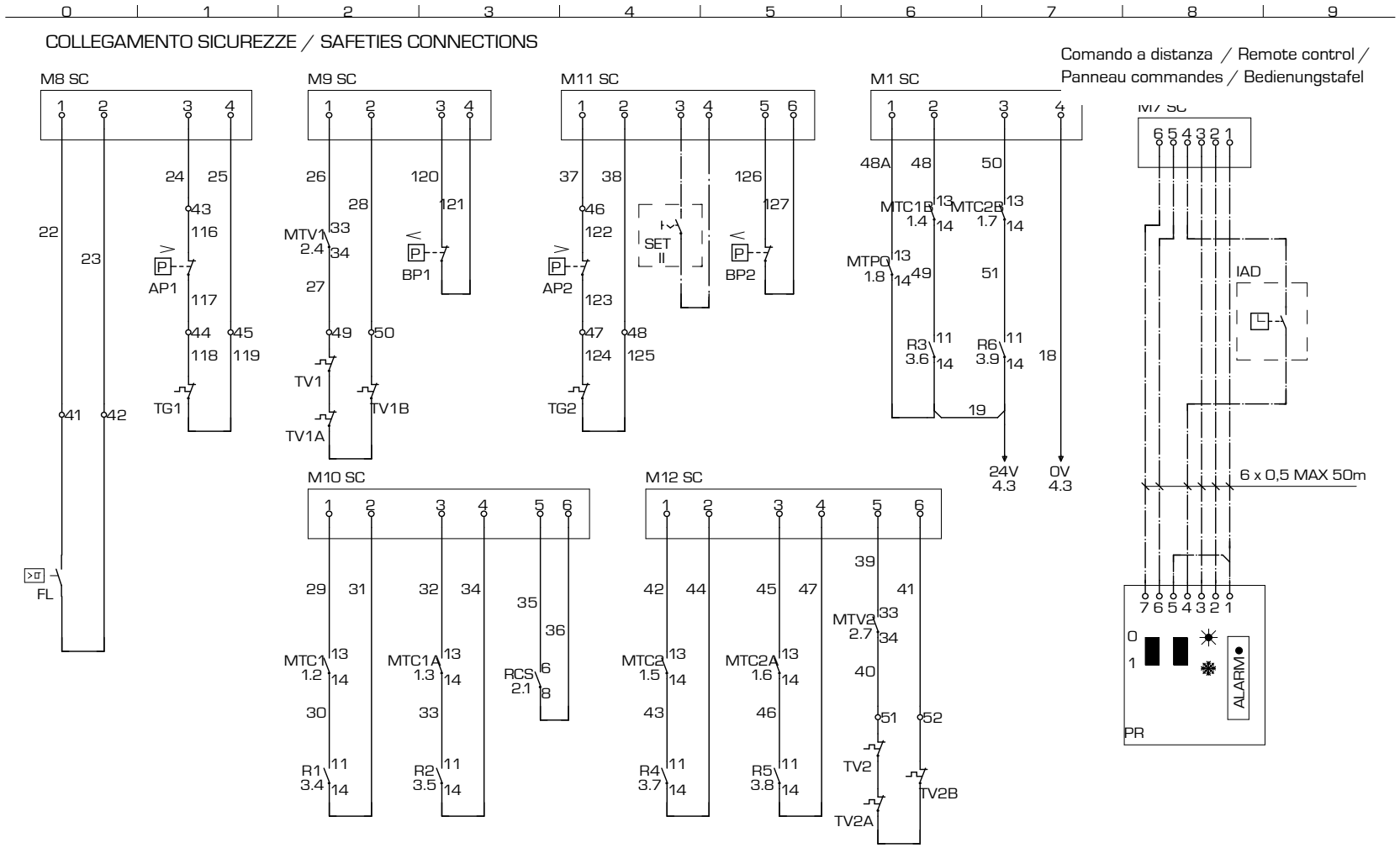

Gli schemi elettrici sono soggetti ad aggiornamento; è opportuno fare riferimento allo schema elettrico allegato all'apparecchio.
Wiring diagrams are subject to modification. Therefore, always refer to the wiring diagram inside the unit.

COLLEGAMENTO CARICHI / LOAD CONNECTIONS

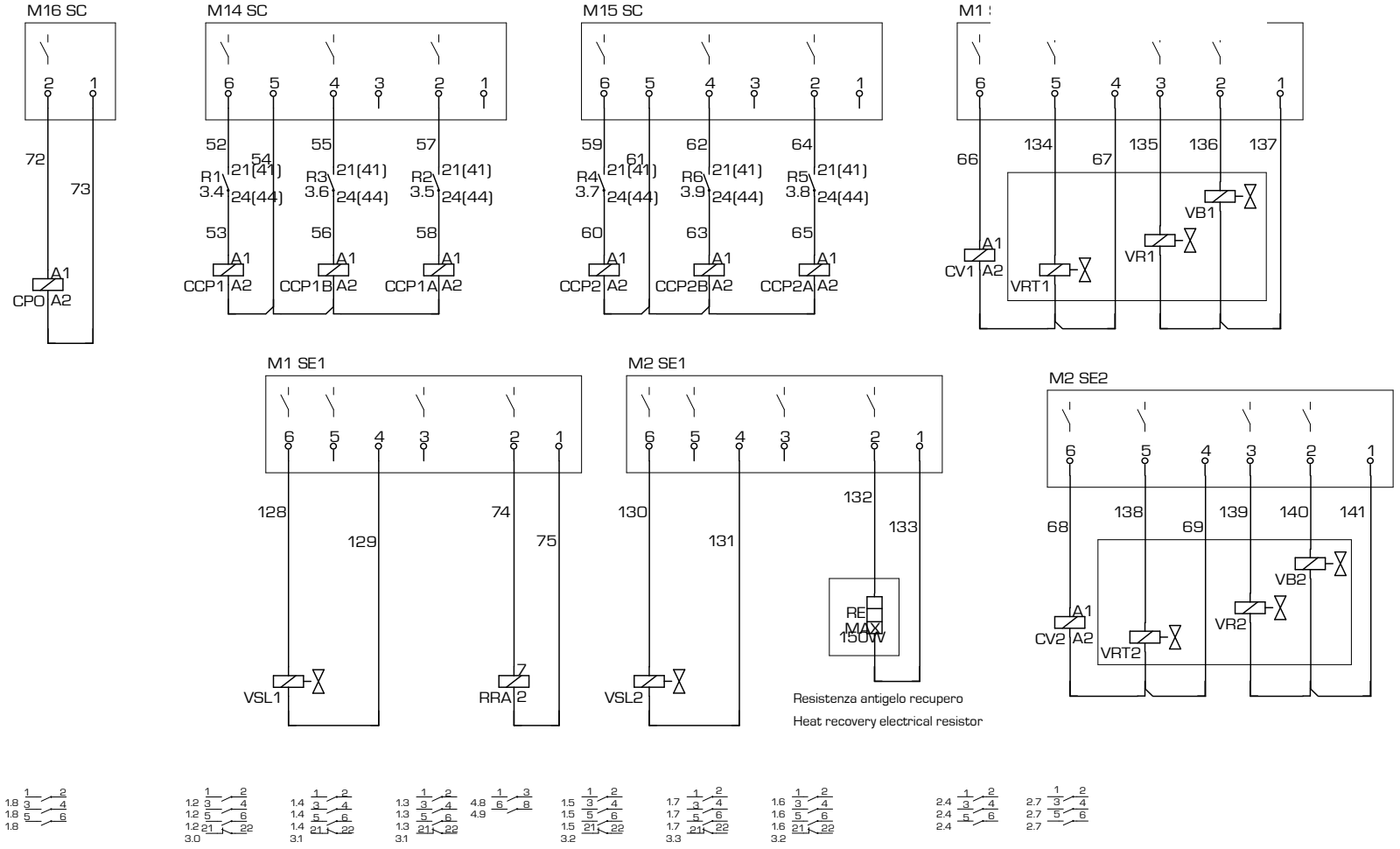

Les schémas électriques sont soumis à des mises à jour; se reporter au schéma électrique en pièce jointe à l'appareil.
Die elektrischen Schaltpläne können immer wieder geändert werden; es ist immer der mit dem Gerät mitgelieferte Schaltplan zu beachten.
Los esquemas eléctricos están sujetos a actualizaciones; es necesario consultar el esquema eléctrico adjunto al aparato.

ELECTRONIC CARD GR03 | FICHE ELECTRONIQUE | PLATINE GR03 | TARJETA ELETRÓNICA GR03

NOTA: La pagina 7/7 o 8/8 riporta la disposizione dei componenti nella scatola elettrica.

Note : Page 7/7 - 8/8 shows how to place the components in the electric box

La page 7/7 - 8/8 indique la disposition des composants dans le boîtier électrique

Anmerkung: Die Anordnung der Komponenten des Elt. Schaltschrankes ist auf Seite 7/7 - 8/8 angegeben

INDEX ◀ 7/8 ▶ 40903.00 pag 7/8

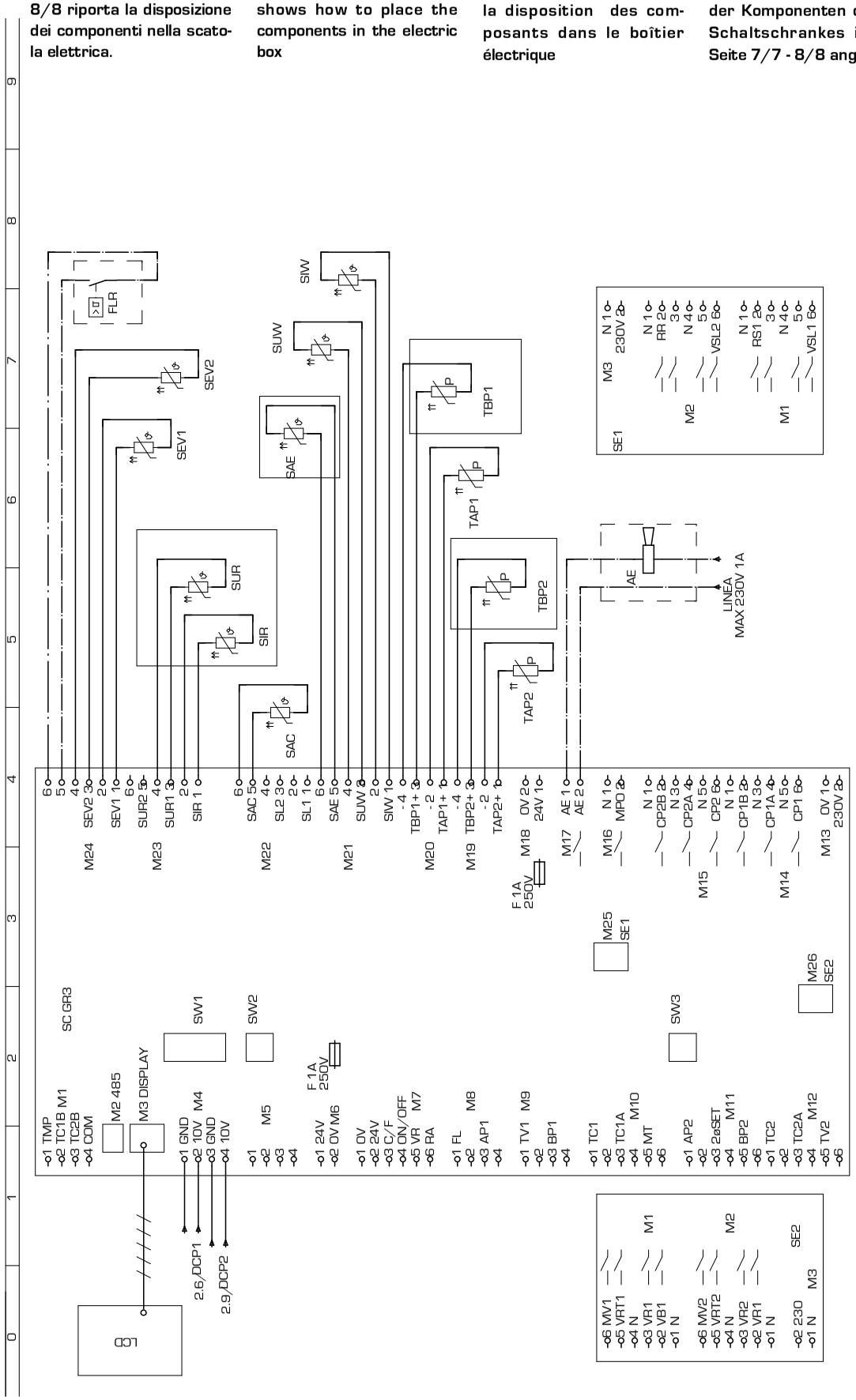

COD. **40903.00** TYPE **NRA 1200 - 1350 - 1500 ° ° ° ° ° ° °01-03-05-07-P1-P3 LEGENDA**

CODE	DESCRIZIONE	DESCRIPTION	DESCRIPTION	BESCHREIBUNG	CARATERÍSTICAS
AP1	Pres. di alta pressione	High pressure control	Pressotat haute pression	Hochdruckpressostat	Presóstato de alta presión
AP2	Pres. di alta pressione	High pressure control	Pressotat haute pression	Hochdruckpressostat	Presóstato de alta presión
BP1	Pres. di bassa pressione	Low pressure control	Presostat basse pression	Niederdruckpressotat	Presóde baja presión
BP2	Pres. di bassa pressione	Low pressure control	Presostat basse pression	Niederdruckpressotat	Presóde baja presión
CCP1	Contattore compressore	Compressor contactor	Contacteur compresseur	Kompressorschuetz	Contador CP
CCP1A	Contattore compressore	Compressor contactor	Contacteur compresseur	Kompressorschuetz	Contador CP
CCP1B	Contattore compressore	Compressor contactor	Contacteur compresseur	Kompressorschuetz	Contador CP
CCP2	Contattore compressore	Compressor contactor	Contacteur compresseur	Kompressorschuetz	Contador CP
CCP2A	Contattore compressore	Compressor contactor	Contacteur compresseur	Kompressorschuetz	Contador CP
CCP2B	Contattore compressore	Compressor contactor	Contacteur compresseur	Kompressorschuetz	Contador CP
CP1	Compressore	Compressor	compresseur	Kompressor	Compresor
CP1A	Compressore	Compressor	compresseur	Kompressor	Compresor
CP1B	Compressore	Compressor	compresseur	Kompressor	Compresor
CP2	Compressore	Compressor	compresseur	Kompressor	Compresor
CP2B	Compressore	Compressor	compresseur	Kompressor	Compresor
CPO	Contattore pompa	Pump contactor	Contacteur pompe	Schütz - pumpe	Contador bomba
CV1	temperature	Fan contactor	temperature 1	Ventilatorschuetz	Dispositivo para bajas
CV2	Contattore ventilatore	Fan contactor	Contacteur ventilateur	Ventilatorschuetz	Contador motores ventilador
DCP1	ventilatore	Low ambient temperature	ventilateur	winterregelung 1	Dispositivo para bajas
DCP2	Dispositivo basse	Low ambient temperature	Dispositif pour basse	winterregelung 2	temperaturas 1
FL	Flussostato	Flow swiitch	Fluxostat	Stroemungswaechter	Flujóstato
FRC	Filtro antidisturbo	anti-noise filter	Filtre antiparasites	entstoerfilter	Filtro antiruidos
IAD	Interruttore ausiliario	Auxiliary switch	Interrupteur auxiliairie	Hilfsschalter	Inter. acceso - apaga do a dista.
IG	Inerruttore generale	Main switch	Disjoncteur général	Hauptschalter	Interruptor general
IL	Interruttore di linea	Line switch	Interrupteur de ligne	Leitungsschalter	Interruptor de línea
L1	Linea	Supply line	Conduite d'alimentation	Vorlaufleitung	Conducto de suministro
L2	Linea	Supply line	Conduite d'alimentation	Vorlaufleitung	Conducto de suministro
L3	Linea	Supply line	Conduite d'alimentation	Vorlaufleitung	Conducto de suministro
M1	Ingresso protezioni	Protection input	Entrée protection	Schutzvorrishtungen eintritt	Ingreso protecciones
M1 SC	Morsetto 1 GRO3	Electric terminal 1 GRO3	Borne électrique 1 GRO3	Klemme1 GRO3	Borne terminal 1 GRO3
M1 SE1	Mors. 1 scheda espan. 1 GRO3	Elec. terminal 1Expa. card 2GRO3	Borne élec.1 Carte d'expa.1 GRO3	Klemme1Expansion.1 GRO3	Bor. ter. Tarjeta de expan.1 GRO3
M1 SE2	Mors. 1 scheda espan. 2 GRO3	Elec. terminal 1Expa. card 2GRO3	Borne élec.1 Carte d'expa.2 GRO3	Klemme1Expansion.2 GRO3	Bor. ter. Tarjeta de expan.2 GRO3
M10	Ingresso protezioni	Protection input	Entrée protections	Schutzvorrichtungen eintritt	Ingreso protecciones
M10 SC	Morsetto 10 GRO3	Electric terminal 10 GRO3	Borne électrique 10 GRO3	Klemme 10 GRO3	Borne terminal 10 GRO3
M11	Ingresso protezioni	Protection input	Entrée protections	Schutzvorrichtungen eintritt	Ingreso protecciones
M11 SC	Morsetto 11 GRO3	Electric terminal 11 GRO3	Borne électrique 11 GRO3	Klemme 11 GRO3	Borne terminal 11 GRO3
M12	Ingresso protezioni	Protection input	Entrée protections	Schutzvorrichtungen eintritt	Ingreso protecciones
M12 SC	Morsetto 12 GRO3	Electric terminal 12 GRO3	Borne électrique 12 GRO3	Klemme 12 GRO3	Borne terminal 12 GRO3
M13	Linea 230 V	230 V line	Ligne 230 V	Laintung 230 V	Linea 230 V
M13 SC	Morsetto 13 GRO3	Electric terminal 13 GRO3	Borne électrique 13 GRO3	Klemme1 GRO3	Borne terminal 13 GRO3
M14	Uscite	Output	Sorties	Ausgänge	Salidas
M14 SC	Morsetto 14 GRO3	Electric terminal 14 GRO3	Borne électrique 14 GRO3	Klemme 14 GRO3	Borne terminal 14 GRO3
M15	Uscite	Output	Sorties	Ausgänge	Salidas
M15 SC	Morsetto 15 GRO3	Electric terminal 15 GRO3	Borne électrique 15 GRO3	Klemme 15 GRO3	Borne terminal 15 GRO3
M16	Comando pompa	Start pump	Comande pompe	Steuerugnpumpe	Comando bomba
M16 SC	Morsetto 16 GRO3	Electric terminal 16 GRO3	Borne électrique 16 GRO3	Klemme 16 GRO3	Borne terminal 16 GRO3
M17	Allarme generale	General Alarm	Alarme generale	General alarm	Alarmas generales
M18	Alimentazione 24V	Feeding 24V	Alòimentation 24V	Stromversorgung 24V	Alimentacion 24V
M18 SC	Morsetto 18 GRO3	Electric terminal 18 GRO3	Borne électrique 18 GRO3	Klemme 18 GRO3	Borne terminal 18 GRO3
M19	Sonde di pressione	Pressure sensor	Sonde de pression	Druckfühler	Sondas de presion
M2	RS485	RS485	RS485	RS485	RS485
M2 SE1	Mors. 2 scheda espan. 1 GRO3	Elec. terminal 2Expa. card 1GRO3	Borne élec.2 Carte d'expa.1 GRO3	Klemme2Expansion.1 GRO3	Bor. ter.2 Tarj. de expan.1 GRO3
M2 SE2	Mors. 2 scheda espan. 2 GRO3	Elec. terminal 2Expa. card 2GRO3	Borne élec.2 Carte d'expa.2 GRO3	Klemme2Expansion.2 GRO3	Bor. ter.2 Tarj. de expan.2 GRO3
M20	Sonde di pressione	Pressure sensor	Sonde de pression	Druckfühler	Sondas de presion
M21	Sonde di temperatura	Temperature sensor	Sonde de température	Temperaturfühler	Sondas de temperatura
M22	Sonde di temperatura	Temperature sensor	Sonde de température	Temperaturfühler	Sondas de temperatura
M23	Sonde di temperatura	Temperature sensor	Sonde de température	Temperaturfühler	Sondas de temperatura
M24	Sonde di temperatura	Temperature sensor	Sonde de température	Temperaturfühler	Sondas de temperatura
M25	Scheda di espansione	Expansion card	Carte d'expansion	Expansionssteuerrung	Tarjeta de expansion
M26	Scheda di espansione	Expansion card	Carte d'expansion	Expansionssteuerrung	Tarjeta de expansion
M3	Visualizzatore	Display	Visualisateur	Anzeiger	Visualizador
M3 SE1	Mors. 3 scheda espan. 1 GRO3	Elec. terminal 3Expa. card 1GRO3	Borne élec.3 Carte d'expa.1 GRO3	Klemme3Expansion.1 GRO3	Bor. ter.3 Tarj. de expan.1 GRO3
M3 SE2	Mors. 3 scheda espan. 2 GRO3	Elec. terminal 3Expa. card 2GRO3	Borne élec.3 Carte d'expa.2 GRO3	Klemme3Expansion.2 GRO3	Bor. ter.3 Tarj. de expan.2 GRO3
M4	Regolazione velocità ventilatori	fan speed regulation	Reg vit. ventil	reg. vel. ventilator	Reg. vel. ventil.
M5	Libera	Free	Libre	Frei	Libre
M6	Alimentazione sicurezze 24 V	Feeding 24V	Alimentaz.sicur. 24V	Stromversorgung 24V	Alimentaz.sicur. 24V
M6 SC	Morsetto 6 GRO3	Electric terminal 6 GRO3	Borne électrique 6 GRO3	Klemme 6 GRO3	Borne terminal 6 GRO3
M7	Comando remoto	remote control	Comande a distance	Fernsteuerung	Comando remoto
M7 SC	Morsetto 7 GRO3	Electric terminal 7 GRO3	Borne électrique 7 GRO3	Klemme 7 GRO3	Borne terminal 7 GRO3
M8	Sicurezze	Safeties	Sécurité communes	Gemeinsame sicherungen	Seguridades comunes
M8 SC	Morsetto 8 GRO3	Electric terminal 8 GRO3	Borne électrique 8 GRO3	Klemme 8 GRO3	Borne terminal 8 GRO3

Les schémas électriques sont soumis à des mises à jour; se reporter au schéma électrique en pièce jointe à l'appareil.
Die elektrischen Schaltpläne können immer wieder geändert werden; es ist immer der mit dem Gerät mitgelieferte Schaltplan zu beachten.
Los esquemas eléctricos están sujetos a actualizaciones; es necesario consultar el esquema eléctrico adjunto al aparato.

COD. **40903.00** TYPE **NRA 1200 - 1350 - 1500 ° ° ° ° ° ° °01-03-05-07-P1-P3 LEGENDA**

CODE	DESCRIZIONE	DESCRIPTION	DESCRIPTION	BESCHREIBUNG	CARATERÍSTICAS
M9	Ingresso protezioni	Protection input	Entrée protections	Schutzvorrichtungen eintritt	Ingreso protecciones
M9 SC	Morsetto 9 GR03	Electric terminal 9 GR03	Borne électrique 9 GR03	Klemme 9 GR03	Borne terminal 9 GR03
MP1	Modulo protez. compressore	Compressor protection module	Module de protection comp.	kompressorschutzmodul	Protección interna compresor
MP1A	Modulo protez. compressore	Compressor protection module	Module de protection comp.	kompressorschutzmodul	Protección interna compresor
MP2	Modulo protez. compressore	Compressor protection module	Module de protection comp.	kompressorschutzmodul	Protección interna compresor
MP2A	Modulo protez. compressore	Compressor protection module	Module de protection comp.	kompressorschutzmodul	Protección interna compresor
MTA	Magnet. circuito ausiliario	Auxi. circuit thermal magn. cut-out	Magnétother. circuit auxiliaire	Schutzschalter Nebenkreis	Magnetotérmico circuito auxiliar
MTC1	Magnetortermico CP	CP magnetho-therma	Magnetho-thermique CP	Motorschutzschalter-CP	Magnetotérmico CP
MTC1A	Magnetortermico CP	CP magnetho-therma	Magnetho-thermique CP	Motorschutzschalter-CP	Magnetotérmico CP
MTC1B	Magnetortermico CP	CP magnetho-therma	Magnetho-thermique CP	Motorschutzschalter-CP	Magnetotérmico CP
MTC2	Magnetortermico CP	CP magnetho-therma	Magnetho-thermique CP	Motorschutzschalter-CP	Magnetotérmico CP
MTC2A	Magnetortermico CP	CP magnetho-therma	Magnetho-thermique CP	Motorschutzschalter-CP	Magnetotérmico CP
MTC2B	Magnetortermico CP	CP magnetho-therma	Magnetho-thermique CP	Motorschutzschalter-CP	Magnetotérmico CP
MTV1	Magneto termico ventilatore	Fan magneto-thermal	Magneto-thermique ventilateur	Motorschutzschalter ventilator	Magnetotermico motor ventil.
MTV2	Magneto termico ventilatore	Fan magneto-thermal	Magneto-thermique ventilateur	Motorschutzschalter ventilator	Magnetotermico motor ventil.
MV	Motore ventialtore	Fan motor	Moteur ventilateur	Ventilatormotor	Motor ventilador
MV1	Motore ventialtore	Fan motor	Moteur ventilateur	Ventilatormotor	Motor ventilador
MV2	Motore ventialtore	Fan motor	Moteur ventilateur	Ventilatormotor	Motor ventilador
N	Neutro	Power neutral	Neutre d'alimentation	Nullleiter Versorgung	Neutro d'alimentacón
PE	Terra	Earth	Mise à terre	Erdleitung	conexión a tierra
PR	Pannello comandi	Remote control	Panneau commandes	Bedienungstafel	Panel de comandos
R1 ... R6	Relé ausiliario	Auxiliary relay	Relais auxiliaire	Hilfsrelais	Relè
RC1	Resistenza olio CP	CP oil heater	Resistance huile CP	Karter heirung	Resistencia aceite CP
RC1A	Resistenza olio CP	CP oil heater	Resistance huile CP	Karter heirung	Resistencia aceite CP
RC2	Resistenza olio CP	CP oil heater	Resistance huile CP	Karter heirung	Resistencia aceite CP
RC2A	Resistenza olio CP	CP oil heater	Resistance huile CP	Karter heirung	Resistencia aceite CP
RCS	Relé controllo sequenza	Phase - sequence relay	relais sequenciel	Relais phasenreihenfolge	Secuencia fase + control tensión
RE	Resistenza scambiatore	Exchanger heater	Resistance echangerur	ELT heizung	Resist. anticon. evaporador
SET	Secondo Set	Second set	deuxieme set	Zweiter sollwert	Segundo set
SEZ.1	Linea CP	Supply line CP	Conduite d'alimentation CP	Vorlaufleitung CP	Conducto de suministro CP
SEZ.1A	Linea CP	Supply line CP	Conduite d'alimentation CP	Vorlaufleitung CP	Conducto de suministro CP
SEZ.2	Linea V	Supply line V	Conduite d'alimentation V	Vorlaufleitung V	Conducto de suministro V
SEZ.3	Linea RCS	Supply line RCS	Conduite d'alimentation RCS	Vorlaufleitung RCS	Conducto de suministro RCS
SEZ.4	Linea A	Supply line A	Conduite d'alimentation A	Vorlaufleitung A	Conducto de suministro A
SEV1/2	Sonda liquido evaporatore	Evaporator probe	Sonde évaporateur	Fühler für Verdampfer	Sonda evaporador
TAP1/2	Trasduttore alta pressione	High pressure trasducer	Trasducterur haute pression	HD-Drucktransmitter	Transductor de alta presión
TBP1/2	Trasduttore bassa pressione	Low pressure trasducer	Trasducterur basse pression	ND-Drucktransmitter	Transdutor de baja presión
TA	Termostato ambiente	Ambient thermostat			
TG1	Termostato gas premente	Discharge pipe thermostat	thermostat sur refoulement	Thermischer schutz-druckleitung	Termostato gas impelente
TG2	Termostato gas premente	Discharge pipe thermostat	thermostat sur refoulement	Thermischer schutz-druckleitung	Termostato gas impelente
TR	Trasformatore	Feeding voltage trasformer	Transformateur d'alimentation	Transformator	Transformador
TR1	Trasformatore	Feeding voltage trasformer	Transformateur d'alimentation	Transformator	Transformador
TSRE	Termostato sicurezza RE	RE Safety thermostat	Thermostat de securite RE	Sicherheitsthermostat RE	Termostato de seguridad RE
TV1	Termico ventilatore	Fan thermal protection	Protec. thermique ventilateur	Thermischer schutz ventilator	Protección motor del ventilador
TV1A	Termico ventilatore	Fan thermal protection	Protec. thermique ventilateur	Thermischer schutz ventilator	Protección motor del ventilador
TV2	Termico ventilatore	Fan thermal protection	Protec. thermique ventilateur	Thermischer schutz ventilator	Protección motor del ventilador
TV2A	Termico ventilatore	Fan thermal protection	Protec. thermique ventilateur	Thermischer schutz ventilator	Protección motor del ventilador
VB1	Elettrovalvola batteria	Coil valve	Vanne batterie	Ventil Warmetauscher	Válvula batería
VB2	Elettrovalvola batteria	Coil valve	Vanne batterie	Ventil Warmetauscher	Válvula batería
VR1	Elettrovalvola recupero totale	Total recovery valve	Vanne recuperation totale	Magnetventil Wärmerückgewin.	Válvula recuperación
VR2	Elettrovalvola recupero totale	Total recovery valve	Vanne recuperation totale	Magnetventil Wärmerückgewin.	Válvula recuperación
VRT1	Elettrovalvola recupero totale	Total recovery valve	Vanne recuperation totale	Magnetventil Wärmerückgewin.	Válvula recuperación
VRT2	Elettrovalvola recupero totale	Total recovery valve	Vanne recuperation totale	Magnetventil Wärmerückgewin.	Válvula recuperación
VSL1	Elettrovalvola interc. liquido	Liquid gate solenoid valve	Vanne solenoide clapet liquide	Magnetventil Fluessigkeitsleitung	Válvula interceptación líquido
VSL2	Elettrovalvola interc. liquido	Liquid gate solenoid valve	Vanne solenoide clapet liquide	Magnetventil Fluessigkeitsleitung	Válvula interceptación líquido
	Componenti non forniti	Components not supplied	Componsants non fournis	Nicht lieferare teile	Compon. no suministrados
	Componenti forniti optional	Optional components	Compons. fournis en option	Auf anfrage lieferbare teile	Accessorios
	Coll. da eseguire in cantiere	Con. to be wired on job dite	Raccord. a effect. ur chantier	Bauseitig urchzufehr. verdraht.	Conex. en el lugar de instalación

Gli schemi elettrici sono soggetti ad aggiornamento; è opportuno fare riferimento allo schema elettrico allegato all'apparecchio.
Wiring diagrams are subject to modification. Therefore, always refer to the wiring diagram inside the unit.

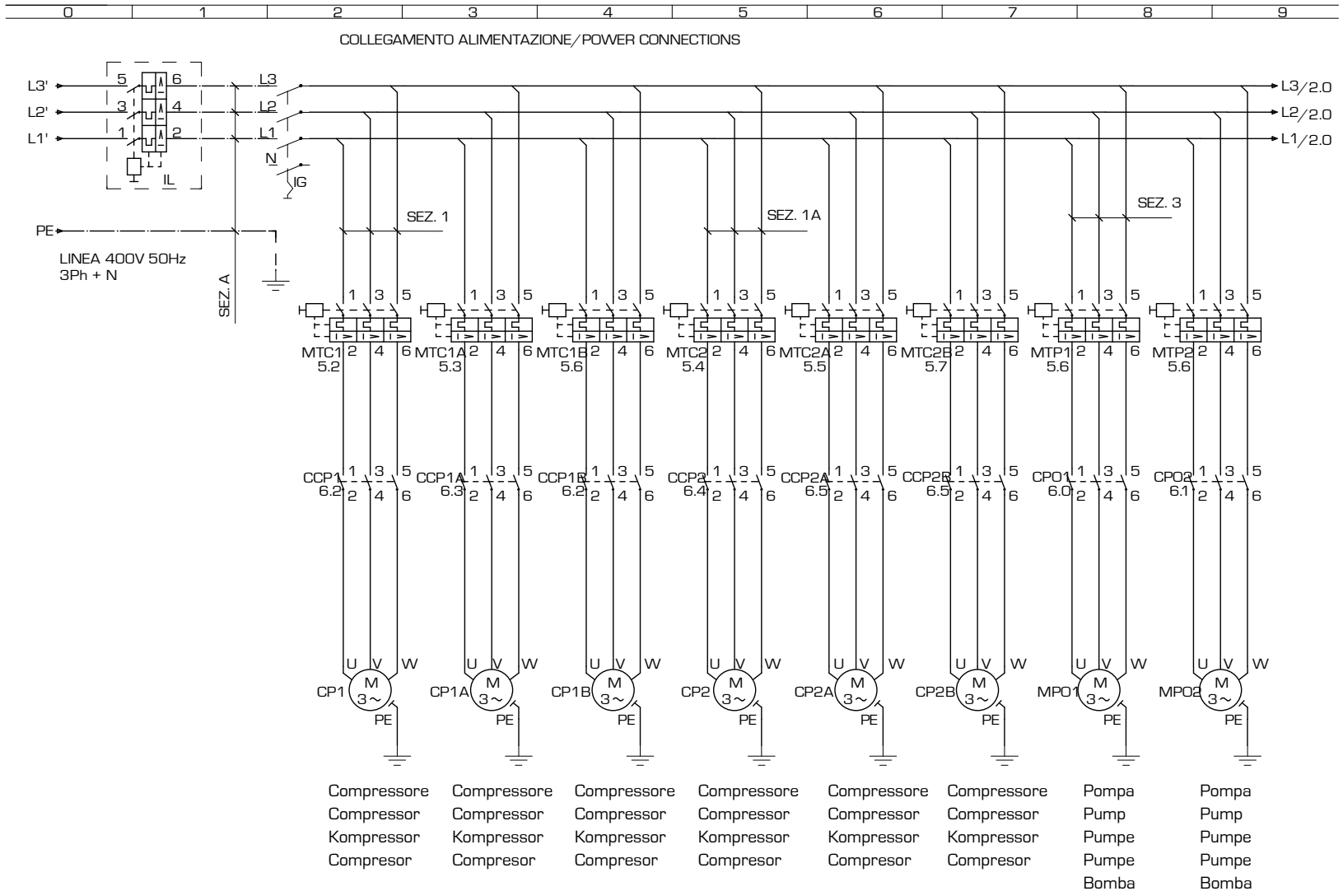

Les schémas électriques sont soumis à des mises à jour; se reporter au schéma électrique en pièce jointe à l'appareil.
Die elektrischen Schaltpläne können immer wieder geändert werden; es ist immer der mit dem Gerät mitgelieferte Schaltplan zu beachten.
Los esquemas eléctricos están sujetos a actualizaciones; es necesario consultar el esquema eléctrico adjunto al aparato.

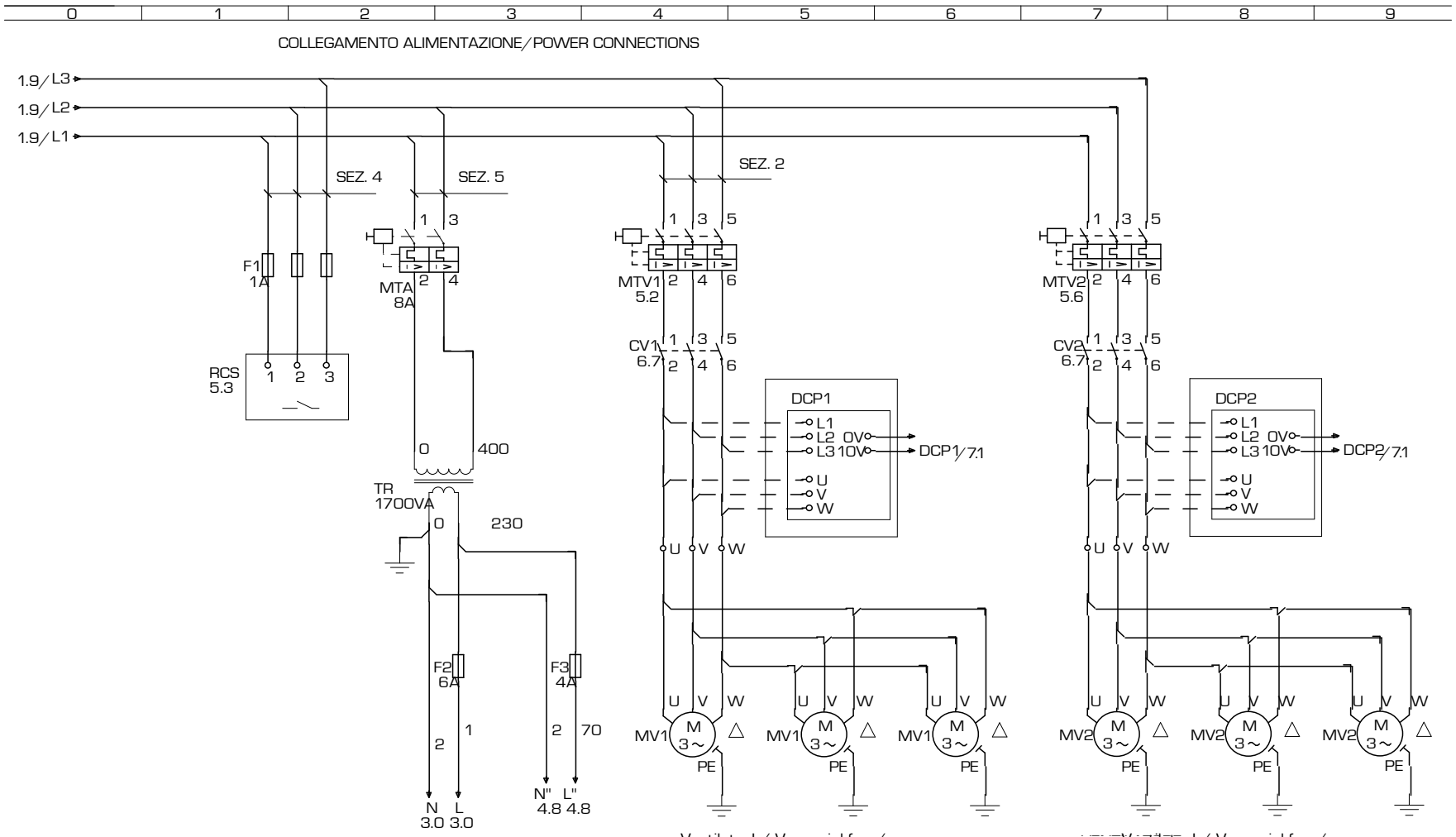

Ventilatori / Vaneaxial fan / Ventilateur hélicoïde / Axialschaufelventilator / Ventilador de álabes axiales

Ventilatori / Vaneaxial fan / Ventilateur hélicoïde / Axialschaufelventilator / Ventilador de álabes axiales

Gli schemi elettrici sono soggetti ad aggiornamento; è opportuno fare riferimento allo schema elettrico allegato all'apparecchio.
Wiring diagrams are subject to modification. Therefore, always refer to the wiring diagram inside the unit.

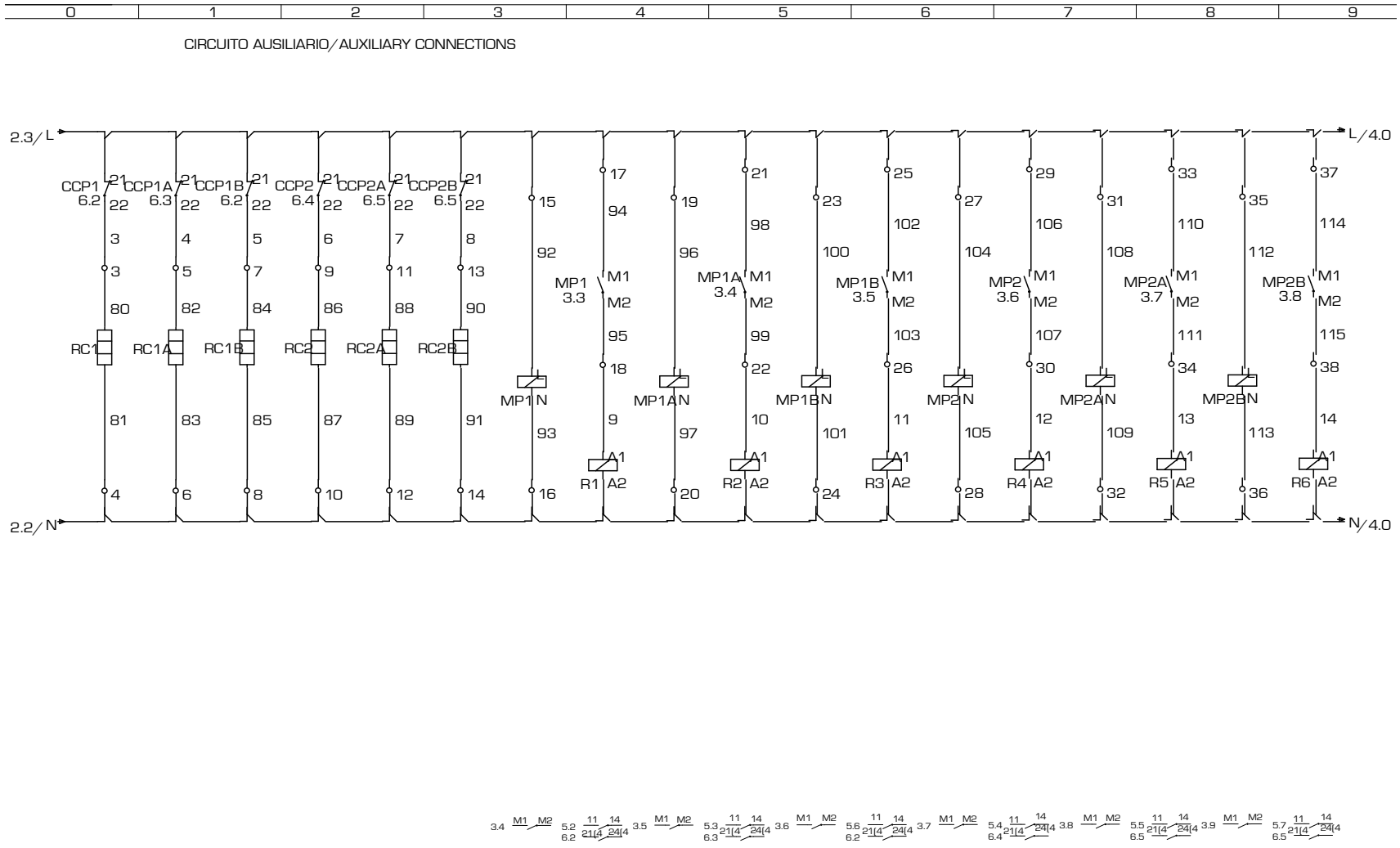

Les schémas électriques sont soumis à des mises à jour; se reporter au schéma électrique en pièce jointe à l'appareil.
Die elektrischen Schaltpläne können immer wieder geändert werden; es ist immer der mit dem Gerät mitgelieferte Schaltplan zu beachten.
Los esquemas eléctricos están sujetos a actualizaciones; es necesario consultar el esquema eléctrico adjunto al aparato.

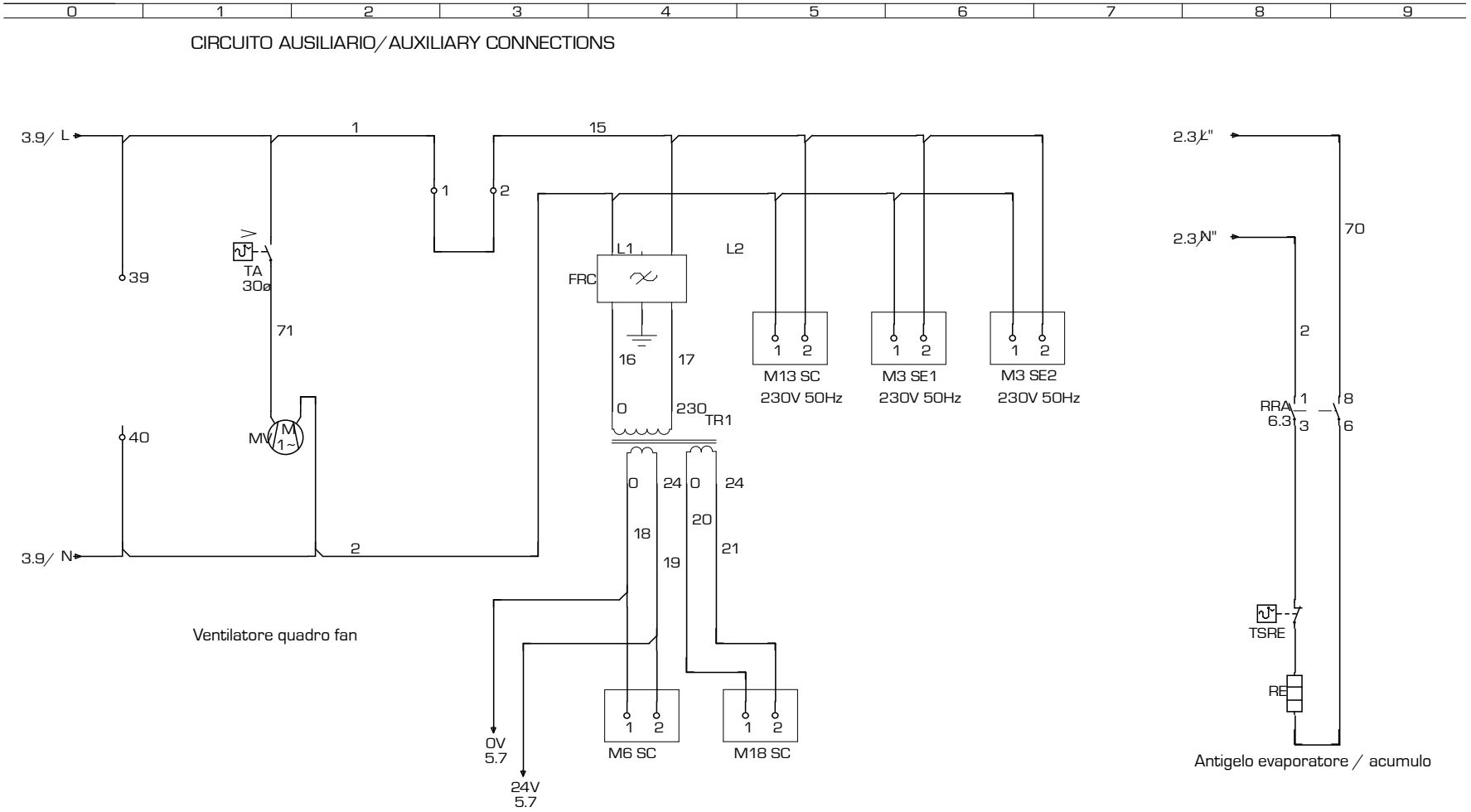

Gli schemi elettrici sono soggetti ad aggiornamento; è opportuno fare riferimento allo schema elettrico allegato all'apparecchio.
Wiring diagrams are subject to modification. Therefore, always refer to the wiring diagram inside the unit.

SAFETIES CONNECTIONS | BRANCHEMENT DISPOSITIFS SECURITE | ANSCHLUSS SICHERHEITSVORRICHTUNGEN | CONEXIÓN A LAS SEGURIDADES

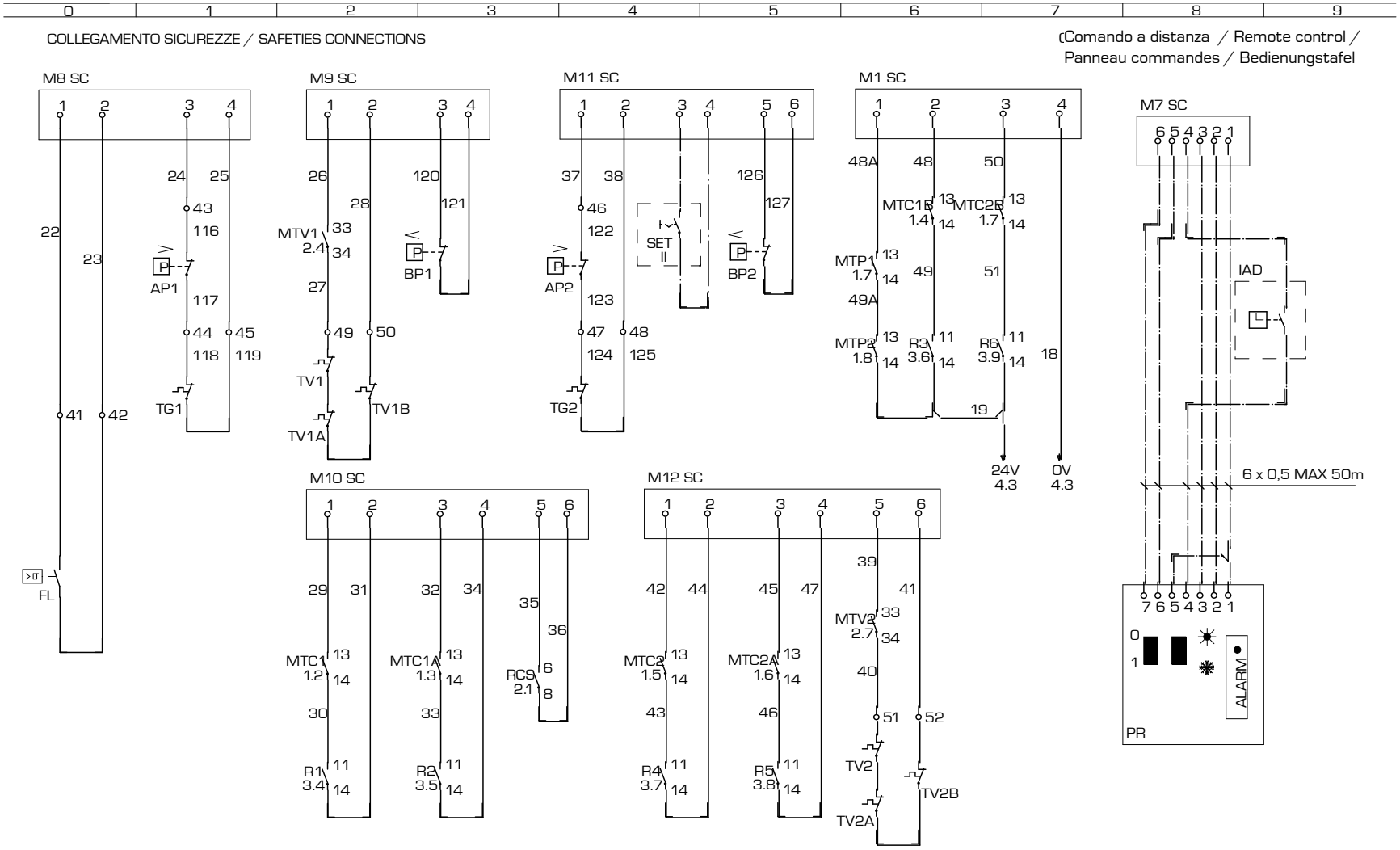

Les schémas électriques sont soumis à des mises à jour; se reporter au schéma électrique en pièce jointe à l'appareil.
Die elektrischen Schaltpläne können immer wieder geändert werden; es ist immer der mit dem Gerät mitgelieferte Schaltplan zu beachten.
Los esquemas eléctricos están sujetos a actualizaciones; es necesario consultar el esquema eléctrico adjunto al aparato.

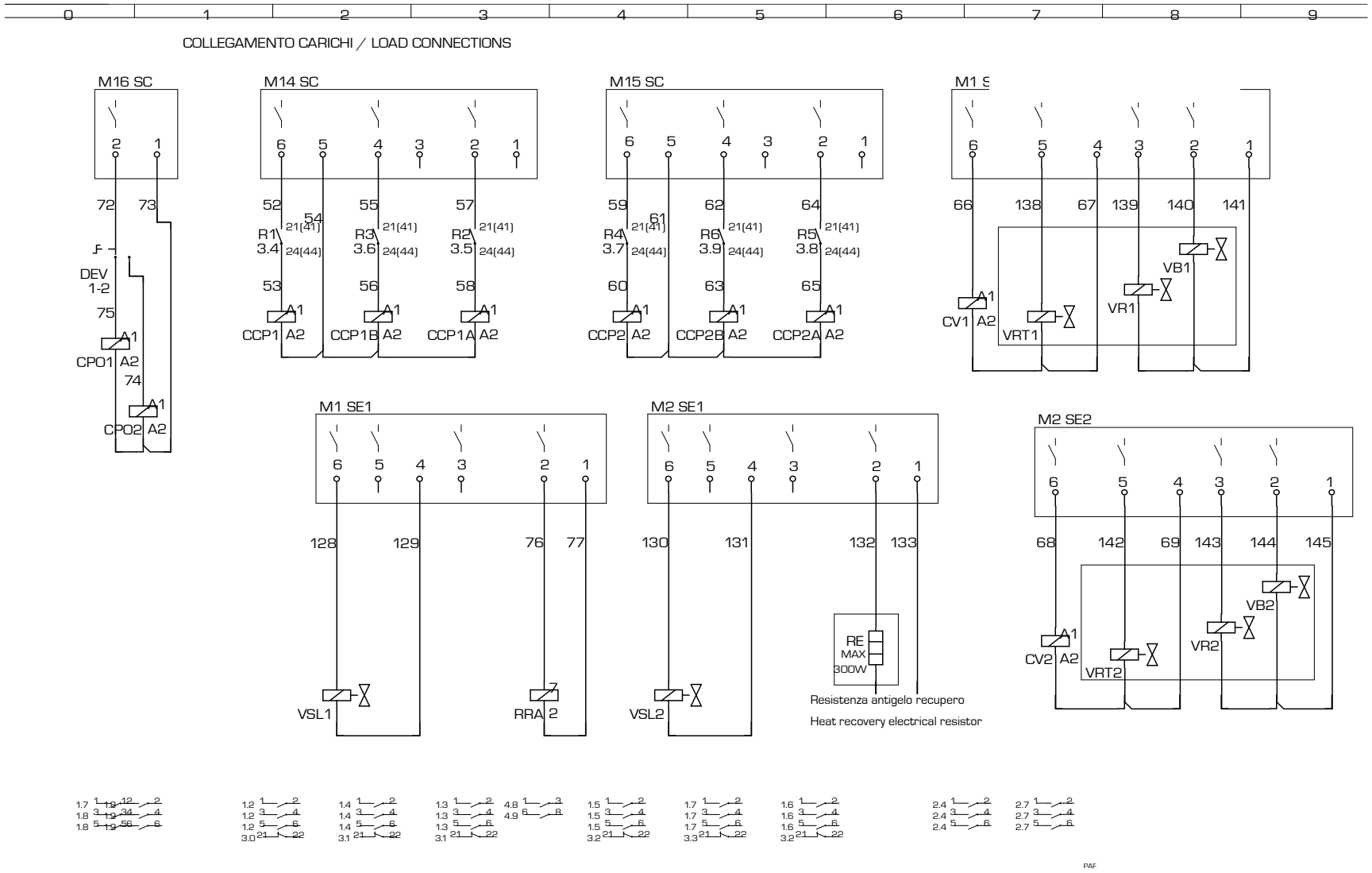

Gli schemi elettrici sono soggetti ad aggiornamento; è opportuno fare riferimento allo schema elettrico allegato all'apparecchio.
Wiring diagrams are subject to modification. Therefore, always refer to the wiring diagram inside the unit.

ELECTRONIC CARD GR03 | FICHE ELECTRONIQUE | PLATINE GR03 | TARJETA ELETRÓNICA GR03

NOTA: La pagina 7/7 o 8/8 riporta la disposizione dei componenti nella scatola elettrica.

Note : Page 7/7 - 8/8 shows how to place the components in the electric box

La page 7/7 - 8/8 indique la disposition des composants dans le boîtier électrique

Anmerkung: Die Anordnung der Komponenten des Elt. Schaltschrankes ist auf Seite 7/7 - 8/8 angegeben

INDEX ◀ 7/8 ▶ 40903:10 pag 7/ 8

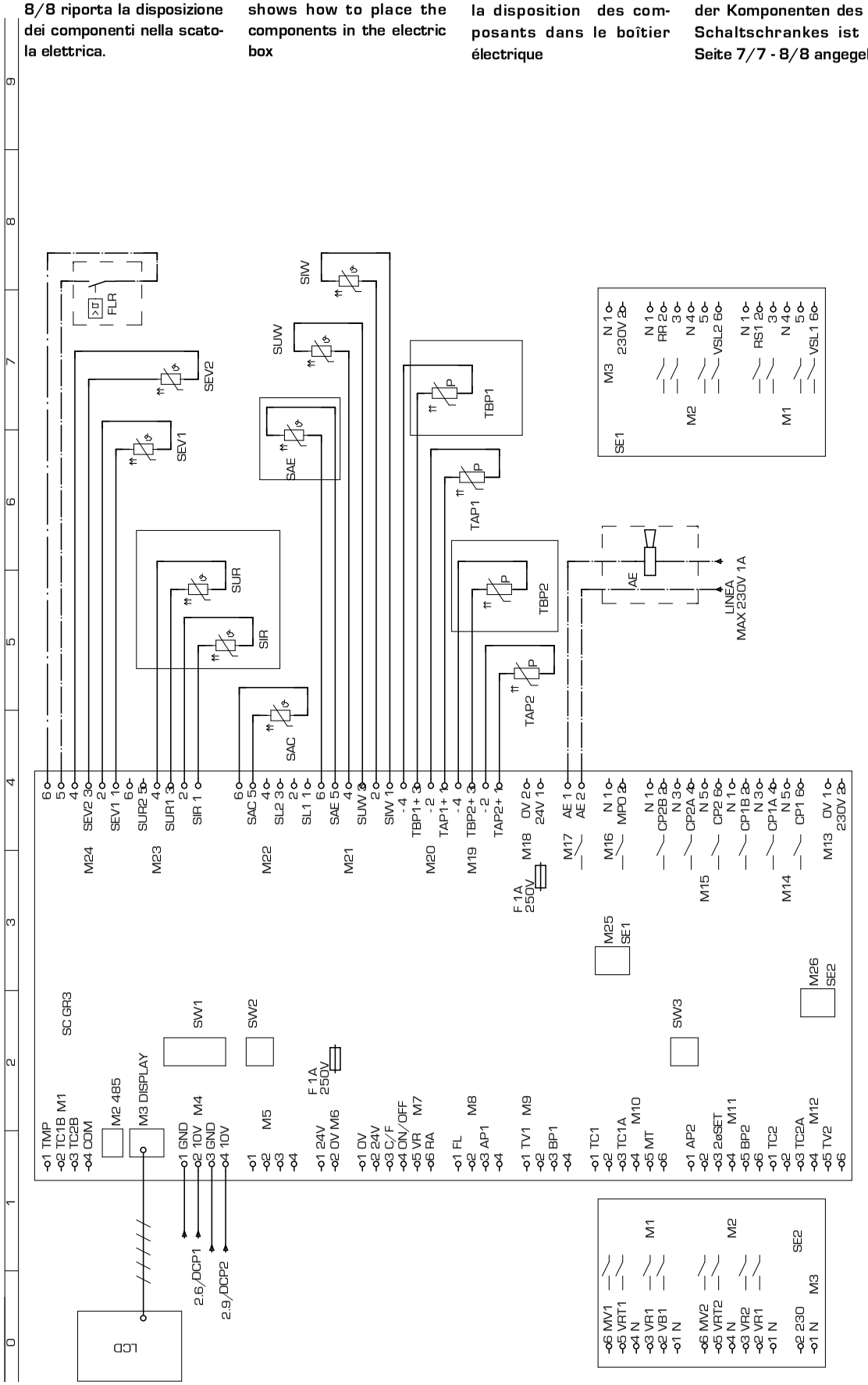

COD. **40903.10** TYPE **NRA 1200 - 1350 - 1500 ° ° ° ° ° ° °02-04-06-08-P2-P4 LEGENDA**

CODE	DESCRIZIONE	DESCRIPTION	DESCRIPTION	BESCHREIBUNG	CARATERÍSTICAS
AP1	Pres. di alta pressione	High pressure control	Pressotat haute pression	Hochdruckpressostat	Presóstato de alta presión
AP2	Pres. di alta pressione	High pressure control	Pressotat haute pression	Hochdruckpressostat	Presóstato de alta presión
BP1	Pres. di bassa pressione	Low pressure control	Presostat basse pression	Niederdruckpressotat	Presóde baja presión
BP2	Pres. di bassa pressione	Low pressure control	Presostat basse pression	Niederdruckpressotat	Presóde baja presión
CCP1	Contattore compressore	Compressor contactor	Contacteur compresseur	Kompressorschuetz	Contador CP
CCP1A	Contattore compressore	Compressor contactor	Contacteur compresseur	Kompressorschuetz	Contador CP
CCP1B	Contattore compressore	Compressor contactor	Contacteur compresseur	Kompressorschuetz	Contador CP
CCP2	Contattore compressore	Compressor contactor	Contacteur compresseur	Kompressorschuetz	Contador CP
CCP2A	Contattore compressore	Compressor contactor	Contacteur compresseur	Kompressorschuetz	Contador CP
CCP2B	Contattore compressore	Compressor contactor	Contacteur compresseur	Kompressorschuetz	Contador CP
CP1	Compressore	Compressor	compresseur	Kompressor	Compresor
CP1A	Compressore	Compressor	compresseur	Kompressor	Compresor
CP1B	Compressore	Compressor	compresseur	Kompressor	Compresor
CP2	Compressore	Compressor	compresseur	Kompressor	Compresor
CP2B	Compressore	Compressor	compresseur	Kompressor	Compresor
CPO	Contattore pompa	Pump contactor	Contacteur pompe	Schütz - pumpe	Contador bomba
CV1	temperature	Fan contactor	temperature 1	Ventilatorschuetz	Dispositivo para bajas
CV2	Contattore ventilatore	Fan contactor	Contacteur ventilateur	Ventilatorschuetz	Contador motores ventilador
DCP1	ventilatore	Low ambient temperature	ventilateur	winterregelung 1	Dispositivo para bajas
DCP2	Dispositivo basse	Low ambient temperature	Dispositif pour basse	winterregelung 2	temperaturas 1
FL	Flussostato	Flow swiitch	Fluxostat	Stroemungswaechter	Flujóstato
FRC	Filtro antidisturbo	anti-noise filter	Filtre antiparasites	entstoerfilter	Filtro antiruidos
IAD	Interruttore ausiliario	Auxiliary switch	Interrupteur auxiliairie	Hilfsschalter	Inter. acceso - apaga do a dista.
IG	Inerruttore generale	Main switch	Disjoncteur général	Hauptschalter	Interruptor general
IL	Interruttore di linea	Line switch	Interrupteur de ligne	Leitungsschalter	Interruptor de línea
L1	Linea	Supply line	Conduite d'alimentation	Vorlaufleitung	Conducto de suministro
L2	Linea	Supply line	Conduite d'alimentation	Vorlaufleitung	Conducto de suministro
L3	Linea	Supply line	Conduite d'alimentation	Vorlaufleitung	Conducto de suministro
M1	Ingresso protezioni	Protection input	Entrée protection	Schutzvorrishtungen eintritt	Ingreso protecciones
M1 SC	Morsetto 1 GRO3	Electric terminal 1 GRO3	Borne électrique 1 GRO3	Klemme1 GRO3	Borne terminal 1 GRO3
M1 SE1	Mors. 1 scheda espan. 1 GRO3	Elec. terminal 1Expa. card 2GRO3	Borne élec.1 Carte d'expa.1 GRO3	Klemme1Expansion.1 GRO3	Bor. ter. Tarjeta de expan.1 GRO3
M1 SE2	Mors. 1 scheda espan. 2 GRO3	Elec. terminal 1Expa. card 2GRO3	Borne élec.1 Carte d'expa.2 GRO3	Klemme1Expansion.2 GRO3	Bor. ter. Tarjeta de expan.2 GRO3
M10	Ingresso protezioni	Protection input	Entrée protections	Schutzvorrichtungen eintritt	Ingreso protecciones
M10 SC	Morsetto 10 GRO3	Electric terminal 10 GRO3	Borne électrique 10 GRO3	Klemme 10 GRO3	Borne terminal 10 GRO3
M11	Ingresso protezioni	Protection input	Entrée protections	Schutzvorrichtungen eintritt	Ingreso protecciones
M11 SC	Morsetto 11 GRO3	Electric terminal 11 GRO3	Borne électrique 11 GRO3	Klemme 11 GRO3	Borne terminal 11 GRO3
M12	Ingresso protezioni	Protection input	Entrée protections	Schutzvorrichtungen eintritt	Ingreso protecciones
M12 SC	Morsetto 12 GRO3	Electric terminal 12 GRO3	Borne électrique 12 GRO3	Klemme 12 GRO3	Borne terminal 12 GRO3
M13	Linea 230 V	230 V line	Ligne 230 V	Laintung 230 V	Linea 230 V
M13 SC	Morsetto 13 GRO3	Electric terminal 13 GRO3	Borne électrique 13 GRO3	Klemme1 GRO3	Borne terminal 13 GRO3
M14	Uscite	Output	Sorties	Ausgänge	Salidas
M14 SC	Morsetto 14 GRO3	Electric terminal 14 GRO3	Borne électrique 14 GRO3	Klemme 14 GRO3	Borne terminal 14 GRO3
M15	Uscite	Output	Sorties	Ausgänge	Salidas
M15 SC	Morsetto 15 GRO3	Electric terminal 15 GRO3	Borne électrique 15 GRO3	Klemme 15 GRO3	Borne terminal 15 GRO3
M16	Comando pompa	Start pump	Comande pompe	Steuerugnpumpe	Comando bomba
M16 SC	Morsetto 16 GRO3	Electric terminal 16 GRO3	Borne électrique 16 GRO3	Klemme 16 GRO3	Borne terminal 16 GRO3
M17	Allarme generale	General Alarm	Alarme generale	General alarm	Alarmas generales
M18	Alimentazione 24V	Feeding 24V	Alòimentation 24V	Stromversorgung 24V	Alimentacion 24V
M18 SC	Morsetto 18 GRO3	Electric terminal 18 GRO3	Borne électrique 18 GRO3	Klemme 18 GRO3	Borne terminal 18 GRO3
M19	Sonde di pressione	Pressure sensor	Sonde de pression	Druckfühler	Sondas de presion
M2	RS485	RS485	RS485	RS485	RS485
M2 SE1	Mors. 2 scheda espan. 1 GRO3	Elec. terminal 2Expa. card 1GRO3	Borne élec.2 Carte d'expa.1 GRO3	Klemme2Expansion.1 GRO3	Bor. ter.2 Tarj. de expan.1 GRO3
M2 SE2	Mors. 2 scheda espan. 2 GRO3	Elec. terminal 2Expa. card 2GRO3	Borne élec.2 Carte d'expa.2 GRO3	Klemme2Expansion.2 GRO3	Bor. ter.2 Tarj. de expan.2 GRO3
M20	Sonde di pressione	Pressure sensor	Sonde de pression	Druckfühler	Sondas de presion
M21	Sonde di temperatura	Temperature sensor	Sonde de température	Temperaturfühler	Sondas de temperatura
M22	Sonde di temperatura	Temperature sensor	Sonde de température	Temperaturfühler	Sondas de temperatura
M23	Sonde di temperatura	Temperature sensor	Sonde de température	Temperaturfühler	Sondas de temperatura
M24	Sonde di temperatura	Temperature sensor	Sonde de température	Temperaturfühler	Sondas de temperatura
M25	Scheda di espansione	Expansion card	Carte d'expansion	Expansionssteuerrung	Tarjeta de expansion
M26	Scheda di espansione	Expansion card	Carte d'expansion	Expansionssteuerrung	Tarjeta de expansion
M3	Visualizzatore	Display	Visualisateur	Anzeiger	Visualizador
M3 SE1	Mors. 3 scheda espan. 1 GRO3	Elec. terminal 3Expa. card 1GRO3	Borne élec.3 Carte d'expa.1 GRO3	Klemme3Expansion.1 GRO3	Bor. ter.3 Tarj. de expan.1 GRO3
M3 SE2	Mors. 3 scheda espan. 2 GRO3	Elec. terminal 3Expa. card 2GRO3	Borne élec.3 Carte d'expa.2 GRO3	Klemme3Expansion.2 GRO3	Bor. ter.3 Tarj. de expan.2 GRO3
M4	Regolazione velocità ventilatori	fan speed regulation	Reg vit. ventil	reg. vel. ventilator	Reg. vel. ventil.
M5	Libera	Free	Libre	Frei	Libre
M6	Alimentazione sicurezze 24 V	Feeding 24V	Alimentaz.sicur. 24V	Stromversorgung 24V	Alimentaz.sicur. 24V
M6 SC	Morsetto 6 GRO3	Electric terminal 6 GRO3	Borne électrique 6 GRO3	Klemme 6 GRO3	Borne terminal 6 GRO3
M7	Comando remoto	remote control	Comande a distance	Fernsteuerung	Comando remoto
M7 SC	Morsetto 7 GRO3	Electric terminal 7 GRO3	Borne électrique 7 GRO3	Klemme 7 GRO3	Borne terminal 7 GRO3
M8	Sicurezze	Safeties	Sécurité communes	Gemeinsame sicherungen	Seguridades comunes
M8 SC	Morsetto 8 GRO3	Electric terminal 8 GRO3	Borne électrique 8 GRO3	Klemme 8 GRO3	Borne terminal 8 GRO3

Gli schemi elettrici sono soggetti ad aggiornamento; è opportuno fare riferimento allo schema elettrico allegato all'apparecchio.
Wiring diagrams are subject to modification. Therefore, always refer to the wiring diagram inside the unit.

COD. **40903.10** TYPE **NRA 1200 - 1350 - 1500 ° ° ° ° ° ° °02-04-06-08-P2-P4 LEGENDA**

CODE	DESCRIZIONE	DESCRIPTION	DESCRIPTION	BESCHREIBUNG	CARATERÍSTICAS
M9	Ingresso protezioni	Protection input	Entrée protections	Schutzvorrichtungen eintritt	Ingreso protecciones
M9 SC	Morsetto 9 GR03	Electric terminal 9 GR03	Borne électrique 9 GR03	Klemme 9 GR03	Borne terminal 9 GR03
MP1	Modulo protez. compressore	Compressor protection module	Module de protection comp.	kompressorschutzmodul	Protección interna compresor
MP1A	Modulo protez. compressore	Compressor protection module	Module de protection comp.	kompressorschutzmodul	Protección interna compresor
MP2	Modulo protez. compressore	Compressor protection module	Module de protection comp.	kompressorschutzmodul	Protección interna compresor
MP2A	Modulo protez. compressore	Compressor protection module	Module de protection comp.	kompressorschutzmodul	Protección interna compresor
MTA	Magnet. circuito ausiliario	Auxi. circuit thermal magn. cut-out	Magnétother. circuit auxiliaire	Schutzschalter Nebenkreis	Magnetotérmico circuito auxiliar
MTC1	Magnetortermico CP	CP magnetho-therma	Magnetho-thermique CP	Motorschutzschalter-CP	Magnetotérmico CP
MTC1A	Magnetortermico CP	CP magnetho-therma	Magnetho-thermique CP	Motorschutzschalter-CP	Magnetotérmico CP
MTC1B	Magnetortermico CP	CP magnetho-therma	Magnetho-thermique CP	Motorschutzschalter-CP	Magnetotérmico CP
MTC2	Magnetortermico CP	CP magnetho-therma	Magnetho-thermique CP	Motorschutzschalter-CP	Magnetotérmico CP
MTC2A	Magnetortermico CP	CP magnetho-therma	Magnetho-thermique CP	Motorschutzschalter-CP	Magnetotérmico CP
MTC2B	Magnetortermico CP	CP magnetho-therma	Magnetho-thermique CP	Motorschutzschalter-CP	Magnetotérmico CP
MTV1	Magneto termico ventilatore	Fan magneto-thermal	Magneto-thermique ventilateur	Motorschutzschalter ventilator	Magnetotermico motor ventil.
MTV2	Magneto termico ventilatore	Fan magneto-thermal	Magneto-thermique ventilateur	Motorschutzschalter ventilator	Magnetotermico motor ventil.
MV	Motore ventialtore	Fan motor	Moteur ventilateur	Ventilatormotor	Motor ventilador
MV1	Motore ventialtore	Fan motor	Moteur ventilateur	Ventilatormotor	Motor ventilador
MV2	Motore ventialtore	Fan motor	Moteur ventilateur	Ventilatormotor	Motor ventilador
N	Neutro	Power neutral	Neutre d'alimentation	Nullleiter Versorgung	Neutro d'alimentacón
PE	Terra	Earth	Mise à terre	Erdleitung	conexión a tierra
PR	Pannello comandi	Remote control	Panneau commandes	Bedienungstafel	Panel de comandos
R1 ... R6	Relé ausiliario	Auxiliary relay	Relais auxiliaire	Hilfsrelais	Relè
RC1	Resistenza olio CP	CP oil heater	Resistance huile CP	Karter heirung	Resistencia aceite CP
RC1A	Resistenza olio CP	CP oil heater	Resistance huile CP	Karter heirung	Resistencia aceite CP
RC2	Resistenza olio CP	CP oil heater	Resistance huile CP	Karter heirung	Resistencia aceite CP
RC2A	Resistenza olio CP	CP oil heater	Resistance huile CP	Karter heirung	Resistencia aceite CP
RCS	Relé controllo sequenza	Phase - sequence relay	relais sequenciel	Relais phasenreihenfolge	Secuencia fase + control tensión
RE	Resistenza scambiatore	Exchanger heater	Resistance echangerur	ELT heizung	Resist. anticon. evaporador
SET	Secondo Set	Second set	deuxieme set	Zweiter sollwert	Segundo set
SEZ.1	Linea CP	Supply line CP	Conduite d'alimentation CP	Vorlaufleitung CP	Conducto de suministro CP
SEZ.1A	Linea CP	Supply line CP	Conduite d'alimentation CP	Vorlaufleitung CP	Conducto de suministro CP
SEZ.2	Linea V	Supply line V	Conduite d'alimentation V	Vorlaufleitung V	Conducto de suministro V
SEZ.3	Linea RCS	Supply line RCS	Conduite d'alimentation RCS	Vorlaufleitung RCS	Conducto de suministro RCS
SEZ.4	Linea A	Supply line A	Conduite d'alimentation A	Vorlaufleitung A	Conducto de suministro A
SEV1/2	Sonda liquido evaporatore	Evaporator probe	Sonde évaporateur	Fühler für Verdampfer	Sonda evaporador
TAP1/2	Trasduttore alta pressione	High pressure trasducer	Trasducterur haute pression	HD-Drucktransmitter	Transductor de alta presión
TBP1/2	Trasduttore bassa pressione	Low pressure trasducer	Trasducterur basse pression	ND-Drucktransmitter	Transdutor de baja presión
TA	Termostato ambiente	Ambient thermostat			
TG1	Termostato gas premente	Discharge pipe thermostat	thermostat sur refoulement	Thermischer schutz-druckleitung	Termostato gas impelente
TG2	Termostato gas premente	Discharge pipe thermostat	thermostat sur refoulement	Thermischer schutz-druckleitung	Termostato gas impelente
TR	Trasformatore	Feeding voltage trasformer	Transformateur d'alimentation	Transformator	Transformador
TR1	Trasformatore	Feeding voltage trasformer	Transformateur d'alimentation	Transformator	Transformador
TSRE	Termostato sicurezza RE	RE Safety thermostat	Thermostat de securite RE	Sicherheitsthermostat RE	Termostato de seguridad RE
TV1	Termico ventilatore	Fan thermal protection	Protec. thermique ventilateur	Thermischer schutz ventilator	Protección motor del ventilador
TV1A	Termico ventilatore	Fan thermal protection	Protec. thermique ventilateur	Thermischer schutz ventilator	Protección motor del ventilador
TV2	Termico ventilatore	Fan thermal protection	Protec. thermique ventilateur	Thermischer schutz ventilator	Protección motor del ventilador
TV2A	Termico ventilatore	Fan thermal protection	Protec. thermique ventilateur	Thermischer schutz ventilator	Protección motor del ventilador
VB1	Elettrovalvola batteria	Coil valve	Vanne batterie	Ventil Warmetauscher	Válvula batería
VB2	Elettrovalvola batteria	Coil valve	Vanne batterie	Ventil Warmetauscher	Válvula batería
VR1	Elettrovalvola recupero totale	Total recovery valve	Vanne recuperation totale	Magnetventil Wärmerückgewin.	Válvula recuperación
VR2	Elettrovalvola recupero totale	Total recovery valve	Vanne recuperation totale	Magnetventil Wärmerückgewin.	Válvula recuperación
VRT1	Elettrovalvola recupero totale	Total recovery valve	Vanne recuperation totale	Magnetventil Wärmerückgewin.	Válvula recuperación
VRT2	Elettrovalvola recupero totale	Total recovery valve	Vanne recuperation totale	Magnetventil Wärmerückgewin.	Válvula recuperación
VSL1	Elettrovalvola interc. liquido	Liquid gate solenoid valve	Vanne solenoide clapet liquide	Magnetventil Fluessigkeitsleitung	Válvula interceptación líquido
VSL2	Elettrovalvola interc. liquido	Liquid gate solenoid valve	Vanne solenoide clapet liquide	Magnetventil Fluessigkeitsleitung	Válvula interceptación líquido
	Componenti non forniti	Components not supplied	Componsants non fournis	Nicht lieferare teile	Compon. no suministrados
	Componenti forniti optional	Optional components	Compons. fournis en option	Auf anfrage lieferbare teile	Accessorios
	Coll. da eseguire in cantiere	Con. to be wired on job dite	Raccord. a effect. ur chantier	Bauseitig urchzufehr. verdraht.	Conex. en el lugar de instalación

Les schémas électriques sont soumis à des mises à jour; se reporter au schéma électrique en pièce jointe à l'appareil.
Die elektrischen Schaltpläne können immer wieder geändert werden; es ist immer der mit dem Gerät mitgelieferte Schaltplan zu beachten.
Los esquemas eléctricos están sujetos a actualizaciones; es necesario consultar el esquema eléctrico adjunto al aparato.

Power Connections | Branchement alimentation | Anschluss spannungsversorgung | Conexion alimentación

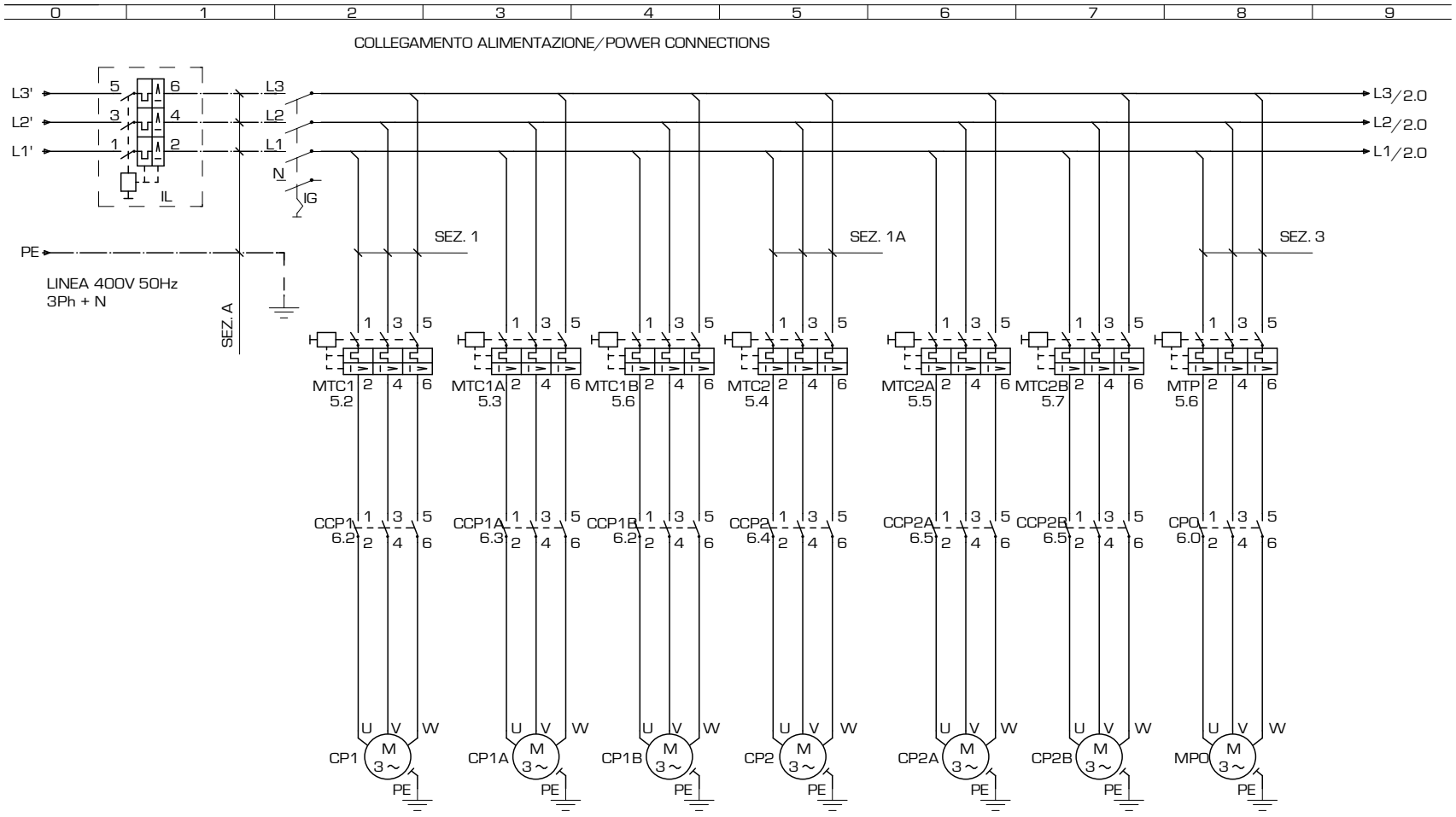

Compressore	Compressore	Compressore	Compressore	Compressore	Compressore	Pompa
Compressor	Compressor	Compressor	Compressor	Compressor	Compressor	Pump
Kompressor	Kompressor	Kompressor	Kompressor	Kompressor	Kompressor	Pumpe
Compresor	Compresor	Compresor	Compresor	Compresor	Compresor	Pumpe
						Bomba

Gli schemi elettrici sono soggetti ad aggiornamento; è opportuno fare riferimento allo schema elettrico allegato all'apparecchio.
Wiring diagrams are subject to modification. Therefore, always refer to the wiring diagram inside the unit.

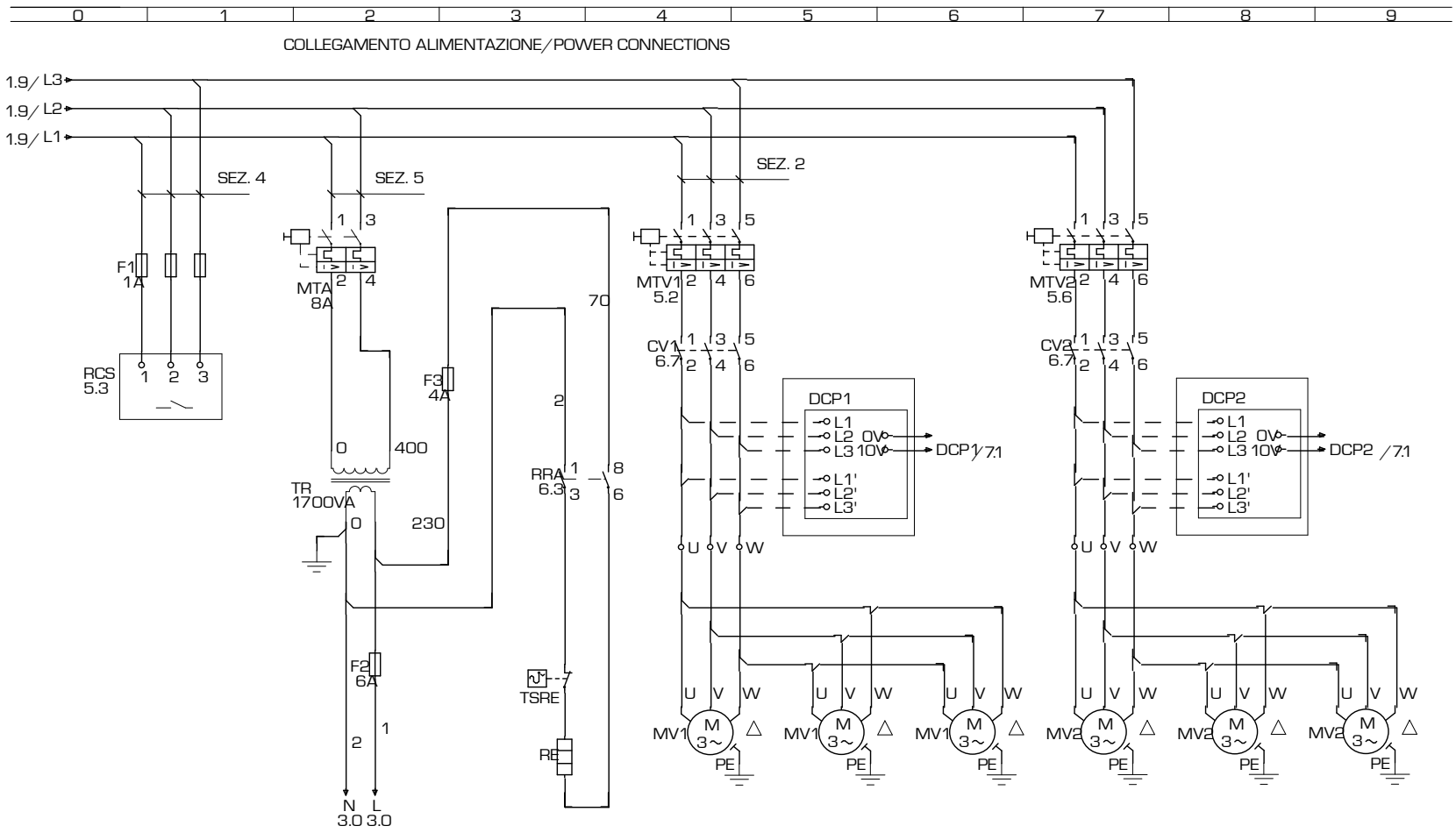

Antigelo evaporatore / accumulo

Ventilatorl / Vaneaxial fan /
Ventilateur hélicoïde / Axialschaufelventilator /
Ventilador de álabes axiales

Les schémas électriques sont soumis à des mises à jour; se reporter au schéma électrique en pièce jointe à l'appareil.
Die elektrischen Schaltpläne können immer wieder geändert werden; es ist immer der mit dem Gerät mitgelieferte Schaltplan zu beachten.
Los esquemas eléctricos están sujetos a actualizaciones; es necesario consultar el esquema eléctrico adjunto al aparato.

CIRCUITO AUSILIARIO/AUXILIARY CONNECTIONS

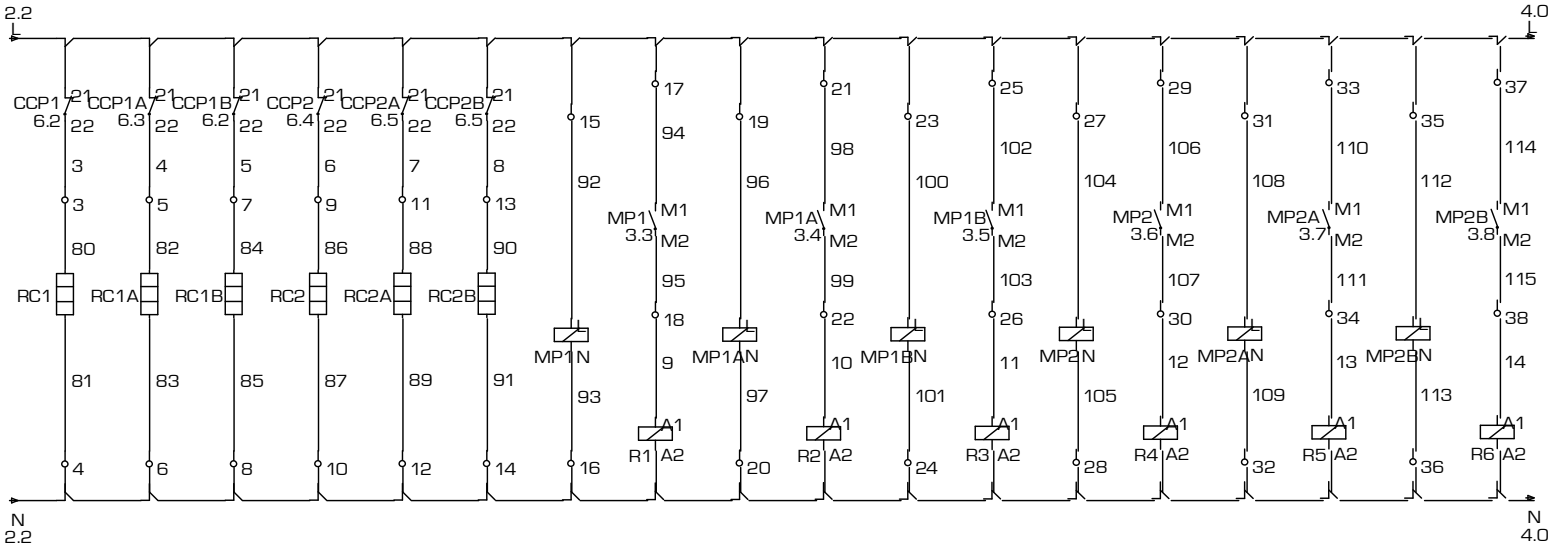

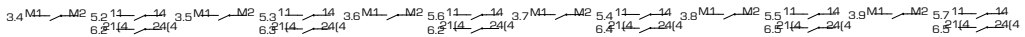

SCHEMA ELETTRICO

Gli schemi elettrici sono soggetti ad aggiornamento; è opportuno fare riferimento allo schema elettrico allegato all'apparecchio.
Wiring diagrams are subject to modification. Therefore, always refer to the wiring diagram inside the unit.

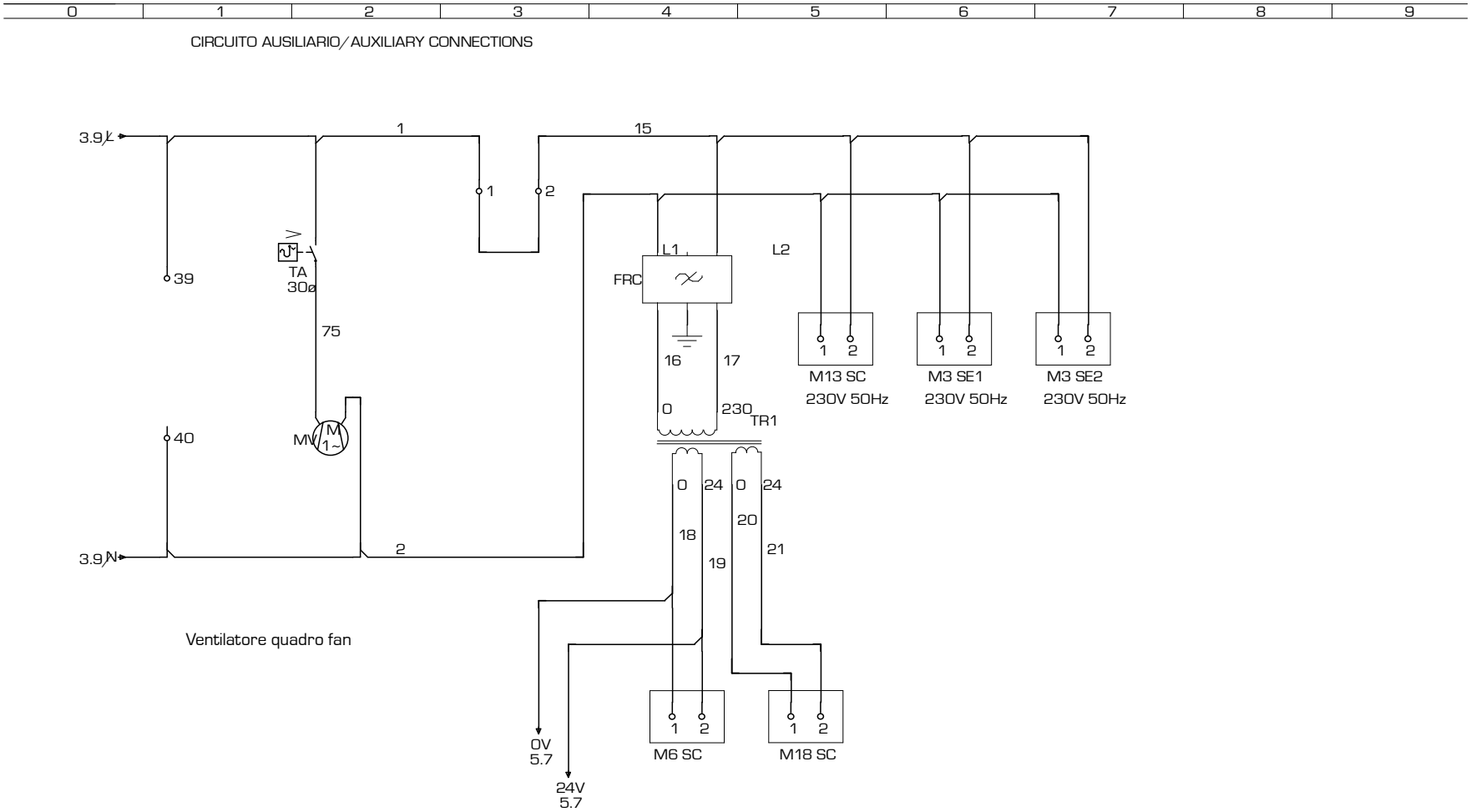

Les schémas électriques sont soumis à des mises à jour, se reporter au schéma électrique en pièce jointe à l'appareil.
Die elektrischen Schaltpläne können immer wieder geändert werden; es ist immer der mit dem Gerät mitgelieferte Schaltplan zu beachten.
Los esquemas eléctricos están sujetos a actualizaciones, es necesario consultar el esquema eléctrico adjunto al aparato.

SAFETIES CONNECTIONS | BRANCHEMENT DISPOSITIFS SECURITE | ANSCHLUSS SICHERHEITSVORRICHTUNGEN | CONEXIÓN A LAS SEGURIDADES

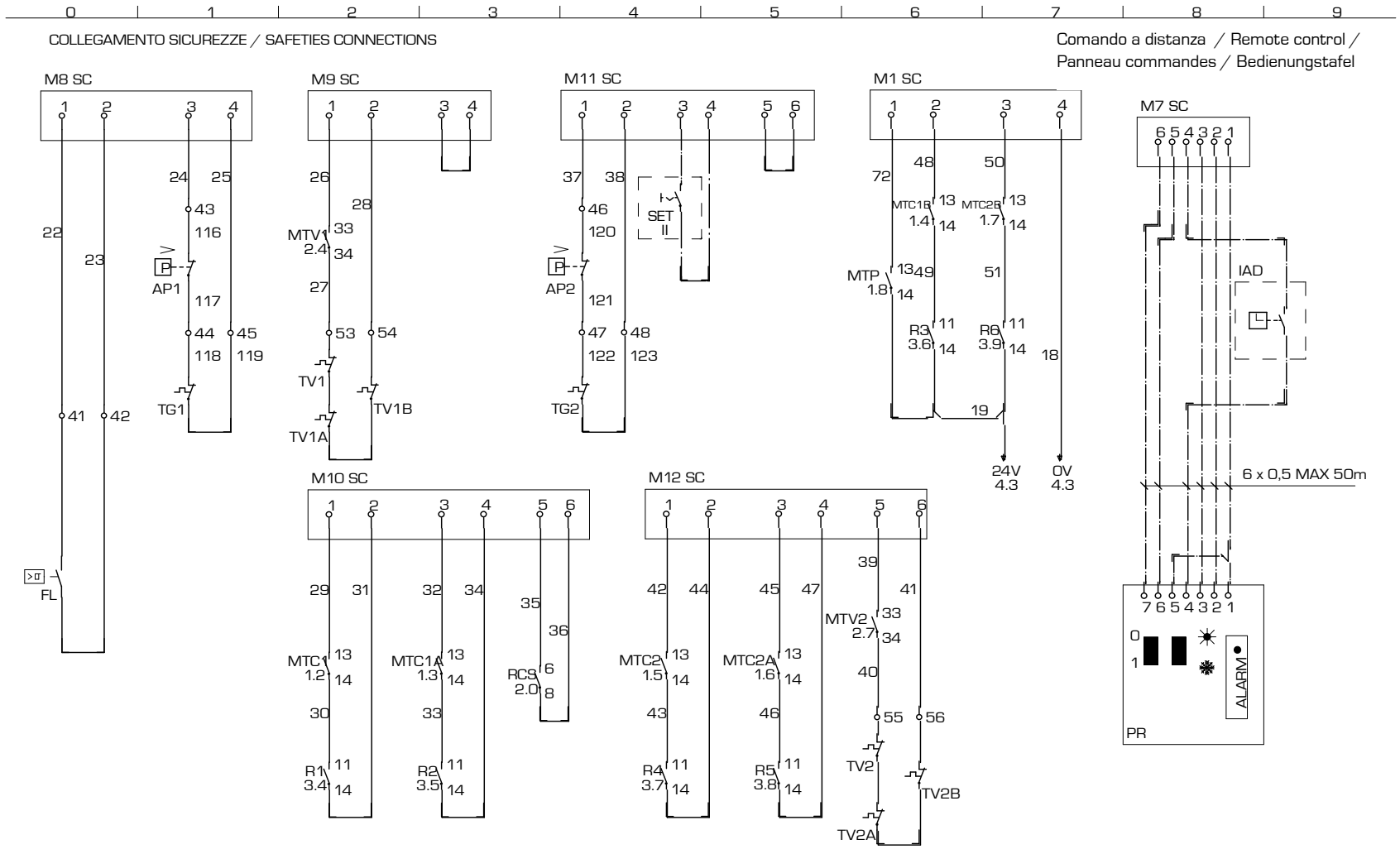

Gli schemi elettrici sono soggetti ad aggiornamento; è opportuno fare riferimento allo schema elettrico allegato all'apparecchio.
Wiring diagrams are subject to modification. Therefore, always refer to the wiring diagram inside the unit.

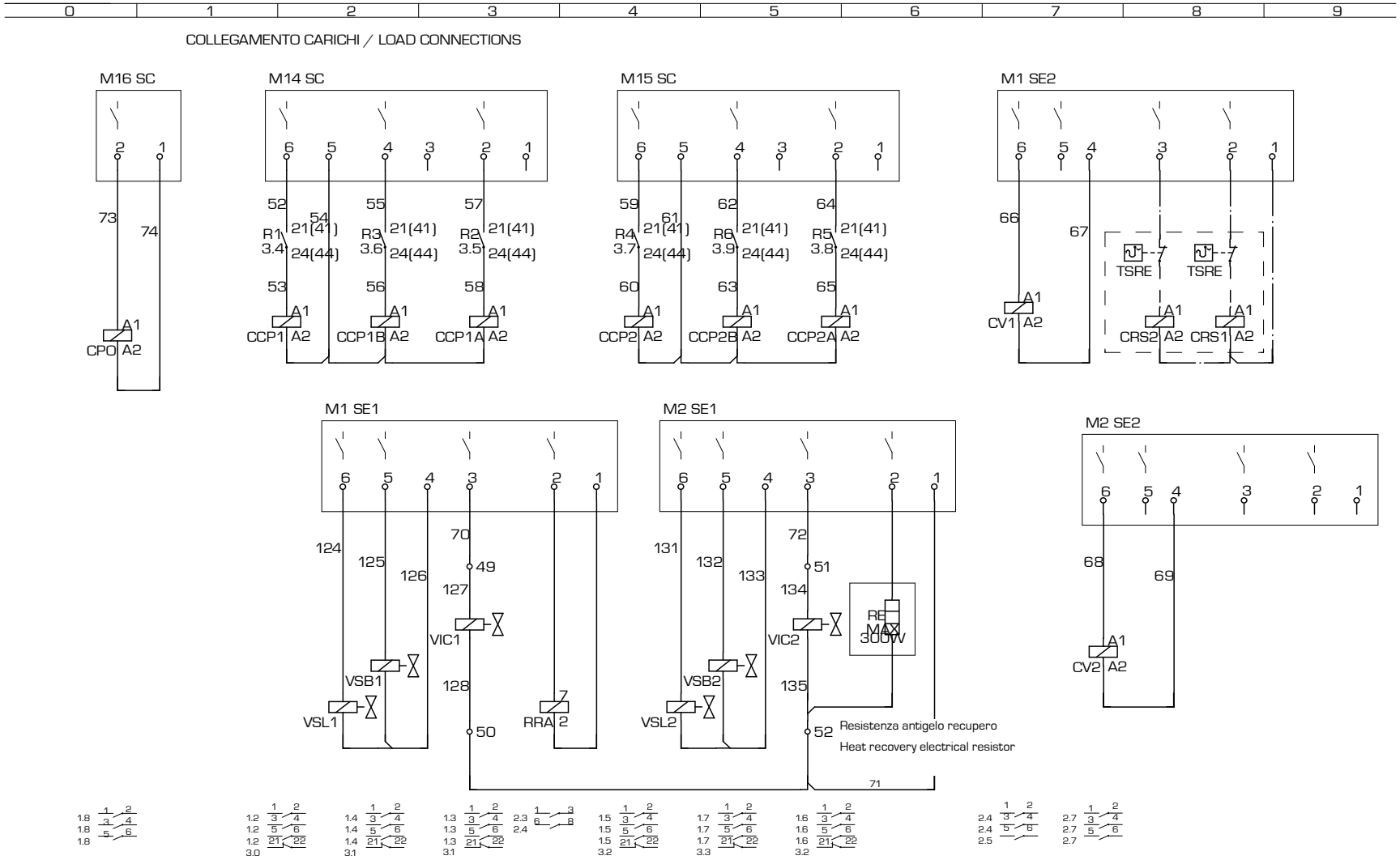

Les schémas électriques sont soumis à des mises à jour; se reporter au schéma électrique en pièce jointe à l'appareil.
Die elektrischen Schaltpläne können immer wieder geändert werden; es ist immer der mit dem Gerät mitgelieferte Schaltplan zu beachten.
Los esquemas eléctricos están sujetos a actualizaciones; es necesario consultar el esquema eléctrico adjunto al aparato.

ELECTRONIC CARD GR03 | **FICHE ELECTRONIQUE** | **PLATINE GR03** | **TARJETA ELETRÓNICA GR03**

NOTA: La pagina 7/7 o 8/8 riporta la disposizione dei componenti nella scatola elettrica.

Note : Page 7/7 - 8/8 shows how to place the components in the electric box

La page 7/7 - 8/8 indique la disposition des composants dans le boîtier électrique

Anmerkung: Die Anordnung der Komponenten des Elt. Schaltschrankes ist auf Seite 7/7 - 8/8 angegeben

INDEX ◀ 7/8 ▶ 40906.00 pag 7/ 8

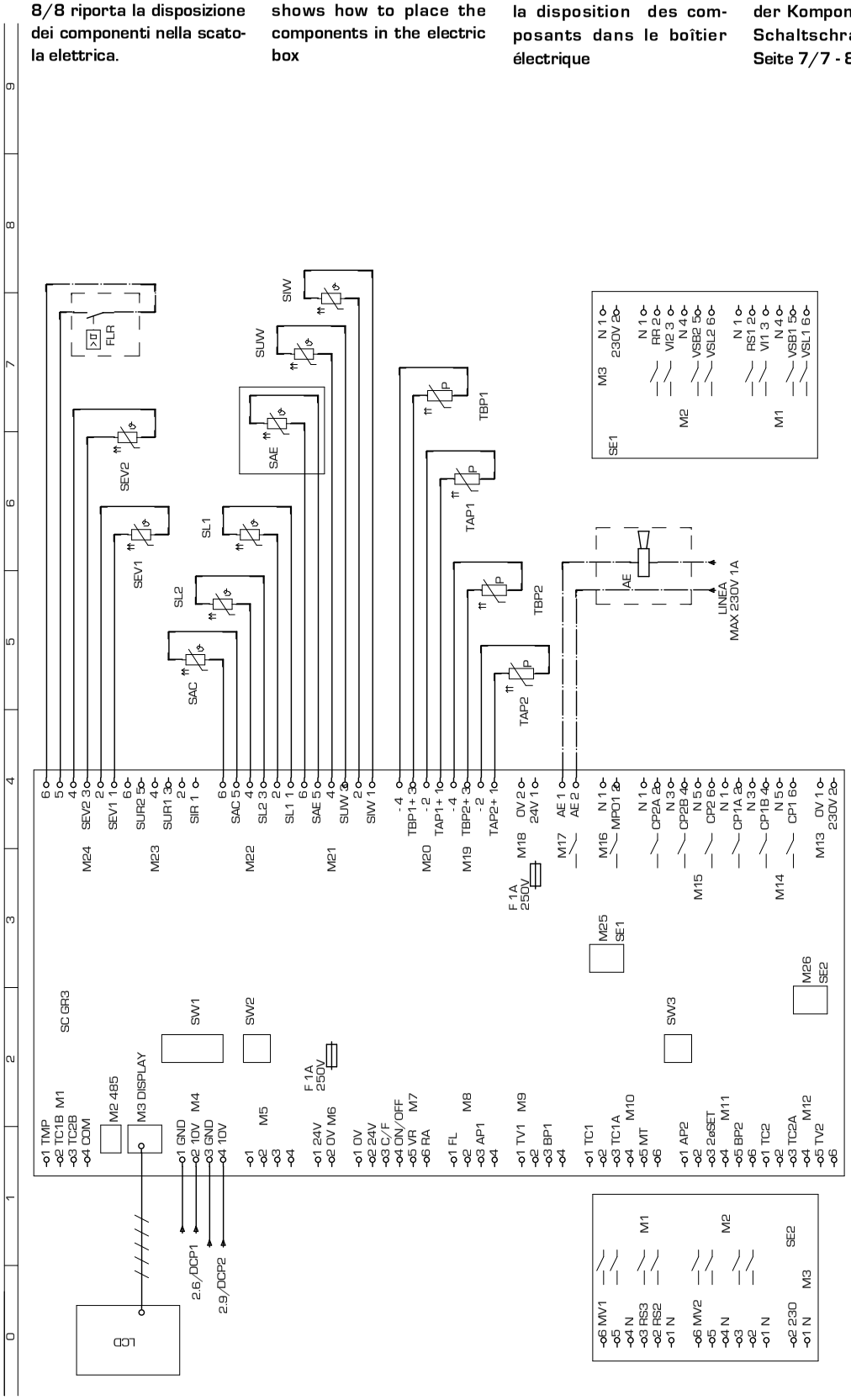

COD. **40906.00** TYPE **NRA 1200 - 1350 - 1500 ° H ° ° ° ° °01-03-05-07-P1-P3 LEGENDA**

CODE	DESCRIZIONE	DESCRIPTION	DESCRIPTION	BESCHREIBUNG	CARATERÍSTICAS
AP1	Pres. di alta pressione	High pressure control	Pressotat haute pression	Hochdruckpressostat	Presóstato de alta presión
AP2	Pres. di alta pressione	High pressure control	Pressotat haute pression	Hochdruckpressostat	Presóstato de alta presión
BP1	Pres. di bassa pressione	Low pressure control	Presostat basse pression	Niederdruckpressotat	Presóde baja presión
BP2	Pres. di bassa pressione	Low pressure control	Presostat basse pression	Niederdruckpressotat	Presóde baja presión
CCP1	Contattore compressore	Compressor contactor	Contacteur compresseur	Kompressorschuetz	Contador CP
CCP1A	Contattore compressore	Compressor contactor	Contacteur compresseur	Kompressorschuetz	Contador CP
CCP1B	Contattore compressore	Compressor contactor	Contacteur compresseur	Kompressorschuetz	Contador CP
CCP2	Contattore compressore	Compressor contactor	Contacteur compresseur	Kompressorschuetz	Contador CP
CCP2A	Contattore compressore	Compressor contactor	Contacteur compresseur	Kompressorschuetz	Contador CP
CCP2B	Contattore compressore	Compressor contactor	Contacteur compresseur	Kompressorschuetz	Contador CP
CP1	Compressore	Compressor	compresseur	Kompressor	Compresor
CP1A	Compressore	Compressor	compresseur	Kompressor	Compresor
CP1B	Compressore	Compressor	compresseur	Kompressor	Compresor
CP2	Compressore	Compressor	compresseur	Kompressor	Compresor
CP2B	Compressore	Compressor	compresseur	Kompressor	Compresor
CPO	Contattore pompa	Pump contactor	Contacteur pompe	Schütz - pumpe	Contador bomba
CV1	temperature	Fan contactor	temperature 1	Ventilatorschuetz	Dispositivo para bajas
CV2	Contattore ventilatore	Fan contactor	Contacteur ventilateur	Ventilatorschuetz	Contador motores ventilador
DCP1	ventilatore	Low ambient temperature	ventilateur	winterregelung 1	Dispositivo para bajas
DCP2	Dispositivo basse	Low ambient temperature	Dispositif pour basse	winterregelung 2	temperaturas 1
FL	Flussostato	Flow swiitch	Fluxostat	Stroemungswaechter	Flujóstato
FRC	Filtro antidisturbo	anti-noise filter	Filtre antiparasites	entstoerfilter	Filtro antiruidos
IAD	Interruttore ausiliario	Auxiliary switch	Interrupteur auxiliairie	Hilfsschalter	Inter. acceso - apaga do a dista.
IG	Inerruttore generale	Main switch	Disjoncteur général	Hauptschalter	Interruptor general
IL	Interruttore di linea	Line switch	Interrupteur de ligne	Leitungsschalter	Interruptor de línea
L1	Linea	Supply line	Conduite d'alimentation	Vorlaufleitung	Conducto de suministro
L2	Linea	Supply line	Conduite d'alimentation	Vorlaufleitung	Conducto de suministro
L3	Linea	Supply line	Conduite d'alimentation	Vorlaufleitung	Conducto de suministro
M1	Ingresso protezioni	Protection input	Entrée protection	Schutzvorrishtungen eintritt	Ingreso protecciones
M1 SC	Morsetto 1 GRO3	Electric terminal 1 GRO3	Borne électrique 1 GRO3	Klemme1 GRO3	Borne terminal 1 GRO3
M1 SE1	Mors. 1 scheda espan. 1 GRO3	Elec. terminal 1Expa. card 2GRO3	Borne élec.1 Carte d'expa.1 GRO3	Klemme1Expansion.1 GRO3	Bor. ter. Tarjeta de expan.1 GRO3
M1 SE2	Mors. 1 scheda espan. 2 GRO3	Elec. terminal 1Expa. card 2GRO3	Borne élec.1 Carte d'expa.2 GRO3	Klemme1Expansion.2 GRO3	Bor. ter. Tarjeta de expan.2 GRO3
M10	Ingresso protezioni	Protection input	Entrée protections	Schutzvorrichtungen eintritt	Ingreso protecciones
M10 SC	Morsetto 10 GRO3	Electric terminal 10 GRO3	Borne électrique 10 GRO3	Klemme 10 GRO3	Borne terminal 10 GRO3
M11	Ingresso protezioni	Protection input	Entrée protections	Schutzvorrichtungen eintritt	Ingreso protecciones
M11 SC	Morsetto 11 GRO3	Electric terminal 11 GRO3	Borne électrique 11 GRO3	Klemme 11 GRO3	Borne terminal 11 GRO3
M12	Ingresso protezioni	Protection input	Entrée protections	Schutzvorrichtungen eintritt	Ingreso protecciones
M12 SC	Morsetto 12 GRO3	Electric terminal 12 GRO3	Borne électrique 12 GRO3	Klemme 12 GRO3	Borne terminal 12 GRO3
M13	Linea 230 V	230 V line	Ligne 230 V	Laintung 230 V	Linea 230 V
M13 SC	Morsetto 13 GRO3	Electric terminal 13 GRO3	Borne électrique 13 GRO3	Klemme1 GRO3	Borne terminal 13 GRO3
M14	Uscite	Output	Sorties	Ausgänge	Salidas
M14 SC	Morsetto 14 GRO3	Electric terminal 14 GRO3	Borne électrique 14 GRO3	Klemme 14 GRO3	Borne terminal 14 GRO3
M15	Uscite	Output	Sorties	Ausgänge	Salidas
M15 SC	Morsetto 15 GRO3	Electric terminal 15 GRO3	Borne électrique 15 GRO3	Klemme 15 GRO3	Borne terminal 15 GRO3
M16	Comando pompa	Start pump	Comande pompe	Steuerugnpumpe	Comando bomba
M16 SC	Morsetto 16 GRO3	Electric terminal 16 GRO3	Borne électrique 16 GRO3	Klemme 16 GRO3	Borne terminal 16 GRO3
M17	Allarme generale	General Alarm	Alarme generale	General alarm	Alarmas generales
M18	Alimentazione 24V	Feeding 24V	Alòimentation 24V	Stromversorgung 24V	Alimentacion 24V
M18 SC	Morsetto 18 GRO3	Electric terminal 18 GRO3	Borne électrique 18 GRO3	Klemme 18 GRO3	Borne terminal 18 GRO3
M19	Sonde di pressione	Pressure sensor	Sonde de pression	Druckfühler	Sondas de presion
M2	RS485	RS485	RS485	RS485	RS485
M2 SE1	Mors. 2 scheda espan. 1 GRO3	Elec. terminal 2Expa. card 1GRO3	Borne élec.2 Carte d'expa.1 GRO3	Klemme2Expansion.1 GRO3	Bor. ter.2 Tarj. de expan.1 GRO3
M2 SE2	Mors. 2 scheda espan. 2 GRO3	Elec. terminal 2Expa. card 2GRO3	Borne élec.2 Carte d'expa.2 GRO3	Klemme2Expansion.2 GRO3	Bor. ter.2 Tarj. de expan.2 GRO3
M20	Sonde di pressione	Pressure sensor	Sonde de pression	Druckfühler	Sondas de presion
M21	Sonde di temperatura	Temperature sensor	Sonde de température	Temperaturfühler	Sondas de temperatura
M22	Sonde di temperatura	Temperature sensor	Sonde de température	Temperaturfühler	Sondas de temperatura
M23	Sonde di temperatura	Temperature sensor	Sonde de température	Temperaturfühler	Sondas de temperatura
M24	Sonde di temperatura	Temperature sensor	Sonde de température	Temperaturfühler	Sondas de temperatura
M25	Scheda di espansione	Expansion card	Carte d'expansion	Expansionssteuerrung	Tarjeta de expansion
M26	Scheda di espansione	Expansion card	Carte d'expansion	Expansionssteuerrung	Tarjeta de expansion
M3	Visualizzatore	Display	Visualisateur	Anzeiger	Visualizador
M3 SE1	Mors. 3 scheda espan. 1 GRO3	Elec. terminal 3Expa. card 1GRO3	Borne élec.3 Carte d'expa.1 GRO3	Klemme3Expansion.1 GRO3	Bor. ter.3 Tarj. de expan.1 GRO3
M3 SE2	Mors. 3 scheda espan. 2 GRO3	Elec. terminal 3Expa. card 2GRO3	Borne élec.3 Carte d'expa.2 GRO3	Klemme3Expansion.2 GRO3	Bor. ter.3 Tarj. de expan.2 GRO3
M4	Regolazione velocità ventilatori	fan speed regulation	Reg vit. ventil	reg. vel. ventilator	Reg. vel. ventil.
M5	Libera	Free	Libre	Frei	Libre
M6	Alimentazione sicurezze 24 V	Feeding 24V	Alimentaz.sicur. 24V	Stromversorgung 24V	Alimentaz.sicur. 24V
M6 SC	Morsetto 6 GRO3	Electric terminal 6 GRO3	Borne électrique 6 GRO3	Klemme 6 GRO3	Borne terminal 6 GRO3
M7	Comando remoto	remote control	Comande a distance	Fernsteuerung	Comando remoto
M7 SC	Morsetto 7 GRO3	Electric terminal 7 GRO3	Borne électrique 7 GRO3	Klemme 7 GRO3	Borne terminal 7 GRO3
M8	Sicurezze	Safeties	Sécurité communes	Gemeinsame sicherungen	Seguridades comunes
M8 SC	Morsetto 8 GRO3	Electric terminal 8 GRO3	Borne électrique 8 GRO3	Klemme 8 GRO3	Borne terminal 8 GRO3

Les schémas électriques sont soumis à des mises à jour; se reporter au schéma électrique en pièce jointe à l'appareil.
Die elektrischen Schaltpläne können immer wieder geändert werden; es ist immer der mit dem Gerät mitgelieferte Schaltplan zu beachten.
Los esquemas eléctricos están sujetos a actualizaciones; es necesario consultar el esquema eléctrico adjunto al aparato.

COD. **40906.00** TYPE **NRA 1200 - 1350 - 1500 ° H ° ° ° ° °01-03-05-07-P1-P3 LEGENDA**

CODE	DESCRIZIONE	DESCRIPTION	DESCRIPTION	BESCHREIBUNG	CARATERÍSTICAS
M9	Ingresso protezioni	Protection input	Entrée protections	Schutzvorrichtungen eintritt	Ingreso protecciones
M9 SC	Morsetto 9 GR03	Electric terminal 9 GR03	Borne électrique 9 GR03	Klemme 9 GR03	Borne terminal 9 GR03
MP1	Modulo protez. compressore	Compressor protection module	Module de protection comp.	kompressorschutzmodul	Protección interna compresor
MP1A	Modulo protez. compressore	Compressor protection module	Module de protection comp.	kompressorschutzmodul	Protección interna compresor
MP2	Modulo protez. compressore	Compressor protection module	Module de protection comp.	kompressorschutzmodul	Protección interna compresor
MP2A	Modulo protez. compressore	Compressor protection module	Module de protection comp.	kompressorschutzmodul	Protección interna compresor
MTA	Magnet. circuito ausiliario	Auxi. circuit thermal magn. cut-out	Magnétother. circuit auxiliaire	Schutzschalter Nebenkreis	Magnetotérmico circuito auxiliar
MTC1	Magnetortermico CP	CP magnetho-therma	Magnetho-thermique CP	Motorschutzschalter-CP	Magnetotérmico CP
MTC1A	Magnetortermico CP	CP magnetho-therma	Magnetho-thermique CP	Motorschutzschalter-CP	Magnetotérmico CP
MTC1B	Magnetortermico CP	CP magnetho-therma	Magnetho-thermique CP	Motorschutzschalter-CP	Magnetotérmico CP
MTC2	Magnetortermico CP	CP magnetho-therma	Magnetho-thermique CP	Motorschutzschalter-CP	Magnetotérmico CP
MTC2A	Magnetortermico CP	CP magnetho-therma	Magnetho-thermique CP	Motorschutzschalter-CP	Magnetotérmico CP
MTC2B	Magnetortermico CP	CP magnetho-therma	Magnetho-thermique CP	Motorschutzschalter-CP	Magnetotérmico CP
MTV1	Magneto termico ventilatore	Fan magneto-thermal	Magneto-thermique ventilateur	Motorschutzschalter ventilator	Magnetotermico motor ventil.
MTV2	Magneto termico ventilatore	Fan magneto-thermal	Magneto-thermique ventilateur	Motorschutzschalter ventilator	Magnetotermico motor ventil.
MV	Motore ventialtore	Fan motor	Moteur ventilateur	Ventilatormotor	Motor ventilador
MV1	Motore ventialtore	Fan motor	Moteur ventilateur	Ventilatormotor	Motor ventilador
MV2	Motore ventialtore	Fan motor	Moteur ventilateur	Ventilatormotor	Motor ventilador
N	Neutro	Power neutral	Neutre d'alimentation	Nullleiter Versorgung	Neutro d'alimentacón
PE	Terra	Earth	Mise à terre	Erdleitung	conexión a tierra
PR	Pannello comandi	Remote control	Panneau commandes	Bedienungstafel	Panel de comandos
R1 ... R6	Relé ausiliario	Auxiliary relay	Relais auxiliaire	Hilfsrelais	Relè
RC1	Resistenza olio CP	CP oil heater	Resistance huile CP	Karter heirung	Resistencia aceite CP
RC1A	Resistenza olio CP	CP oil heater	Resistance huile CP	Karter heirung	Resistencia aceite CP
RC2	Resistenza olio CP	CP oil heater	Resistance huile CP	Karter heirung	Resistencia aceite CP
RC2A	Resistenza olio CP	CP oil heater	Resistance huile CP	Karter heirung	Resistencia aceite CP
RCS	Relé controllo sequenza	Phase - sequence relay	relais sequenciel	Relais phasenreihenfolge	Secuencia fase + control tensión
RE	Resistenza scambiatore	Exchanger heater	Resistance echangerur	ELT heizung	Resist. anticon. evaporador
SET	Secondo Set	Second set	deuxieme set	Zweiter sollwert	Segundo set
SEZ.1	Linea CP	Supply line CP	Conduite d'alimentation CP	Vorlaufleitung CP	Conducto de suministro CP
SEZ.1A	Linea CP	Supply line CP	Conduite d'alimentation CP	Vorlaufleitung CP	Conducto de suministro CP
SEZ.2	Linea V	Supply line V	Conduite d'alimentation V	Vorlaufleitung V	Conducto de suministro V
SEZ.3	Linea RCS	Supply line RCS	Conduite d'alimentation RCS	Vorlaufleitung RCS	Conducto de suministro RCS
SEZ.4	Linea A	Supply line A	Conduite d'alimentation A	Vorlaufleitung A	Conducto de suministro A
SEV1/2	Sonda liquido evaporatore	Evaporator probe	Sonde évaporateur	Fühler für Verdampfer	Sonda evaporador
TAP1/2	Trasduttore alta pressione	High pressure trasducer	Trasducterur haute pression	HD-Drucktransmitter	Transductor de alta presión
TBP1/2	Trasduttore bassa pressione	Low pressure trasducer	Trasducterur basse pression	ND-Drucktransmitter	Transdutor de baja presión
TA	Termostato ambiente	Ambient thermostat			
TG1	Termostato gas premente	Discharge pipe thermostat	thermostat sur refoulement	Thermischer schutz-druckleitung	Termostato gas impelente
TG2	Termostato gas premente	Discharge pipe thermostat	thermostat sur refoulement	Thermischer schutz-druckleitung	Termostato gas impelente
TR	Trasformatore	Feeding voltage trasformer	Transformateur d'alimentation	Transformator	Transformador
TR1	Trasformatore	Feeding voltage trasformer	Transformateur d'alimentation	Transformator	Transformador
TSRE	Termostato sicurezza RE	RE Safety thermostat	Thermostat de securite RE	Sicherheitsthermostat RE	Termostato de seguridad RE
TV1	Termico ventilatore	Fan thermal protection	Protec. thermique ventilateur	Thermischer schutz ventilator	Protección motor del ventilador
TV1A	Termico ventilatore	Fan thermal protection	Protec. thermique ventilateur	Thermischer schutz ventilator	Protección motor del ventilador
TV2	Termico ventilatore	Fan thermal protection	Protec. thermique ventilateur	Thermischer schutz ventilator	Protección motor del ventilador
TV2A	Termico ventilatore	Fan thermal protection	Protec. thermique ventilateur	Thermischer schutz ventilator	Protección motor del ventilador
VB1	Elettrovalvola batteria	Coil valve	Vanne batterie	Ventil Warmetauscher	Válvula batería
VB2	Elettrovalvola batteria	Coil valve	Vanne batterie	Ventil Warmetauscher	Válvula batería
VR1	Elettrovalvola recupero totale	Total recovery valve	Vanne recuperation totale	Magnetventil Wärmerückgewin.	Válvula recuperación
VR2	Elettrovalvola recupero totale	Total recovery valve	Vanne recuperation totale	Magnetventil Wärmerückgewin.	Válvula recuperación
VRT1	Elettrovalvola recupero totale	Total recovery valve	Vanne recuperation totale	Magnetventil Wärmerückgewin.	Válvula recuperación
VRT2	Elettrovalvola recupero totale	Total recovery valve	Vanne recuperation totale	Magnetventil Wärmerückgewin.	Válvula recuperación
VSL1	Elettrovalvola interc. liquido	Liquid gate solenoid valve	Vanne solenoide clapet liquide	Magnetventil Fluessigkeitsleitung	Válvula interceptación líquido
VSL2	Elettrovalvola interc. liquido	Liquid gate solenoid valve	Vanne solenoide clapet liquide	Magnetventil Fluessigkeitsleitung	Válvula interceptación líquido
	Componenti non forniti	Components not supplied	Componsants non fournis	Nicht lieferare teile	Compon. no suministrados
	Componenti forniti optional	Optional components	Compons. fournis en option	Auf anfrage lieferbare teile	Accessorios
	Coll. da eseguire in cantiere	Con. to be wired on job dite	Raccord. a effect. ur chantier	Bauseitig urchzufehr. verdraht.	Conex. en el lugar de instalación

Gli schemi elettrici sono soggetti ad aggiornamento; è opportuno fare riferimento allo schema elettrico allegato all'apparecchio.
Wiring diagrams are subject to modification. Therefore, always refer to the wiring diagram inside the unit.

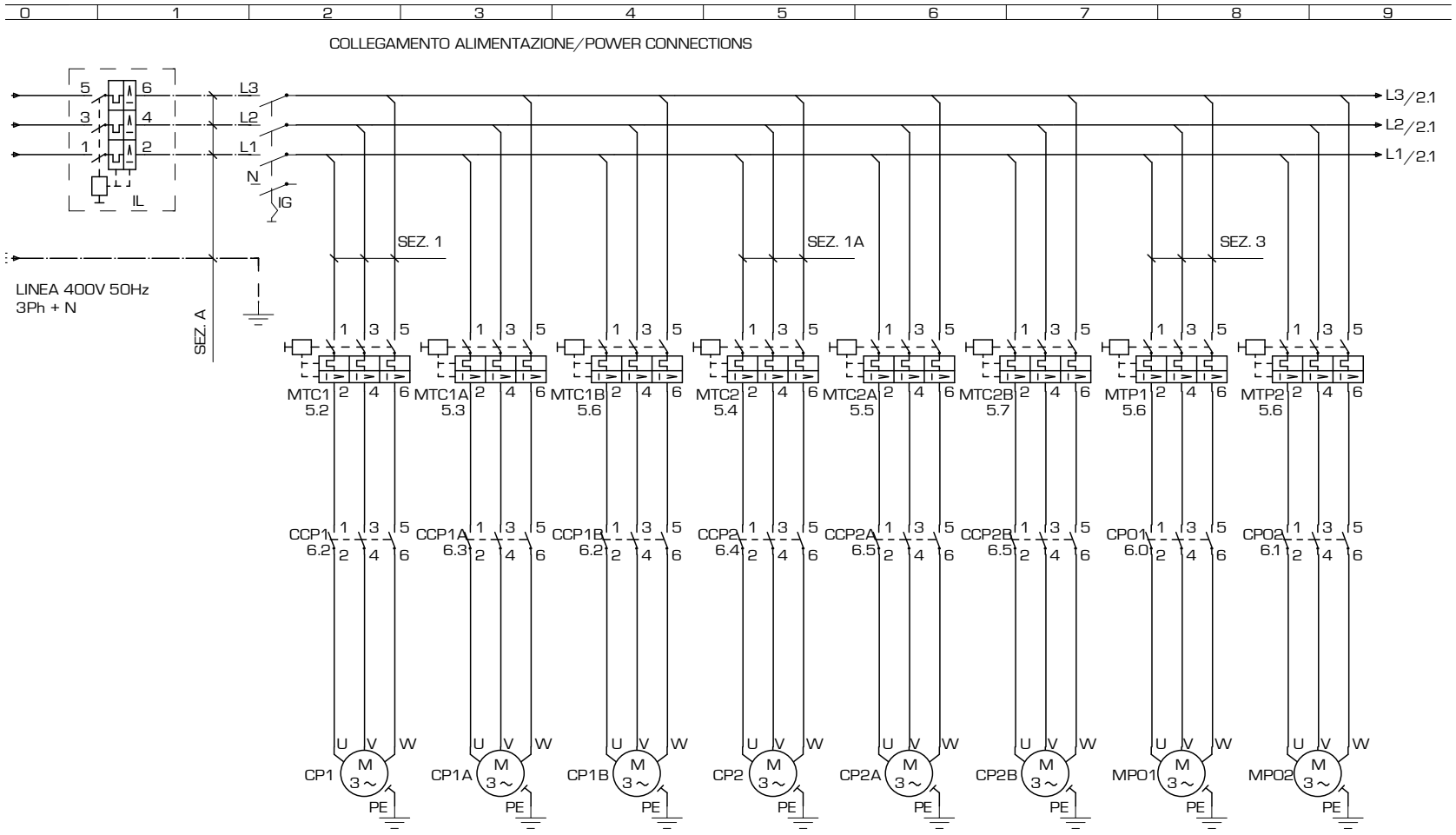

Les schémas électriques sont soumis à des mises à jour; se reporter au schéma électrique en pièce jointe à l'appareil.
Die elektrischen Schaltpläne können immer wieder geändert werden; es ist immer der mit dem Gerät mitgelieferte Schaltplan zu beachten.
Los esquemas eléctricos están sujetos a actualizaciones; es necesario consultar el esquema eléctrico adjunto al aparato.

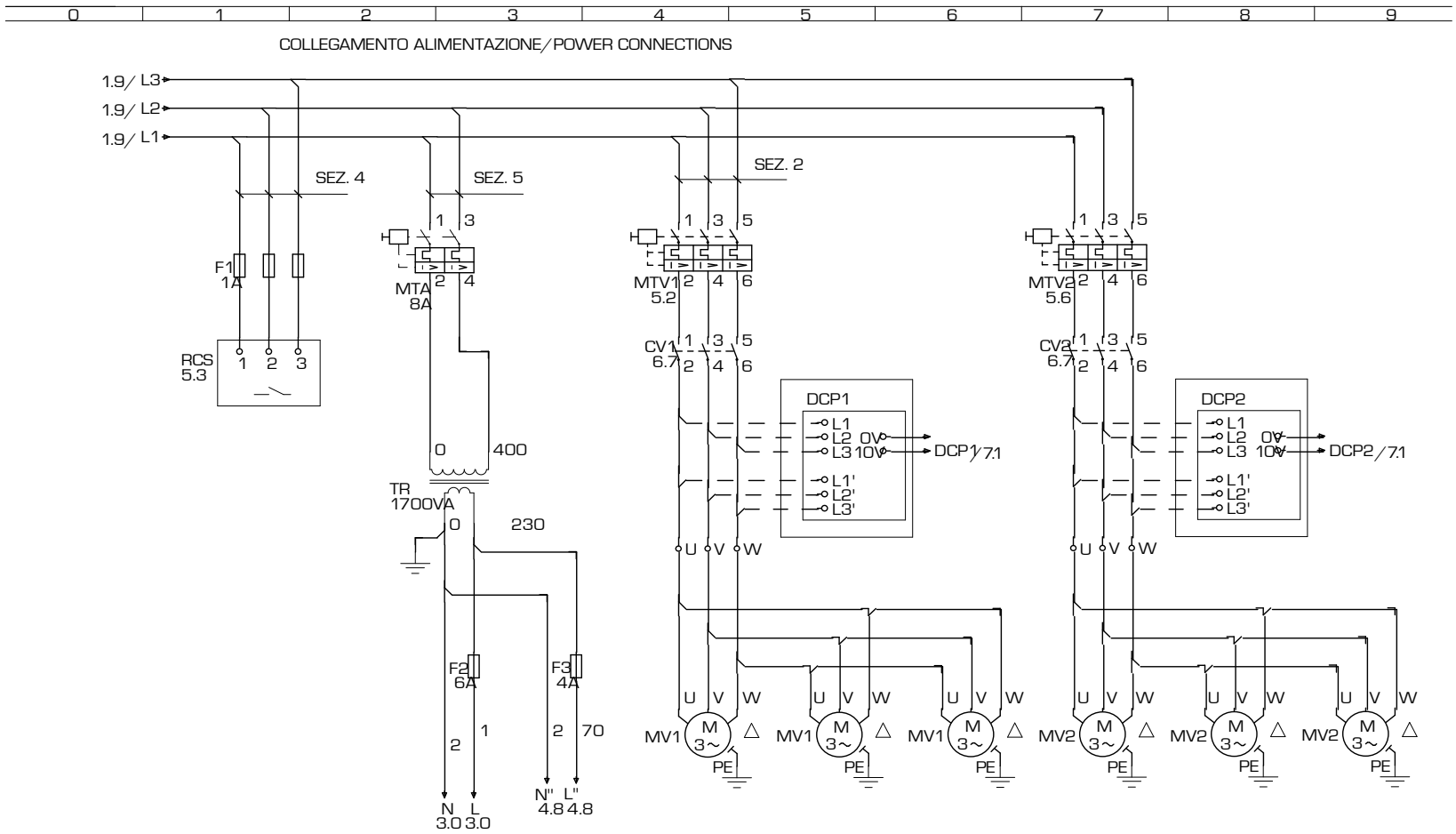

Antigelo evaporatore / accumulo

Ventilatorl / Vaneaxial fan /
Ventilateur hélicoïde / Axialschaufelventilator /
Ventilador de álabes axiales

Gli schemi elettrici sono soggetti ad aggiornamento; è opportuno fare riferimento allo schema elettrico allegato all'apparecchio.
Wiring diagrams are subject to modification. Therefore, always refer to the wiring diagram inside the unit.

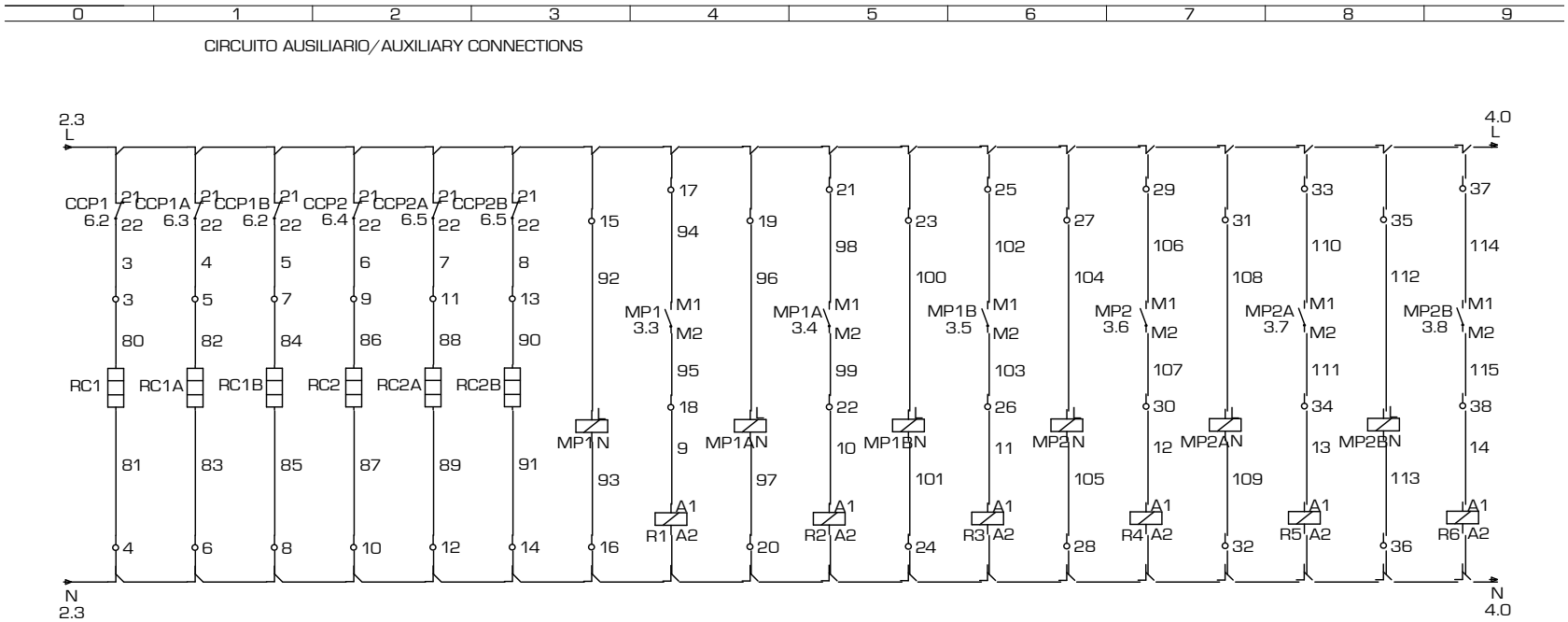

Les schémas électriques sont soumis à des mises à jour; se reporter au schéma électrique en pièce jointe à l'appareil.
Die elektrischen Schaltpläne können immer wieder geändert werden; es ist immer der mit dem Gerät mitgelieferte Schaltplan zu beachten.
Los esquemas eléctricos están sujetos a actualizaciones; es necesario consultar el esquema eléctrico adjunto al aparato.

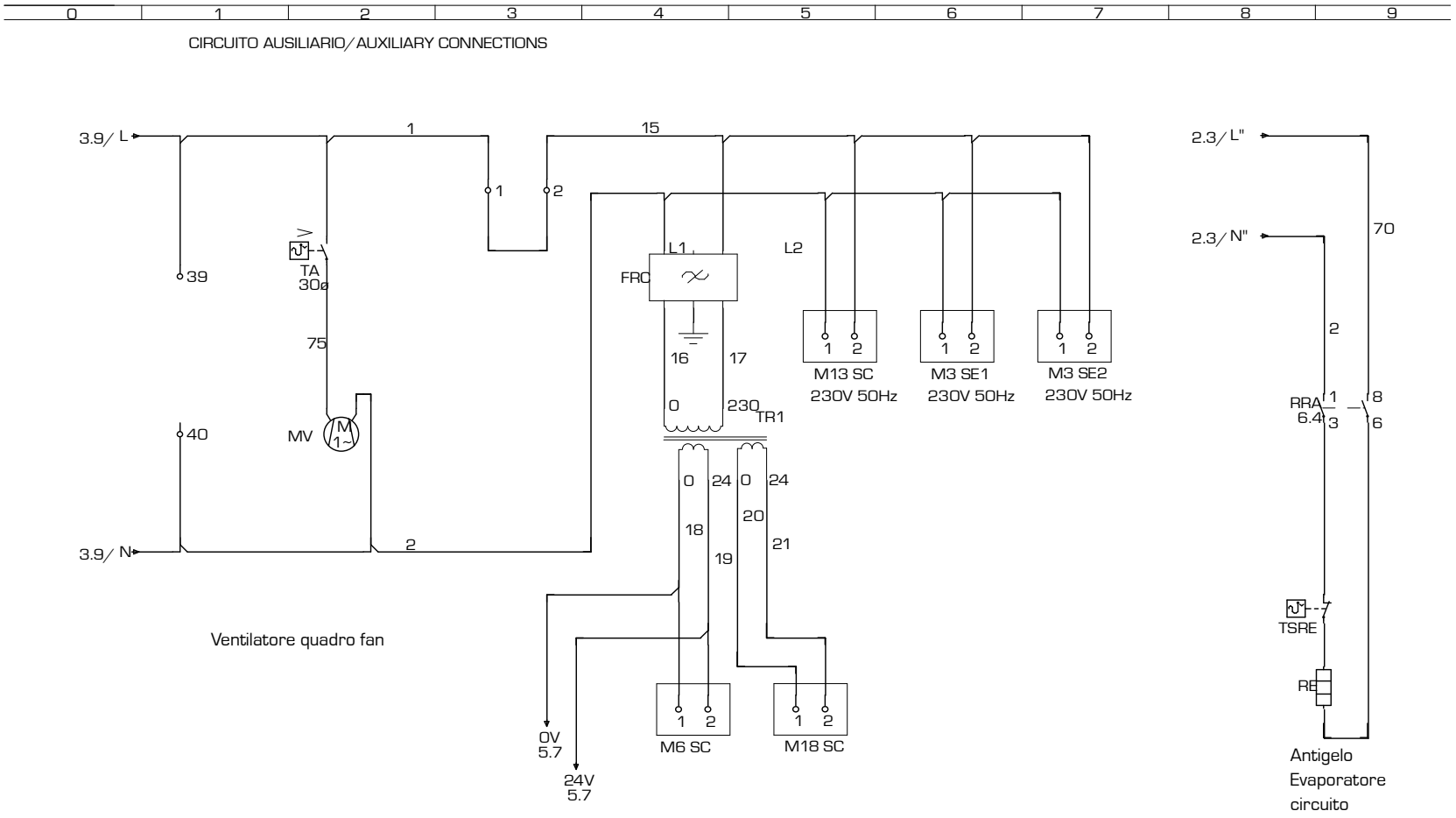

Gli schemi elettrici sono soggetti ad aggiornamento; è opportuno fare riferimento allo schema elettrico allegato all'apparecchio.
Wiring diagrams are subject to modification. Therefore, always refer to the wiring diagram inside the unit.

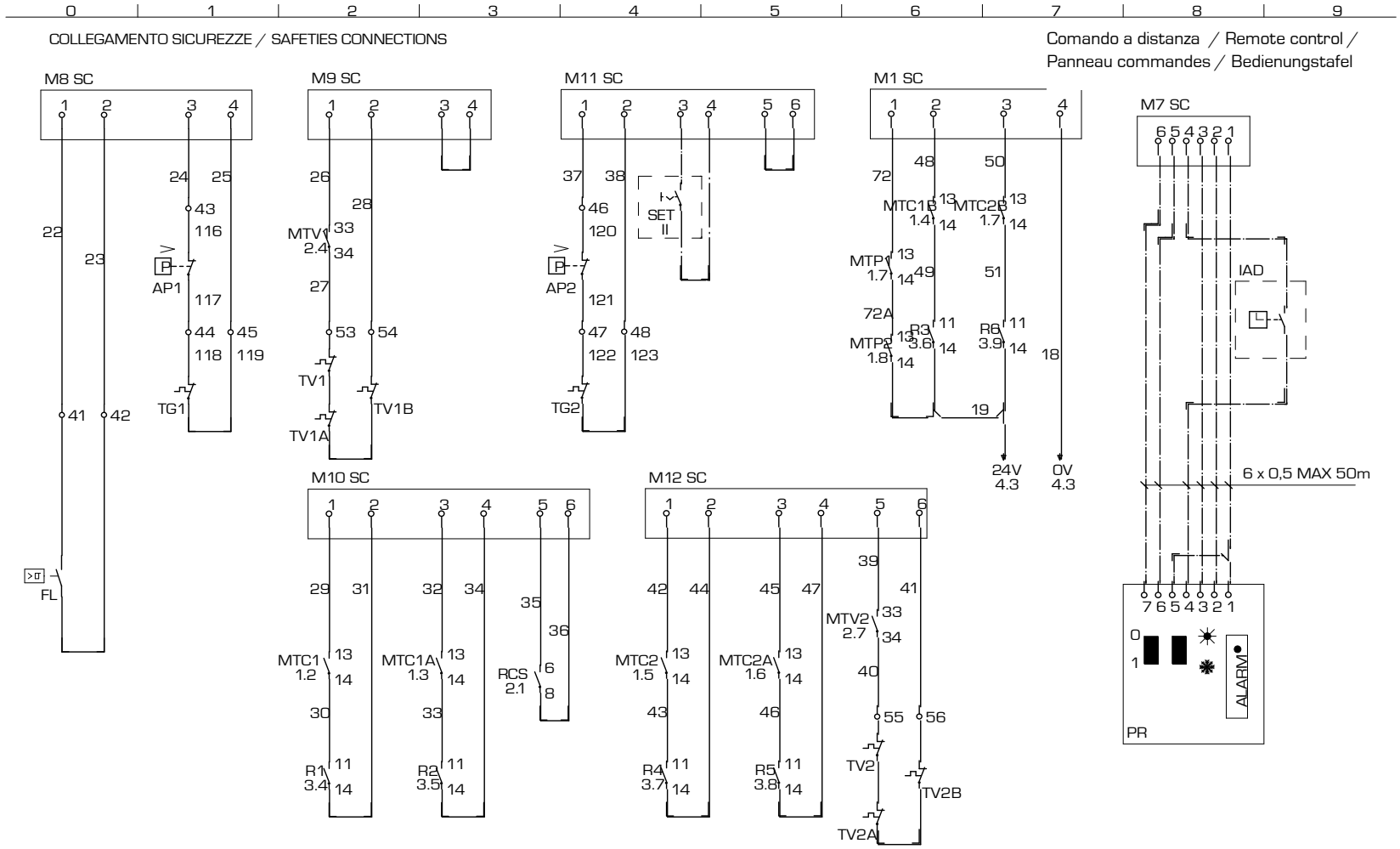

Les schémas électriques sont soumis à des mises à jour; se reporter au schéma électrique en pièce jointe à l'appareil.
Die elektrischen Schaltpläne können immer wieder geändert werden; es ist immer der mit dem Gerät mitgelieferte Schaltplan zu beachten.
Los esquemas eléctricos están sujetos a actualizaciones; es necesario consultar el esquema eléctrico adjunto al aparato.

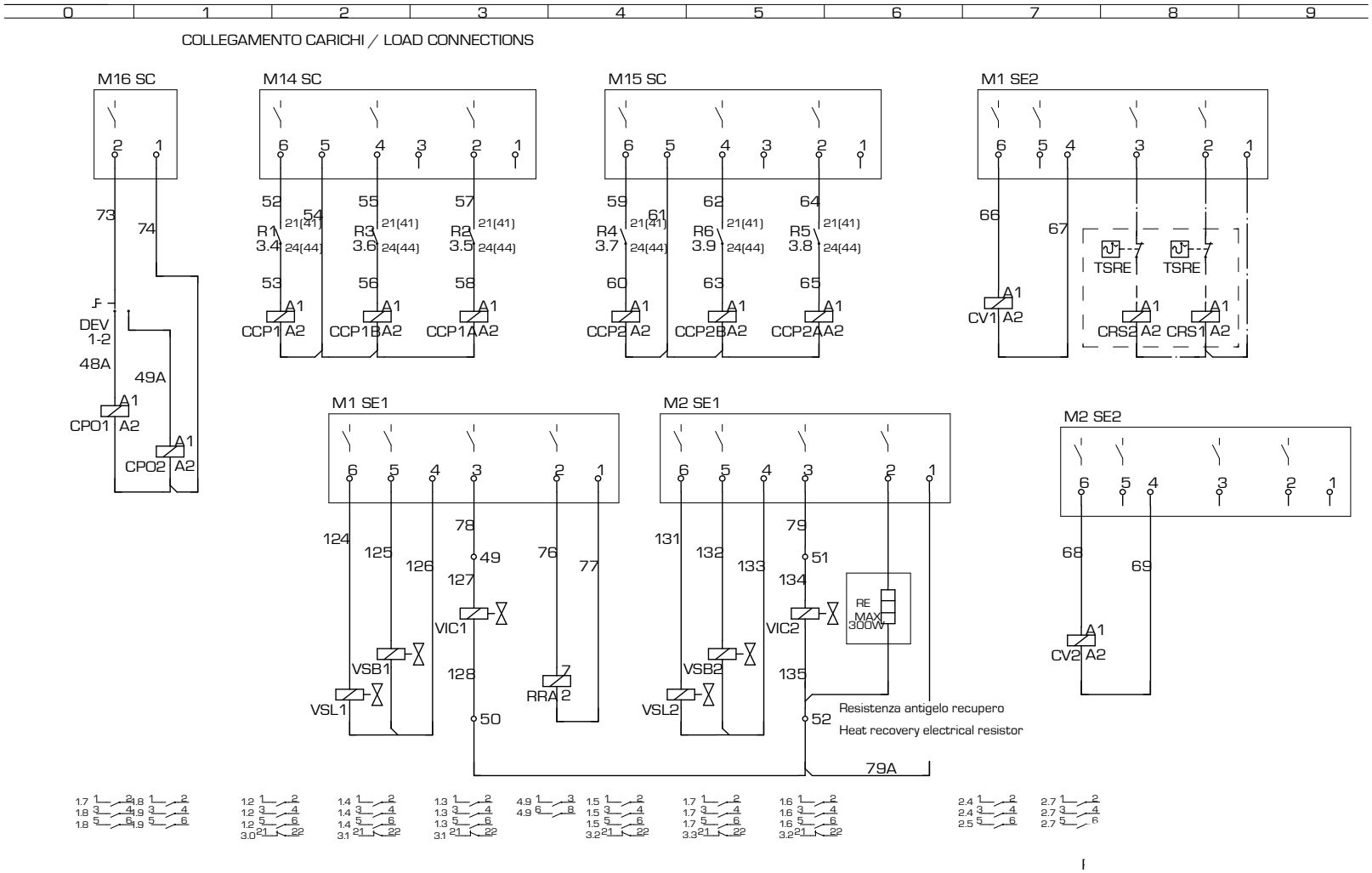

Gli schemi elettrici sono soggetti ad aggiornamento; è opportuno fare riferimento allo schema elettrico allegato all'apparecchio.
Wiring diagrams are subject to modification. Therefore, always refer to the wiring diagram inside the unit.

ELECTRONIC CARD GR03 | FICHE ELECTRONIQUE | PLATINE GR03 | TARJETA ELETRÓNICA GR03

NOTA: La pagina 7/7 o 8/8 riporta la disposizione dei componenti nella scatola elettrica.

Note : Page 7/7 - 8/8 shows how to place the components in the electric box

La page 7/7 - 8/8 indique la disposition des composants dans le boîtier électrique

Anmerkung: Die Anordnung der Komponenten des Elt. Schaltschrankes ist auf Seite 7/7 - 8/8 angegeben

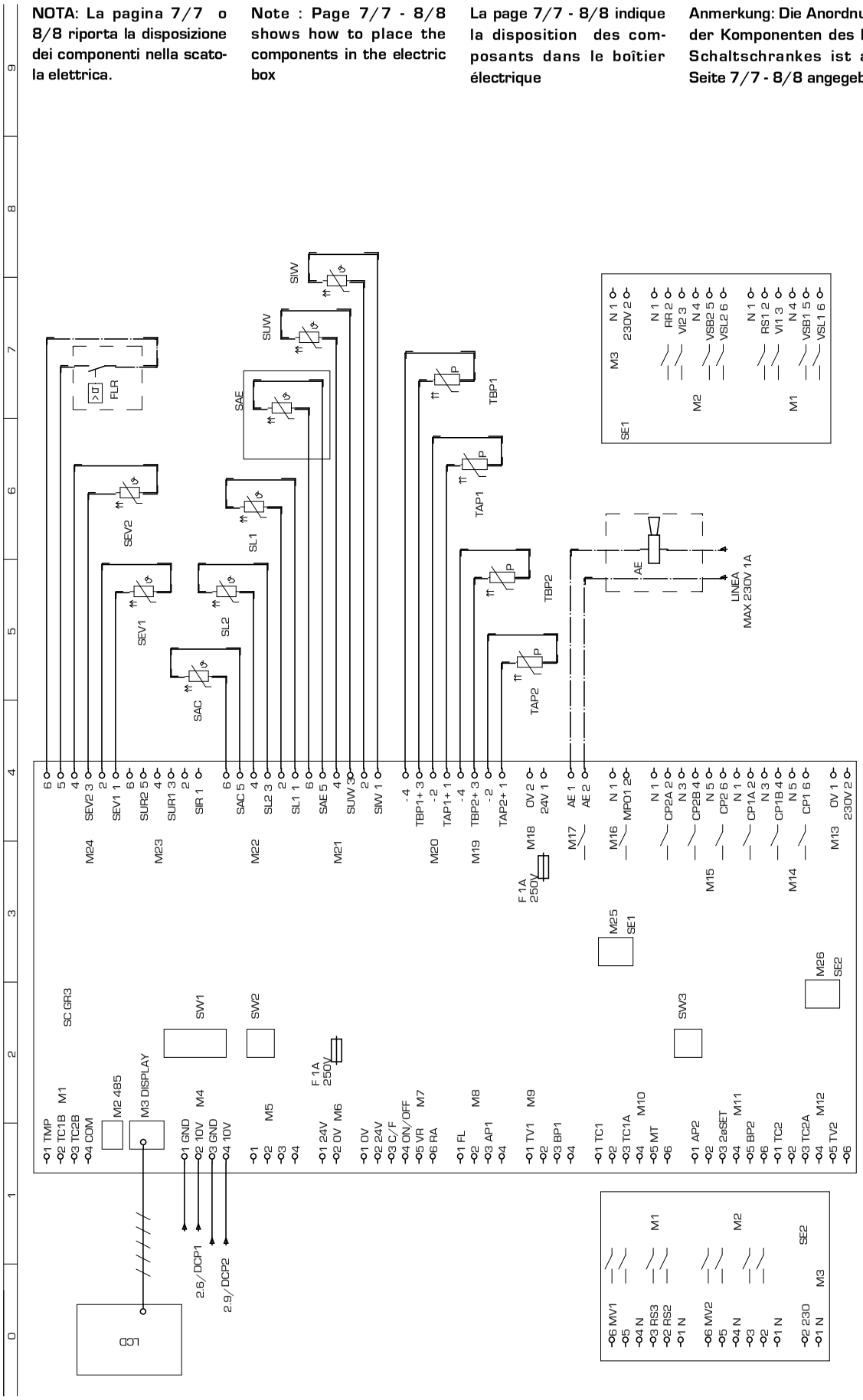

COD. **40906.10** TYPE **NRA 1200 - 1350 - 1500 ° H ° ° ° ° °02-04-06-08-P2-P4 LEGENDA**

CODE	DESCRIZIONE	DESCRIPTION	DESCRIPTION	BESCHREIBUNG	CARATERÍSTICAS
AP1	Pres. di alta pressione	High pressure control	Pressotat haute pression	Hochdruckpressostat	Presóstato de alta presión
AP2	Pres. di alta pressione	High pressure control	Pressotat haute pression	Hochdruckpressostat	Presóstato de alta presión
BP1	Pres. di bassa pressione	Low pressure control	Presostat basse pression	Niederdruckpressotat	Presóde baja presión
BP2	Pres. di bassa pressione	Low pressure control	Presostat basse pression	Niederdruckpressotat	Presóde baja presión
CCP1	Contattore compressore	Compressor contactor	Contacteur compresseur	Kompressorschuetz	Contador CP
CCP1A	Contattore compressore	Compressor contactor	Contacteur compresseur	Kompressorschuetz	Contador CP
CCP1B	Contattore compressore	Compressor contactor	Contacteur compresseur	Kompressorschuetz	Contador CP
CCP2	Contattore compressore	Compressor contactor	Contacteur compresseur	Kompressorschuetz	Contador CP
CCP2A	Contattore compressore	Compressor contactor	Contacteur compresseur	Kompressorschuetz	Contador CP
CCP2B	Contattore compressore	Compressor contactor	Contacteur compresseur	Kompressorschuetz	Contador CP
CP1	Compressore	Compressor	compresseur	Kompressor	Compresor
CP1A	Compressore	Compressor	compresseur	Kompressor	Compresor
CP1B	Compressore	Compressor	compresseur	Kompressor	Compresor
CP2	Compressore	Compressor	compresseur	Kompressor	Compresor
CP2B	Compressore	Compressor	compresseur	Kompressor	Compresor
CPO	Contattore pompa	Pump contactor	Contacteur pompe	Schütz - pumpe	Contador bomba
CV1	temperature	Fan contactor	temperature 1	Ventilatorschuetz	Dispositivo para bajas
CV2	Contattore ventilatore	Fan contactor	Contacteur ventilateur	Ventilatorschuetz	Contador motores ventilador
DCP1	ventilatore	Low ambient temperature	ventilateur	winterregelung 1	Dispositivo para bajas
DCP2	Dispositivo basse	Low ambient temperature	Dispositif pour basse	winterregelung 2	temperaturas 1
FL	Flussostato	Flow swiitch	Fluxostat	Stroemungswaechter	Flujóstato
FRC	Filtro antidisturbo	anti-noise filter	Filtre antiparasites	entstoerfilter	Filtro antiruidos
IAD	Interruttore ausiliario	Auxiliary switch	Interrupteur auxiliairie	Hilfsschalter	Inter. acceso - apaga do a dista.
IG	Inerruttore generale	Main switch	Disjoncteur général	Hauptschalter	Interruptor general
IL	Interruttore di linea	Line switch	Interrupteur de ligne	Leitungsschalter	Interruptor de línea
L1	Linea	Supply line	Conduite d'alimentation	Vorlaufleitung	Conducto de suministro
L2	Linea	Supply line	Conduite d'alimentation	Vorlaufleitung	Conducto de suministro
L3	Linea	Supply line	Conduite d'alimentation	Vorlaufleitung	Conducto de suministro
M1	Ingresso protezioni	Protection input	Entrée protection	Schutzvorrishtungen eintritt	Ingreso protecciones
M1 SC	Morsetto 1 GRO3	Electric terminal 1 GRO3	Borne électrique 1 GRO3	Klemme1 GRO3	Borne terminal 1 GRO3
M1 SE1	Mors. 1 scheda espan. 1 GRO3	Elec. terminal 1Expa. card 2GRO3	Borne élec.1 Carte d'expa.1 GRO3	Klemme1Expansion.1 GRO3	Bor. ter. Tarjeta de expan.1 GRO3
M1 SE2	Mors. 1 scheda espan. 2 GRO3	Elec. terminal 1Expa. card 2GRO3	Borne élec.1 Carte d'expa.2 GRO3	Klemme1Expansion.2 GRO3	Bor. ter. Tarjeta de expan.2 GRO3
M10	Ingresso protezioni	Protection input	Entrée protections	Schutzvorrichtungen eintritt	Ingreso protecciones
M10 SC	Morsetto 10 GRO3	Electric terminal 10 GRO3	Borne électrique 10 GRO3	Klemme 10 GRO3	Borne terminal 10 GRO3
M11	Ingresso protezioni	Protection input	Entrée protections	Schutzvorrichtungen eintritt	Ingreso protecciones
M11 SC	Morsetto 11 GRO3	Electric terminal 11 GRO3	Borne électrique 11 GRO3	Klemme 11 GRO3	Borne terminal 11 GRO3
M12	Ingresso protezioni	Protection input	Entrée protections	Schutzvorrichtungen eintritt	Ingreso protecciones
M12 SC	Morsetto 12 GRO3	Electric terminal 12 GRO3	Borne électrique 12 GRO3	Klemme 12 GRO3	Borne terminal 12 GRO3
M13	Linea 230 V	230 V line	Ligne 230 V	Laintung 230 V	Linea 230 V
M13 SC	Morsetto 13 GRO3	Electric terminal 13 GRO3	Borne électrique 13 GRO3	Klemme1 GRO3	Borne terminal 13 GRO3
M14	Uscite	Output	Sorties	Ausgänge	Salidas
M14 SC	Morsetto 14 GRO3	Electric terminal 14 GRO3	Borne électrique 14 GRO3	Klemme 14 GRO3	Borne terminal 14 GRO3
M15	Uscite	Output	Sorties	Ausgänge	Salidas
M15 SC	Morsetto 15 GRO3	Electric terminal 15 GRO3	Borne électrique 15 GRO3	Klemme 15 GRO3	Borne terminal 15 GRO3
M16	Comando pompa	Start pump	Comande pompe	Steuerugnpumpe	Comando bomba
M16 SC	Morsetto 16 GRO3	Electric terminal 16 GRO3	Borne électrique 16 GRO3	Klemme 16 GRO3	Borne terminal 16 GRO3
M17	Allarme generale	General Alarm	Alarme generale	General alarm	Alarmas generales
M18	Alimentazione 24V	Feeding 24V	Alòimentation 24V	Stromversorgung 24V	Alimentacion 24V
M18 SC	Morsetto 18 GRO3	Electric terminal 18 GRO3	Borne électrique 18 GRO3	Klemme 18 GRO3	Borne terminal 18 GRO3
M19	Sonde di pressione	Pressure sensor	Sonde de pression	Druckfühler	Sondas de presion
M2	RS485	RS485	RS485	RS485	RS485
M2 SE1	Mors. 2 scheda espan. 1 GRO3	Elec. terminal 2Expa. card 1GRO3	Borne élec.2 Carte d'expa.1 GRO3	Klemme2Expansion.1 GRO3	Bor. ter.2 Tarj. de expan.1 GRO3
M2 SE2	Mors. 2 scheda espan. 2 GRO3	Elec. terminal 2Expa. card 2GRO3	Borne élec.2 Carte d'expa.2 GRO3	Klemme2Expansion.2 GRO3	Bor. ter.2 Tarj. de expan.2 GRO3
M20	Sonde di pressione	Pressure sensor	Sonde de pression	Druckfühler	Sondas de presion
M21	Sonde di temperatura	Temperature sensor	Sonde de température	Temperaturfühler	Sondas de temperatura
M22	Sonde di temperatura	Temperature sensor	Sonde de température	Temperaturfühler	Sondas de temperatura
M23	Sonde di temperatura	Temperature sensor	Sonde de température	Temperaturfühler	Sondas de temperatura
M24	Sonde di temperatura	Temperature sensor	Sonde de température	Temperaturfühler	Sondas de temperatura
M25	Scheda di espansione	Expansion card	Carte d'expansion	Expansionssteuerrung	Tarjeta de expansion
M26	Scheda di espansione	Expansion card	Carte d'expansion	Expansionssteuerrung	Tarjeta de expansion
M3	Visualizzatore	Display	Visualisateur	Anzeiger	Visualizador
M3 SE1	Mors. 3 scheda espan. 1 GRO3	Elec. terminal 3Expa. card 1GRO3	Borne élec.3 Carte d'expa.1 GRO3	Klemme3Expansion.1 GRO3	Bor. ter.3 Tarj. de expan.1 GRO3
M3 SE2	Mors. 3 scheda espan. 2 GRO3	Elec. terminal 3Expa. card 2GRO3	Borne élec.3 Carte d'expa.2 GRO3	Klemme3Expansion.2 GRO3	Bor. ter.3 Tarj. de expan.2 GRO3
M4	Regolazione velocità ventilatori	fan speed regulation	Reg vit. ventil	reg. vel. ventilator	Reg. vel. ventil.
M5	Libera	Free	Libre	Frei	Libre
M6	Alimentazione sicurezze 24 V	Feeding 24V	Alimentaz.sicur. 24V	Stromversorgung 24V	Alimentaz.sicur. 24V
M6 SC	Morsetto 6 GRO3	Electric terminal 6 GRO3	Borne électrique 6 GRO3	Klemme 6 GRO3	Borne terminal 6 GRO3
M7	Comando remoto	remote control	Comande a distance	Fernsteuerung	Comando remoto
M7 SC	Morsetto 7 GRO3	Electric terminal 7 GRO3	Borne électrique 7 GRO3	Klemme 7 GRO3	Borne terminal 7 GRO3
M8	Sicurezze	Safeties	Sécurité communes	Gemeinsame sicherungen	Seguridades comunes
M8 SC	Morsetto 8 GRO3	Electric terminal 8 GRO3	Borne électrique 8 GRO3	Klemme 8 GRO3	Borne terminal 8 GRO3

Gli schemi elettrici sono soggetti ad aggiornamento; è opportuno fare riferimento allo schema elettrico allegato all'apparecchio.
Wiring diagrams are subject to modification. Therefore, always refer to the wiring diagram inside the unit.

COD. **40906.10** TYPE **NRA 1200 - 1350 - 1500 ° H ° ° ° ° °02-04-06-08-P2-P4 LEGENDA**

CODE	DESCRIZIONE	DESCRIPTION	DESCRIPTION	BESCHREIBUNG	CARATERÍSTICAS
M9	Ingresso protezioni	Protection input	Entrée protections	Schutzvorrichtungen eintritt	Ingreso protecciones
M9 SC	Morsetto 9 GR03	Electric terminal 9 GR03	Borne électrique 9 GR03	Klemme 9 GR03	Borne terminal 9 GR03
MP1	Modulo protez. compressore	Compressor protection module	Module de protection comp.	kompressorschutzmodul	Protección interna compresor
MP1A	Modulo protez. compressore	Compressor protection module	Module de protection comp.	kompressorschutzmodul	Protección interna compresor
MP2	Modulo protez. compressore	Compressor protection module	Module de protection comp.	kompressorschutzmodul	Protección interna compresor
MP2A	Modulo protez. compressore	Compressor protection module	Module de protection comp.	kompressorschutzmodul	Protección interna compresor
MTA	Magnet. circuito ausiliario	Auxi. circuit thermal magn. cut-out	Magnétother. circuit auxiliaire	Schutzschalter Nebenkreis	Magnetotérmico circuito auxiliar
MTC1	Magnetortermico CP	CP magnetho-therma	Magnetho-thermique CP	Motorschutzschalter-CP	Magnetotérmico CP
MTC1A	Magnetortermico CP	CP magnetho-therma	Magnetho-thermique CP	Motorschutzschalter-CP	Magnetotérmico CP
MTC1B	Magnetortermico CP	CP magnetho-therma	Magnetho-thermique CP	Motorschutzschalter-CP	Magnetotérmico CP
MTC2	Magnetortermico CP	CP magnetho-therma	Magnetho-thermique CP	Motorschutzschalter-CP	Magnetotérmico CP
MTC2A	Magnetortermico CP	CP magnetho-therma	Magnetho-thermique CP	Motorschutzschalter-CP	Magnetotérmico CP
MTC2B	Magnetortermico CP	CP magnetho-therma	Magnetho-thermique CP	Motorschutzschalter-CP	Magnetotérmico CP
MTV1	Magneto termico ventilatore	Fan magneto-thermal	Magneto-thermique ventilateur	Motorschutzschalter ventilator	Magnetotermico motor ventil.
MTV2	Magneto termico ventilatore	Fan magneto-thermal	Magneto-thermique ventilateur	Motorschutzschalter ventilator	Magnetotermico motor ventil.
MV	Motore ventialtore	Fan motor	Moteur ventilateur	Ventilatormotor	Motor ventilador
MV1	Motore ventialtore	Fan motor	Moteur ventilateur	Ventilatormotor	Motor ventilador
MV2	Motore ventialtore	Fan motor	Moteur ventilateur	Ventilatormotor	Motor ventilador
N	Neutro	Power neutral	Neutre d'alimentation	Nullleiter Versorgung	Neutro d'alimentacón
PE	Terra	Earth	Mise à terre	Erdleitung	conexión a tierra
PR	Pannello comandi	Remote control	Panneau commandes	Bedienungstafel	Panel de comandos
R1 ... R6	Relé ausiliario	Auxiliary relay	Relais auxiliaire	Hilfsrelais	Relè
RC1	Resistenza olio CP	CP oil heater	Resistance huile CP	Karter heirung	Resistencia aceite CP
RC1A	Resistenza olio CP	CP oil heater	Resistance huile CP	Karter heirung	Resistencia aceite CP
RC2	Resistenza olio CP	CP oil heater	Resistance huile CP	Karter heirung	Resistencia aceite CP
RC2A	Resistenza olio CP	CP oil heater	Resistance huile CP	Karter heirung	Resistencia aceite CP
RCS	Relé controllo sequenza	Phase - sequence relay	relais sequenciel	Relais phasenreihenfolge	Secuencia fase + control tensión
RE	Resistenza scambiatore	Exchanger heater	Resistance echangerur	ELT heizung	Resist. anticon. evaporador
SET	Secondo Set	Second set	deuxieme set	Zweiter sollwert	Segundo set
SEZ.1	Linea CP	Supply line CP	Conduite d'alimentation CP	Vorlaufleitung CP	Conducto de suministro CP
SEZ.1A	Linea CP	Supply line CP	Conduite d'alimentation CP	Vorlaufleitung CP	Conducto de suministro CP
SEZ.2	Linea V	Supply line V	Conduite d'alimentation V	Vorlaufleitung V	Conducto de suministro V
SEZ.3	Linea RCS	Supply line RCS	Conduite d'alimentation RCS	Vorlaufleitung RCS	Conducto de suministro RCS
SEZ.4	Linea A	Supply line A	Conduite d'alimentation A	Vorlaufleitung A	Conducto de suministro A
SEV1/2	Sonda liquido evaporatore	Evaporator probe	Sonde évaporateur	Fühler für Verdampfer	Sonda evaporador
TAP1/2	Trasduttore alta pressione	High pressure trasducer	Trasducterur haute pression	HD-Drucktransmitter	Transductor de alta presión
TBP1/2	Trasduttore bassa pressione	Low pressure trasducer	Trasducterur basse pression	ND-Drucktransmitter	Transdutor de baja presión
TA	Termostato ambiente	Ambient thermostat			
TG1	Termostato gas premente	Discharge pipe thermostat	thermostat sur refoulement	Thermischer schutz-druckleitung	Termostato gas impelente
TG2	Termostato gas premente	Discharge pipe thermostat	thermostat sur refoulement	Thermischer schutz-druckleitung	Termostato gas impelente
TR	Trasformatore	Feeding voltage trasformer	Transformateur d'alimentation	Transformator	Transformador
TR1	Trasformatore	Feeding voltage trasformer	Transformateur d'alimentation	Transformator	Transformador
TSRE	Termostato sicurezza RE	RE Safety thermostat	Thermostat de securite RE	Sicherheitsthermostat RE	Termostato de seguridad RE
TV1	Termico ventilatore	Fan thermal protection	Protec. thermique ventilateur	Thermischer schutz ventilator	Protección motor del ventilador
TV1A	Termico ventilatore	Fan thermal protection	Protec. thermique ventilateur	Thermischer schutz ventilator	Protección motor del ventilador
TV2	Termico ventilatore	Fan thermal protection	Protec. thermique ventilateur	Thermischer schutz ventilator	Protección motor del ventilador
TV2A	Termico ventilatore	Fan thermal protection	Protec. thermique ventilateur	Thermischer schutz ventilator	Protección motor del ventilador
VB1	Elettrovalvola batteria	Coil valve	Vanne batterie	Ventil Warmetauscher	Válvula batería
VB2	Elettrovalvola batteria	Coil valve	Vanne batterie	Ventil Warmetauscher	Válvula batería
VR1	Elettrovalvola recupero totale	Total recovery valve	Vanne recuperation totale	Magnetventil Wärmerückgewin.	Válvula recuperación
VR2	Elettrovalvola recupero totale	Total recovery valve	Vanne recuperation totale	Magnetventil Wärmerückgewin.	Válvula recuperación
VRT1	Elettrovalvola recupero totale	Total recovery valve	Vanne recuperation totale	Magnetventil Wärmerückgewin.	Válvula recuperación
VRT2	Elettrovalvola recupero totale	Total recovery valve	Vanne recuperation totale	Magnetventil Wärmerückgewin.	Válvula recuperación
VSL1	Elettrovalvola interc. liquido	Liquid gate solenoid valve	Vanne solenoide clapet liquide	Magnetventil Fluessigkeitsleitung	Válvula interceptación líquido
VSL2	Elettrovalvola interc. liquido	Liquid gate solenoid valve	Vanne solenoide clapet liquide	Magnetventil Fluessigkeitsleitung	Válvula interceptación líquido
	Componenti non forniti	Components not supplied	Componsants non fournis	Nicht lieferare teile	Compon. no suministrados
	Componenti forniti optional	Optional components	Compons. fournis en option	Auf anfrage lieferbare teile	Accessorios
_ _ _ _	Coll. da eseguire in cantiere	Con. to be wired on job dite	Raccord. a effect. ur chantier	Bauseitig urchzufehr. verdraht.	Conex. en el lugar de instalación

Les schémas électriques sont soumis à des mises à jour; se reporter au schéma électrique en pièce jointe à l'appareil.
Die elektrischen Schaltpläne können immer wieder geändert werden; es ist immer der mit dem Gerät mitgelieferte Schaltplan zu beachten.
Los esquemas eléctricos están sujetos a actualizaciones; es necesario consultar el esquema eléctrico adjunto al aparato.

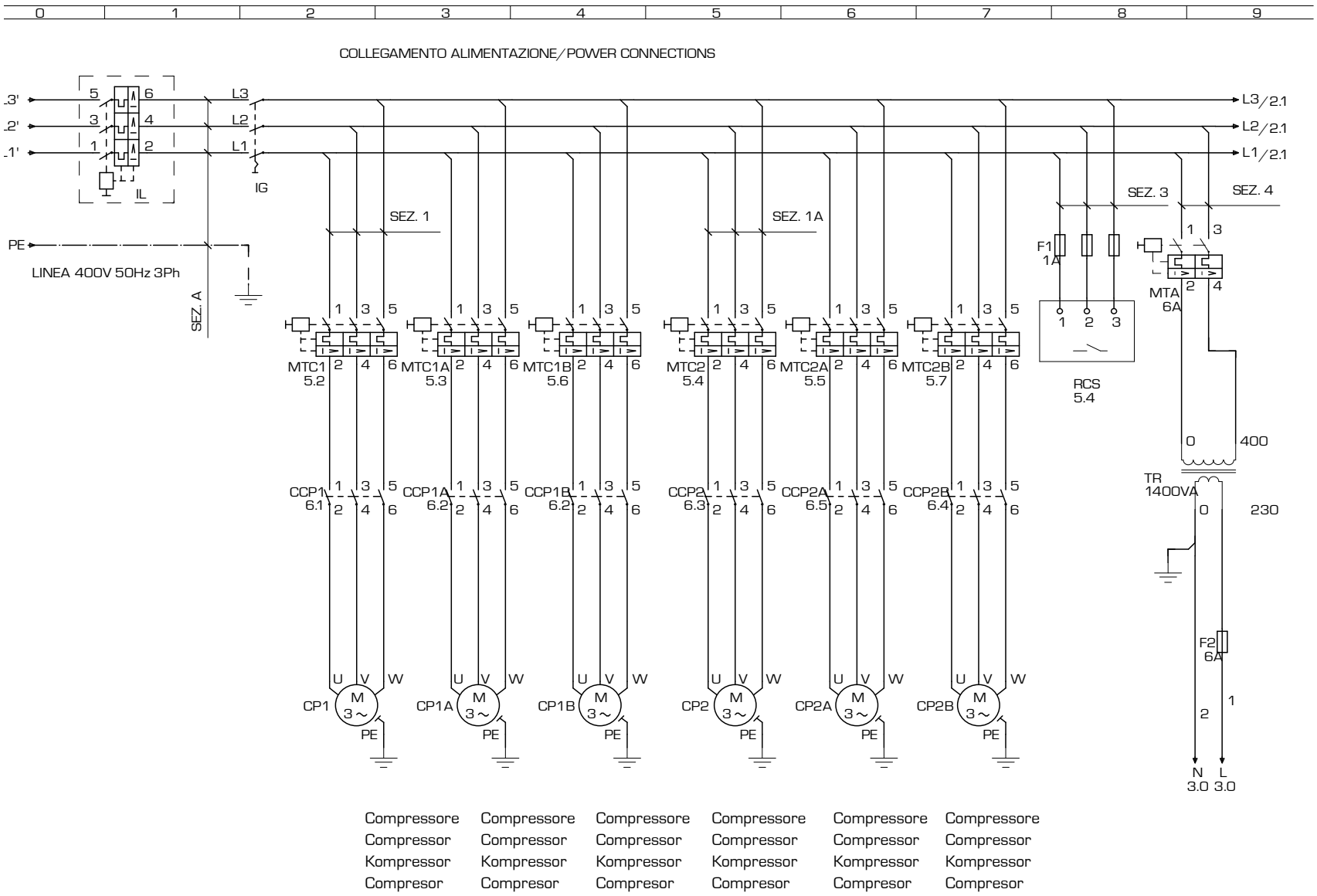

Gli schemi elettrici sono soggetti ad aggiornamento; è opportuno fare riferimento allo schema elettrico allegato all'apparecchio.
Wiring diagrams are subject to modification. Therefore, always refer to the wiring diagram inside the unit.

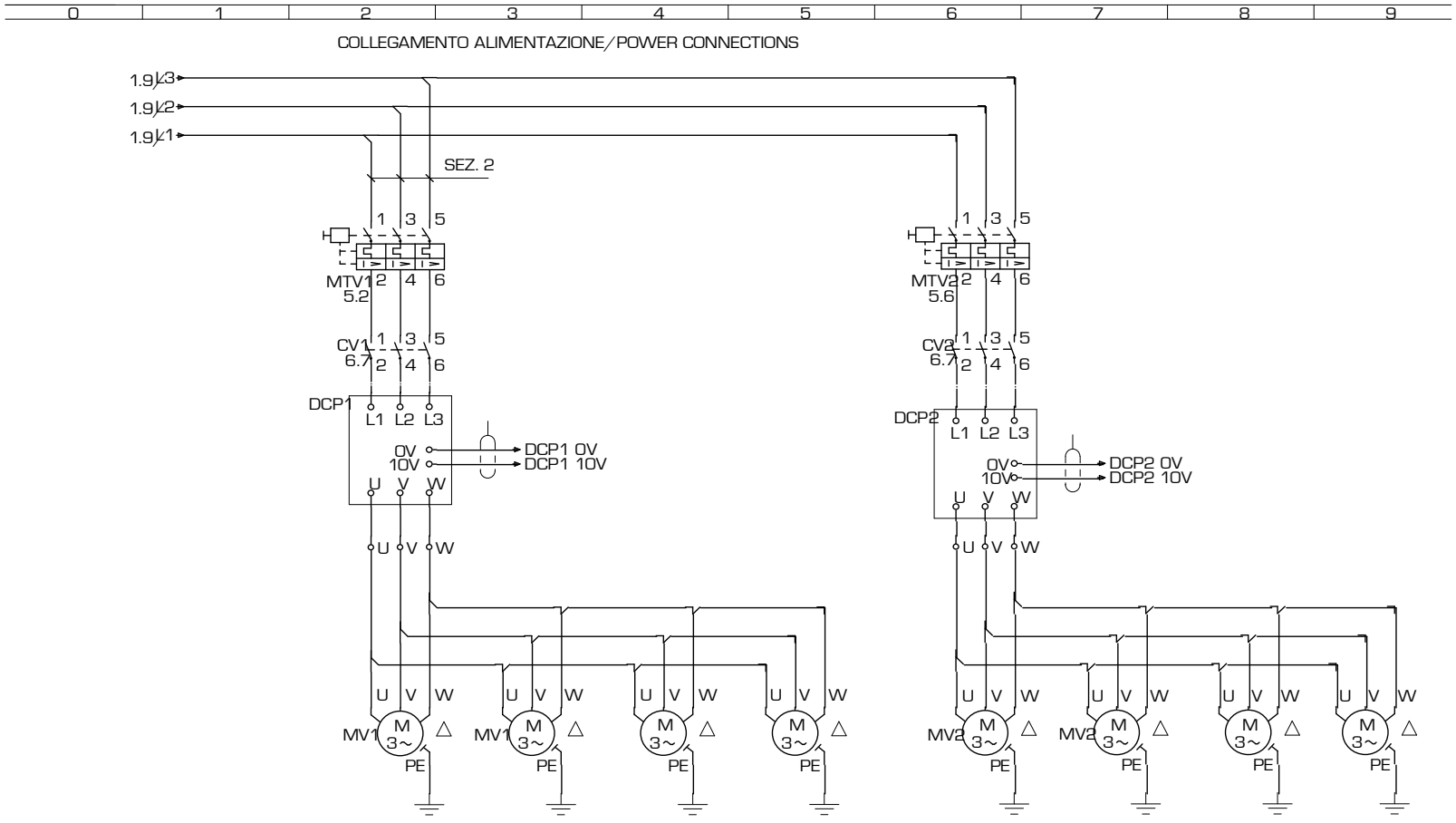

Antigelo evaporatore / accumulo

Ventilatorl / Vaneaxial fan /
Ventilateur hélicoïde / Axialschaufelventilator /
Ventilador de álabes axiales

Les schémas électriques sont soumis à des mises à jour; se reporter au schéma électrique en pièce jointe à l'appareil.
Die elektrischen Schaltpläne können immer wieder geändert werden; es ist immer der mit dem Gerät mitgelieferte Schaltplan zu beachten.
Los esquemas eléctricos están sujetos a actualizaciones; es necesario consultar el esquema eléctrico adjunto al aparato.

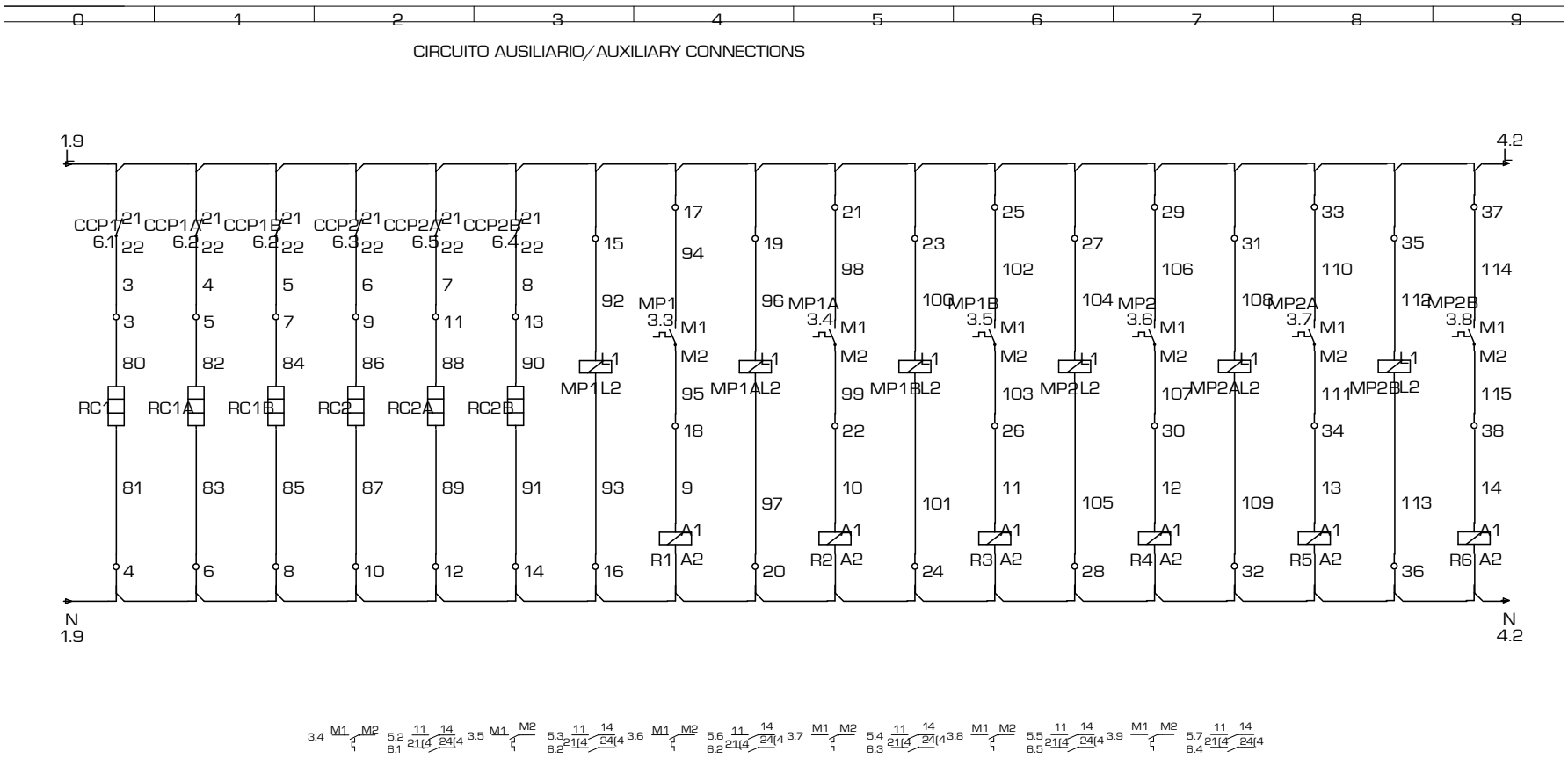

Gli schemi elettrici sono soggetti ad aggiornamento; è opportuno fare riferimento allo schema elettrico allegato all'apparecchio.
Wiring diagrams are subject to modification. Therefore, always refer to the wiring diagram inside the unit.

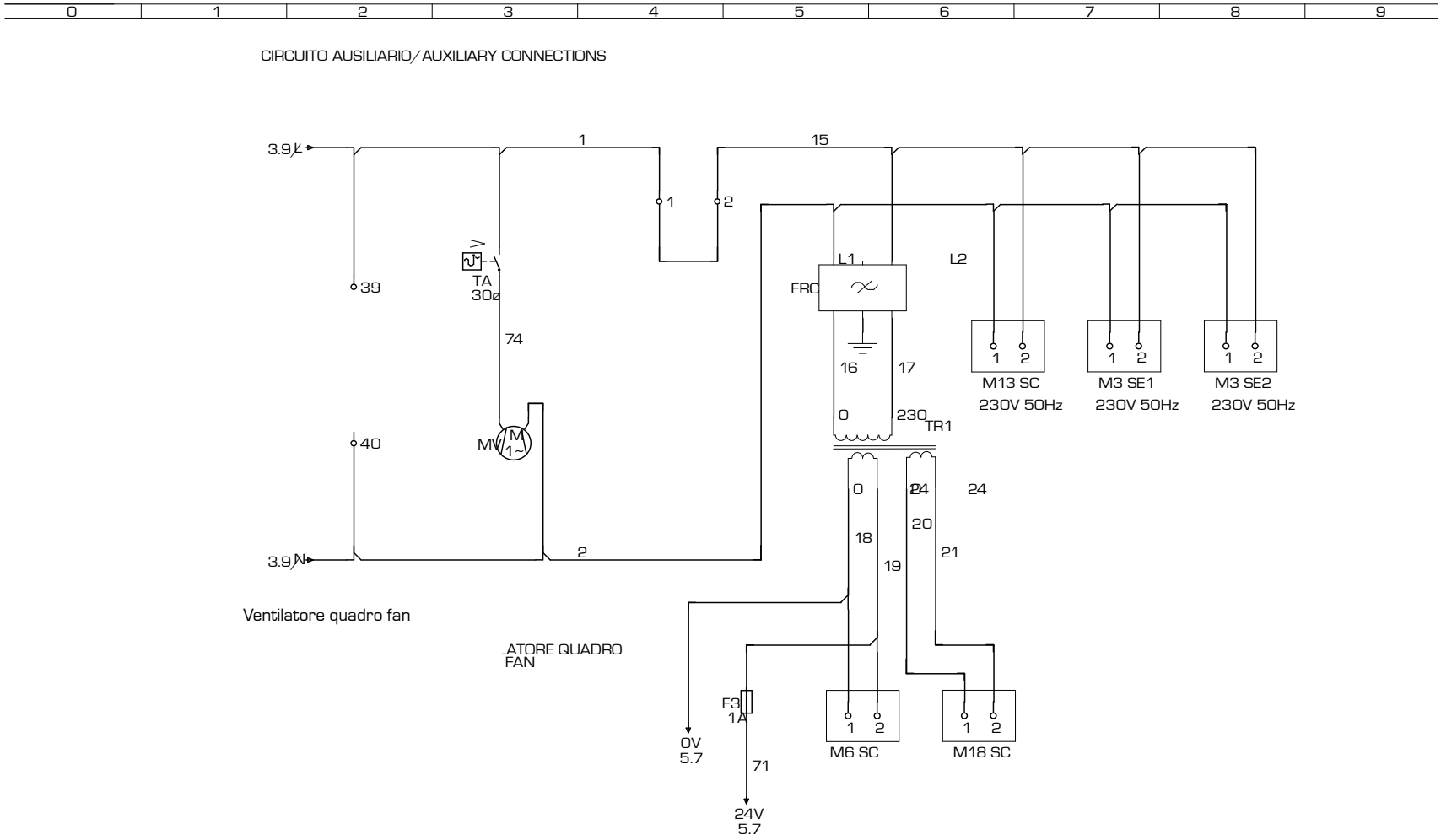

Les schémas électriques sont soumis à des mises à jour, se reporter au schéma électrique en pièce jointe à l'appareil.
Die elektrischen Schaltpläne können immer wieder geändert werden; es ist immer der mit dem Gerät mitgelieferte Schaltplan zu beachten.
Los esquemas eléctricos están sujetos a actualizaciones, es necesario consultar el esquema eléctrico adjunto al aparato.

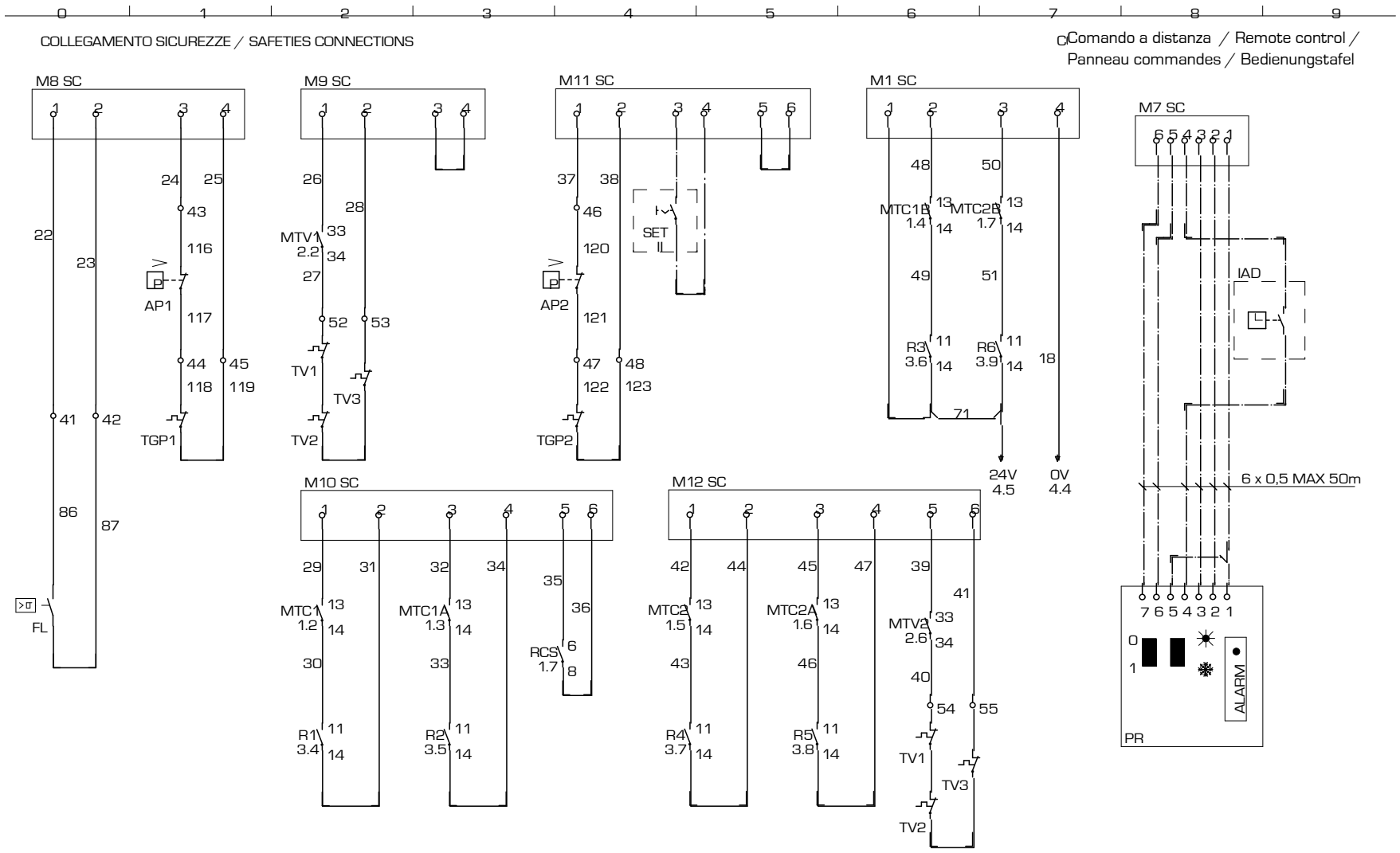

Gli schemi elettrici sono soggetti ad aggiornamento; è opportuno fare riferimento allo schema elettrico allegato all'apparecchio.
Wiring diagrams are subject to modification. Therefore, always refer to the wiring diagram inside the unit.

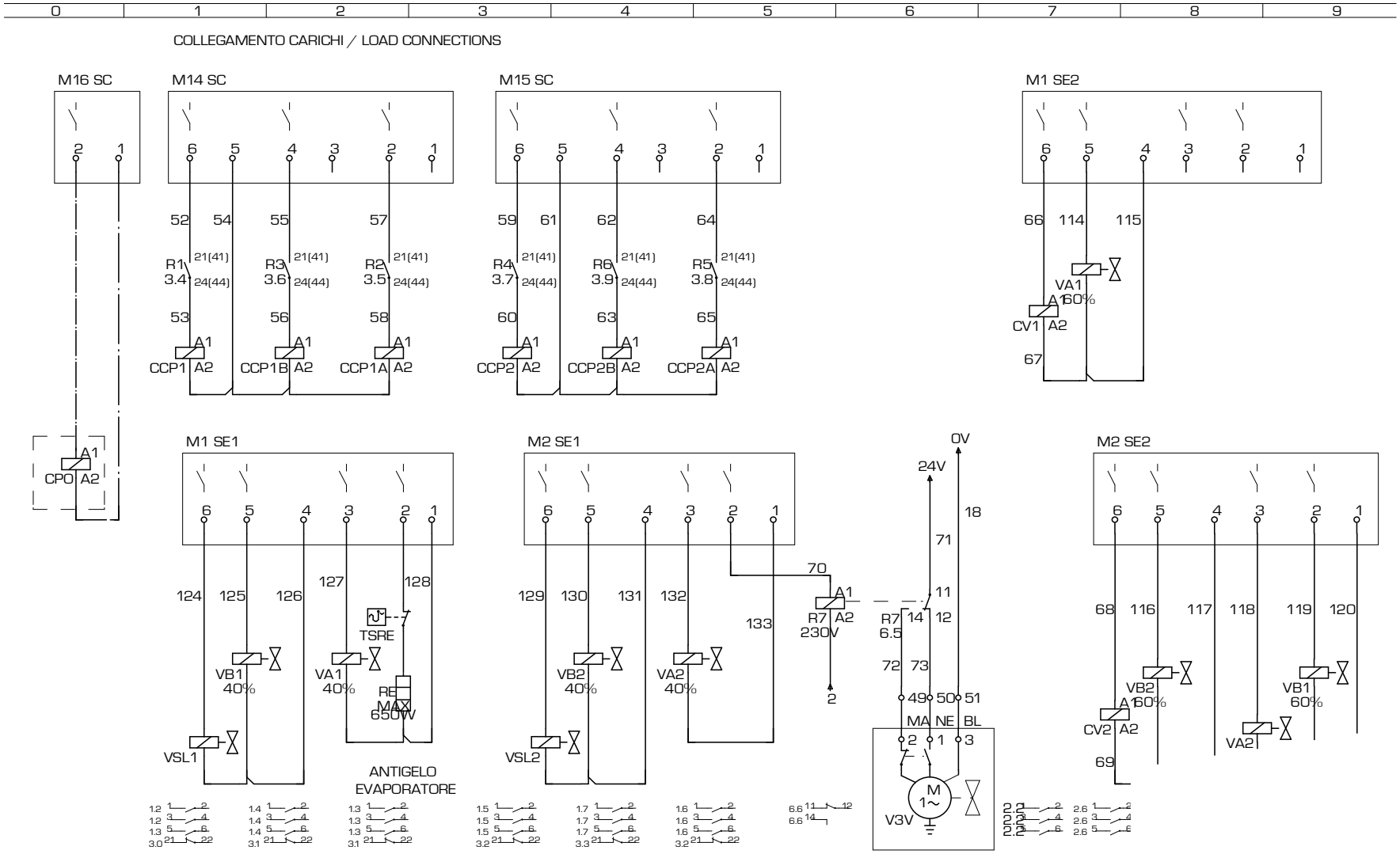

Les schémas électriques sont soumis à des mises à jour; se reporter au schéma électrique en pièce jointe à l'appareil.
Die elektrischen Schaltpläne können immer wieder geändert werden; es ist immer der mit dem Gerät mitgelieferte Schaltplan zu beachten.
Los esquemas eléctricos están sujetos a actualizaciones; es necesario consultar el esquema eléctrico adjunto al aparato.

ELECTRONIC CARD GR03 | FICHE ELECTRONIQUE | PLATINE GR03 | TARJETA ELETRÓNICA GR03

NOTA: La pagina 7/7 o 8/8 riporta la disposizione dei componenti nella scatola elettrica.

Note : Page 7/7 - 8/8 shows how to place the components in the electric box

La page 7/7 - 8/8 indique la disposition des composants dans le boîtier électrique

Anmerkung: Die Anordnung der Komponenten des Elt. Schaltschrankes ist auf Seite 7/7 - 8/8 angegeben

INDEX ◀ 7/8 ▶ 40984.00 pag 7/ 8

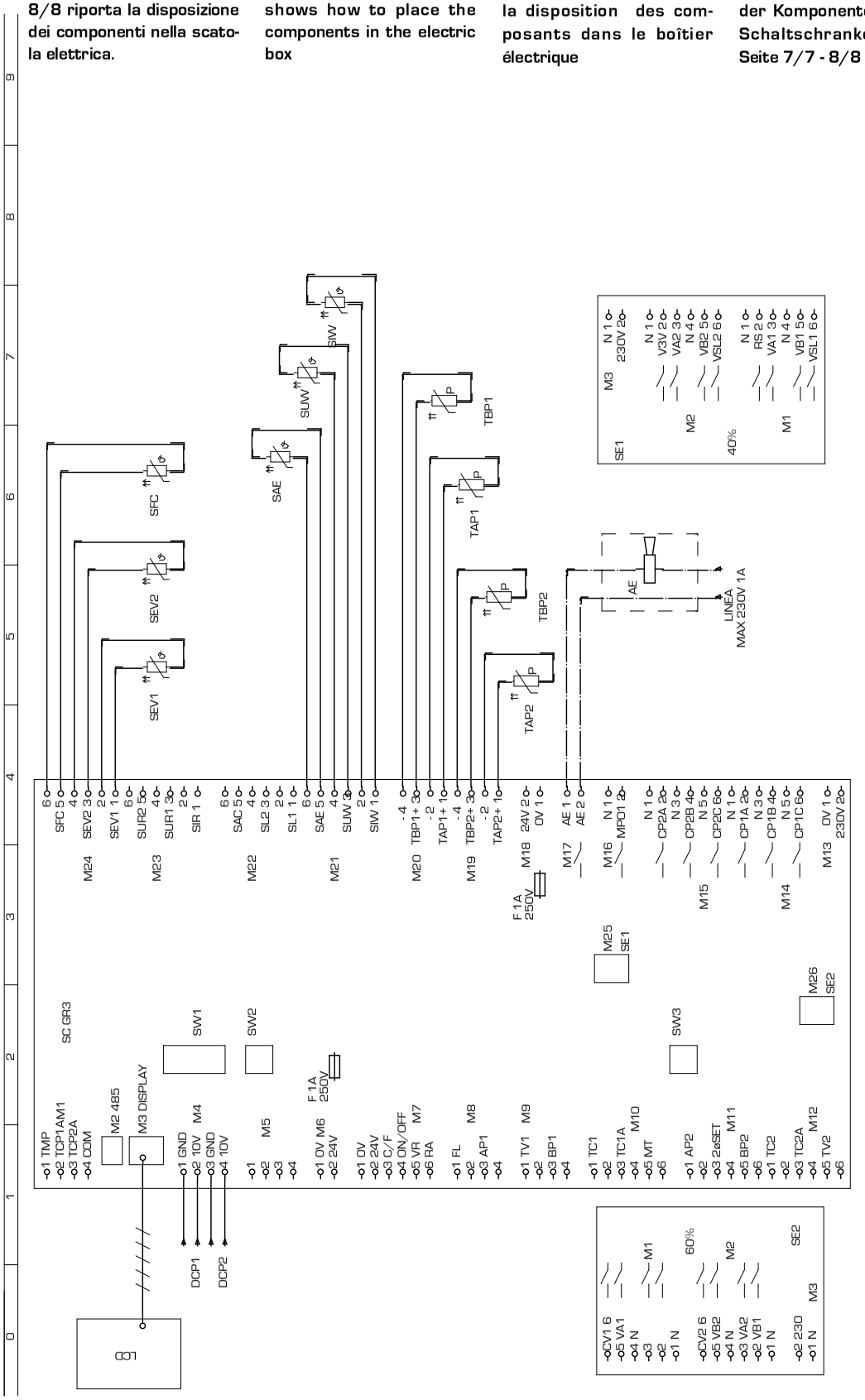

COD. **40984.00** TYPE **NRA 1200 - 1350 - 1500 ° ° ° ° ° ° °FC LEGENDA**

CODE	DESCRIZIONE	DESCRIPTION	DESCRIPTION	BESCHREIBUNG	CARATERÍSTICAS
AP1	Pres. di alta pressione	High pressure control	Pressotat haute pression	Hochdruckpressostat	Presóstato de alta presión
AP2	Pres. di alta pressione	High pressure control	Pressotat haute pression	Hochdruckpressostat	Presóstato de alta presión
BP1	Pres. di bassa pressione	Low pressure control	Presostat basse pression	Niederdruckpressotat	Presóde baja presión
BP2	Pres. di bassa pressione	Low pressure control	Presostat basse pression	Niederdruckpressotat	Presóde baja presión
CCP1	Contattore compressore	Compressor contactor	Contacteur compresseur	Kompressorschuetz	Contador CP
CCP1A	Contattore compressore	Compressor contactor	Contacteur compresseur	Kompressorschuetz	Contador CP
CCP1B	Contattore compressore	Compressor contactor	Contacteur compresseur	Kompressorschuetz	Contador CP
CCP2	Contattore compressore	Compressor contactor	Contacteur compresseur	Kompressorschuetz	Contador CP
CCP2A	Contattore compressore	Compressor contactor	Contacteur compresseur	Kompressorschuetz	Contador CP
CCP2B	Contattore compressore	Compressor contactor	Contacteur compresseur	Kompressorschuetz	Contador CP
CP1	Compressore	Compressor	compresseur	Kompressor	Compresor
CP1A	Compressore	Compressor	compresseur	Kompressor	Compresor
CP1B	Compressore	Compressor	compresseur	Kompressor	Compresor
CP2	Compressore	Compressor	compresseur	Kompressor	Compresor
CP2B	Compressore	Compressor	compresseur	Kompressor	Compresor
CPO	Contattore pompa	Pump contactor	Contacteur pompe	Schütz - pumpe	Contador bomba
CV1	temperature	Fan contactor	temperature 1	Ventilatorschuetz	Dispositivo para bajas
CV2	Contattore ventilatore	Fan contactor	Contacteur ventilateur	Ventilatorschuetz	Contador motores ventilador
DCP1	ventilatore	Low ambient temperature	ventilateur	winterregelung 1	Dispositivo para bajas
DCP2	Dispositivo basse	Low ambient temperature	Dispositif pour basse	winterregelung 2	temperaturas 1
FL	Flussostato	Flow swiitch	Fluxostat	Stroemungswaechter	Flujóstato
FRC	Filtro antidisturbo	anti-noise filter	Filtre antiparasites	entstoerfilter	Filtro antiruidos
IAD	Interruttore ausiliario	Auxiliary switch	Interrupteur auxiliairie	Hilfsschalter	Inter. acceso - apaga do a dista.
IG	Inerruttore generale	Main switch	Disjoncteur général	Hauptschalter	Interruptor general
IL	Interruttore di linea	Line switch	Interrupteur de ligne	Leitungsschalter	Interruptor de línea
L1	Linea	Supply line	Conduite d'alimentation	Vorlaufleitung	Conducto de suministro
L2	Linea	Supply line	Conduite d'alimentation	Vorlaufleitung	Conducto de suministro
L3	Linea	Supply line	Conduite d'alimentation	Vorlaufleitung	Conducto de suministro
M1	Ingresso protezioni	Protection input	Entrée protection	Schutzvorrishtungen eintritt	Ingreso protecciones
M1 SC	Morsetto 1 GRO3	Electric terminal 1 GRO3	Borne électrique 1 GRO3	Klemme1 GRO3	Borne terminal 1 GRO3
M1 SE1	Mors. 1 scheda espan. 1 GRO3	Elec. terminal 1Expa. card 2GRO3	Borne élec.1 Carte d'expa.1 GRO3	Klemme1Expansion.1 GRO3	Bor. ter. Tarjeta de expan.1 GRO3
M1 SE2	Mors. 1 scheda espan. 2 GRO3	Elec. terminal 1Expa. card 2GRO3	Borne élec.1 Carte d'expa.2 GRO3	Klemme1Expansion.2 GRO3	Bor. ter. Tarjeta de expan.2 GRO3
M10	Ingresso protezioni	Protection input	Entrée protections	Schutzvorrichtungen eintritt	Ingreso protecciones
M10 SC	Morsetto 10 GRO3	Electric terminal 10 GRO3	Borne électrique 10 GRO3	Klemme 10 GRO3	Borne terminal 10 GRO3
M11	Ingresso protezioni	Protection input	Entrée protections	Schutzvorrichtungen eintritt	Ingreso protecciones
M11 SC	Morsetto 11 GRO3	Electric terminal 11 GRO3	Borne électrique 11 GRO3	Klemme 11 GRO3	Borne terminal 11 GRO3
M12	Ingresso protezioni	Protection input	Entrée protections	Schutzvorrichtungen eintritt	Ingreso protecciones
M12 SC	Morsetto 12 GRO3	Electric terminal 12 GRO3	Borne électrique 12 GRO3	Klemme 12 GRO3	Borne terminal 12 GRO3
M13	Linea 230 V	230 V line	Ligne 230 V	Laintung 230 V	Linea 230 V
M13 SC	Morsetto 13 GRO3	Electric terminal 13 GRO3	Borne électrique 13 GRO3	Klemme1 GRO3	Borne terminal 13 GRO3
M14	Uscite	Output	Sorties	Ausgänge	Salidas
M14 SC	Morsetto 14 GRO3	Electric terminal 14 GRO3	Borne électrique 14 GRO3	Klemme 14 GRO3	Borne terminal 14 GRO3
M15	Uscite	Output	Sorties	Ausgänge	Salidas
M15 SC	Morsetto 15 GRO3	Electric terminal 15 GRO3	Borne électrique 15 GRO3	Klemme 15 GRO3	Borne terminal 15 GRO3
M16	Comando pompa	Start pump	Comande pompe	Steuerugnpumpe	Comando bomba
M16 SC	Morsetto 16 GRO3	Electric terminal 16 GRO3	Borne électrique 16 GRO3	Klemme 16 GRO3	Borne terminal 16 GRO3
M17	Allarme generale	General Alarm	Alarme generale	General alarm	Alarmas generales
M18	Alimentazione 24V	Feeding 24V	Alòimentation 24V	Stromversorgung 24V	Alimentacion 24V
M18 SC	Morsetto 18 GRO3	Electric terminal 18 GRO3	Borne électrique 18 GRO3	Klemme 18 GRO3	Borne terminal 18 GRO3
M19	Sonde di pressione	Pressure sensor	Sonde de pression	Druckfühler	Sondas de presion
M2	RS485	RS485	RS485	RS485	RS485
M2 SE1	Mors. 2 scheda espan. 1 GRO3	Elec. terminal 2Expa. card 1GRO3	Borne élec.2 Carte d'expa.1 GRO3	Klemme2Expansion.1 GRO3	Bor. ter.2 Tarj. de expan.1 GRO3
M2 SE2	Mors. 2 scheda espan. 2 GRO3	Elec. terminal 2Expa. card 2GRO3	Borne élec.2 Carte d'expa.2 GRO3	Klemme2Expansion.2 GRO3	Bor. ter.2 Tarj. de expan.2 GRO3
M20	Sonde di pressione	Pressure sensor	Sonde de pression	Druckfühler	Sondas de presion
M21	Sonde di temperatura	Temperature sensor	Sonde de température	Temperaturfühler	Sondas de temperatura
M22	Sonde di temperatura	Temperature sensor	Sonde de température	Temperaturfühler	Sondas de temperatura
M23	Sonde di temperatura	Temperature sensor	Sonde de température	Temperaturfühler	Sondas de temperatura
M24	Sonde di temperatura	Temperature sensor	Sonde de température	Temperaturfühler	Sondas de temperatura
M25	Scheda di espansione	Expansion card	Carte d'expansion	Expansionssteuerrung	Tarjeta de expansion
M26	Scheda di espansione	Expansion card	Carte d'expansion	Expansionssteuerrung	Tarjeta de expansion
M3	Visualizzatore	Display	Visualisateur	Anzeiger	Visualizador
M3 SE1	Mors. 3 scheda espan. 1 GRO3	Elec. terminal 3Expa. card 1GRO3	Borne élec.3 Carte d'expa.1 GRO3	Klemme3Expansion.1 GRO3	Bor. ter.3 Tarj. de expan.1 GRO3
M3 SE2	Mors. 3 scheda espan. 2 GRO3	Elec. terminal 3Expa. card 2GRO3	Borne élec.3 Carte d'expa.2 GRO3	Klemme3Expansion.2 GRO3	Bor. ter.3 Tarj. de expan.2 GRO3
M4	Regolazione velocità ventilatori	fan speed regulation	Reg vit. ventil	reg. vel. ventilator	Reg. vel. ventil.
M5	Libera	Free	Libre	Frei	Libre
M6	Alimentazione sicurezze 24 V	Feeding 24V	Alimentaz.sicur. 24V	Stromversorgung 24V	Alimentaz.sicur. 24V
M6 SC	Morsetto 6 GRO3	Electric terminal 6 GRO3	Borne électrique 6 GRO3	Klemme 6 GRO3	Borne terminal 6 GRO3
M7	Comando remoto	remote control	Comande a distance	Fernsteuerung	Comando remoto
M7 SC	Morsetto 7 GRO3	Electric terminal 7 GRO3	Borne électrique 7 GRO3	Klemme 7 GRO3	Borne terminal 7 GRO3
M8	Sicurezze	Safeties	Sécurité communes	Gemeinsame sicherungen	Seguridades comunes
M8 SC	Morsetto 8 GRO3	Electric terminal 8 GRO3	Borne électrique 8 GRO3	Klemme 8 GRO3	Borne terminal 8 GRO3

Les schémas électriques sont soumis à des mises à jour; se reporter au schéma électrique en pièce jointe à l'appareil.
Die elektrischen Schaltpläne können immer wieder geändert werden; es ist immer der mit dem Gerät mitgelieferte Schaltplan zu beachten.
Los esquemas eléctricos están sujetos a actualizaciones; es necesario consultar el esquema eléctrico adjunto al aparato.

COD. **40984.00** TYPE **NRA 1200 - 1350 - 1500 ° ° ° ° ° ° °FC LEGENDA**

CODE	DESCRIZIONE	DESCRIPTION	DESCRIPTION	BESCHREIBUNG	CARATERÍSTICAS
M9	Ingresso protezioni	Protection input	Entrée protections	Schutzvorrichtungen eintritt	Ingreso protecciones
M9 SC	Morsetto 9 GR03	Electric terminal 9 GR03	Borne électrique 9 GR03	Klemme 9 GR03	Borne terminal 9 GR03
MP1	Modulo protez. compressore	Compressor protection module	Module de protection comp.	kompressorschutzmodul	Protección interna compresor
MP1A	Modulo protez. compressore	Compressor protection module	Module de protection comp.	kompressorschutzmodul	Protección interna compresor
MP2	Modulo protez. compressore	Compressor protection module	Module de protection comp.	kompressorschutzmodul	Protección interna compresor
MP2A	Modulo protez. compressore	Compressor protection module	Module de protection comp.	kompressorschutzmodul	Protección interna compresor
MTA	Magnet. circuito ausiliario	Auxi. circuit thermal magn. cut-out	Magnétother. circuit auxiliaire	Schutzschalter Nebenkreis	Magnetotérmico circuito auxiliar
MTC1	Magnetortermico CP	CP magnetho-therma	Magnetho-thermique CP	Motorschutzschalter-CP	Magnetotérmico CP
MTC1A	Magnetortermico CP	CP magnetho-therma	Magnetho-thermique CP	Motorschutzschalter-CP	Magnetotérmico CP
MTC1B	Magnetortermico CP	CP magnetho-therma	Magnetho-thermique CP	Motorschutzschalter-CP	Magnetotérmico CP
MTC2	Magnetortermico CP	CP magnetho-therma	Magnetho-thermique CP	Motorschutzschalter-CP	Magnetotérmico CP
MTC2A	Magnetortermico CP	CP magnetho-therma	Magnetho-thermique CP	Motorschutzschalter-CP	Magnetotérmico CP
MTC2B	Magnetortermico CP	CP magnetho-therma	Magnetho-thermique CP	Motorschutzschalter-CP	Magnetotérmico CP
MTV1	Magneto termico ventilatore	Fan magneto-thermal	Magneto-thermique ventilateur	Motorschutzschalter ventilator	Magnetotermico motor ventil.
MTV2	Magneto termico ventilatore	Fan magneto-thermal	Magneto-thermique ventilateur	Motorschutzschalter ventilator	Magnetotermico motor ventil.
MV	Motore ventialtore	Fan motor	Moteur ventilateur	Ventilatormotor	Motor ventilador
MV1	Motore ventialtore	Fan motor	Moteur ventilateur	Ventilatormotor	Motor ventilador
MV2	Motore ventialtore	Fan motor	Moteur ventilateur	Ventilatormotor	Motor ventilador
N	Neutro	Power neutral	Neutre d'alimentation	Nullleiter Versorgung	Neutro d'alimentacón
PE	Terra	Earth	Mise à terre	Erdleitung	conexión a tierra
PR	Pannello comandi	Remote control	Panneau commandes	Bedienungstafel	Panel de comandos
R1 ... R6	Relé ausiliario	Auxiliary relay	Relais auxiliaire	Hilfsrelais	Relè
RC1	Resistenza olio CP	CP oil heater	Resistance huile CP	Karter heirung	Resistencia aceite CP
RC1A	Resistenza olio CP	CP oil heater	Resistance huile CP	Karter heirung	Resistencia aceite CP
RC2	Resistenza olio CP	CP oil heater	Resistance huile CP	Karter heirung	Resistencia aceite CP
RC2A	Resistenza olio CP	CP oil heater	Resistance huile CP	Karter heirung	Resistencia aceite CP
RCS	Relé controllo sequenza	Phase - sequence relay	relais sequenciel	Relais phasenreihenfolge	Secuencia fase + control tensión
RE	Resistenza scambiatore	Exchanger heater	Resistance echangerur	ELT heizung	Resist. anticon. evaporador
SET	Secondo Set	Second set	deuxieme set	Zweiter sollwert	Segundo set
SEZ.1	Linea CP	Supply line CP	Conduite d'alimentation CP	Vorlaufleitung CP	Conducto de suministro CP
SEZ.1A	Linea CP	Supply line CP	Conduite d'alimentation CP	Vorlaufleitung CP	Conducto de suministro CP
SEZ.2	Linea V	Supply line V	Conduite d'alimentation V	Vorlaufleitung V	Conducto de suministro V
SEZ.3	Linea RCS	Supply line RCS	Conduite d'alimentation RCS	Vorlaufleitung RCS	Conducto de suministro RCS
SEZ.4	Linea A	Supply line A	Conduite d'alimentation A	Vorlaufleitung A	Conducto de suministro A
SEV1/2	Sonda liquido evaporatore	Evaporator probe	Sonde évaporateur	Fühler für Verdampfer	Sonda evaporador
TAP1/2	Trasduttore alta pressione	High pressure trasducer	Trasducterur haute pression	HD-Drucktransmitter	Transductor de alta presión
TBP1/2	Trasduttore bassa pressione	Low pressure trasducer	Trasducterur basse pression	ND-Drucktransmitter	Transdutor de baja presión
TA	Termostato ambiente	Ambient thermostat			
TG1	Termostato gas premente	Discharge pipe thermostat	thermostat sur refoulement	Thermischer schutz-druckleitung	Termostato gas impelente
TG2	Termostato gas premente	Discharge pipe thermostat	thermostat sur refoulement	Thermischer schutz-druckleitung	Termostato gas impelente
TR	Trasformatore	Feeding voltage trasformer	Transformateur d'alimentation	Transformator	Transformador
TR1	Trasformatore	Feeding voltage trasformer	Transformateur d'alimentation	Transformator	Transformador
TSRE	Termostato sicurezza RE	RE Safety thermostat	Thermostat de securite RE	Sicherheitsthermostat RE	Termostato de seguridad RE
TV1	Termico ventilatore	Fan thermal protection	Protec. thermique ventilateur	Thermischer schutz ventilator	Protección motor del ventilador
TV1A	Termico ventilatore	Fan thermal protection	Protec. thermique ventilateur	Thermischer schutz ventilator	Protección motor del ventilador
TV2	Termico ventilatore	Fan thermal protection	Protec. thermique ventilateur	Thermischer schutz ventilator	Protección motor del ventilador
TV2A	Termico ventilatore	Fan thermal protection	Protec. thermique ventilateur	Thermischer schutz ventilator	Protección motor del ventilador
VB1	Elettrovalvola batteria	Coil valve	Vanne batterie	Ventil Warmetauscher	Válvula batería
VB2	Elettrovalvola batteria	Coil valve	Vanne batterie	Ventil Warmetauscher	Válvula batería
VR1	Elettrovalvola recupero totale	Total recovery valve	Vanne recuperation totale	Magnetventil Wärmerückgewin.	Válvula recuperación
VR2	Elettrovalvola recupero totale	Total recovery valve	Vanne recuperation totale	Magnetventil Wärmerückgewin.	Válvula recuperación
VRT1	Elettrovalvola recupero totale	Total recovery valve	Vanne recuperation totale	Magnetventil Wärmerückgewin.	Válvula recuperación
VRT2	Elettrovalvola recupero totale	Total recovery valve	Vanne recuperation totale	Magnetventil Wärmerückgewin.	Válvula recuperación
VSL1	Elettrovalvola interc. liquido	Liquid gate solenoid valve	Vanne solenoide clapet liquide	Magnetventil Fluessigkeitsleitung	Válvula interceptación líquido
VSL2	Elettrovalvola interc. liquido	Liquid gate solenoid valve	Vanne solenoide clapet liquide	Magnetventil Fluessigkeitsleitung	Válvula interceptación líquido
	Componenti non forniti	Components not supplied	Componsants non fournis	Nicht lieferare teile	Compon. no suministrados
	Componenti forniti optional	Optional components	Compons. fournis en option	Auf anfrage lieferbare teile	Accessorios
	Coll. da eseguire in cantiere	Con. to be wired on job dite	Raccord. a effect. ur chantier	Bauseitig urchzufehr. verdraht.	Conex. en el lugar de instalación

Gli schemi elettrici sono soggetti ad aggiornamento; è opportuno fare riferimento allo schema elettrico allegato all'apparecchio.
Wiring diagrams are subject to modification. Therefore, always refer to the wiring diagram inside the unit.

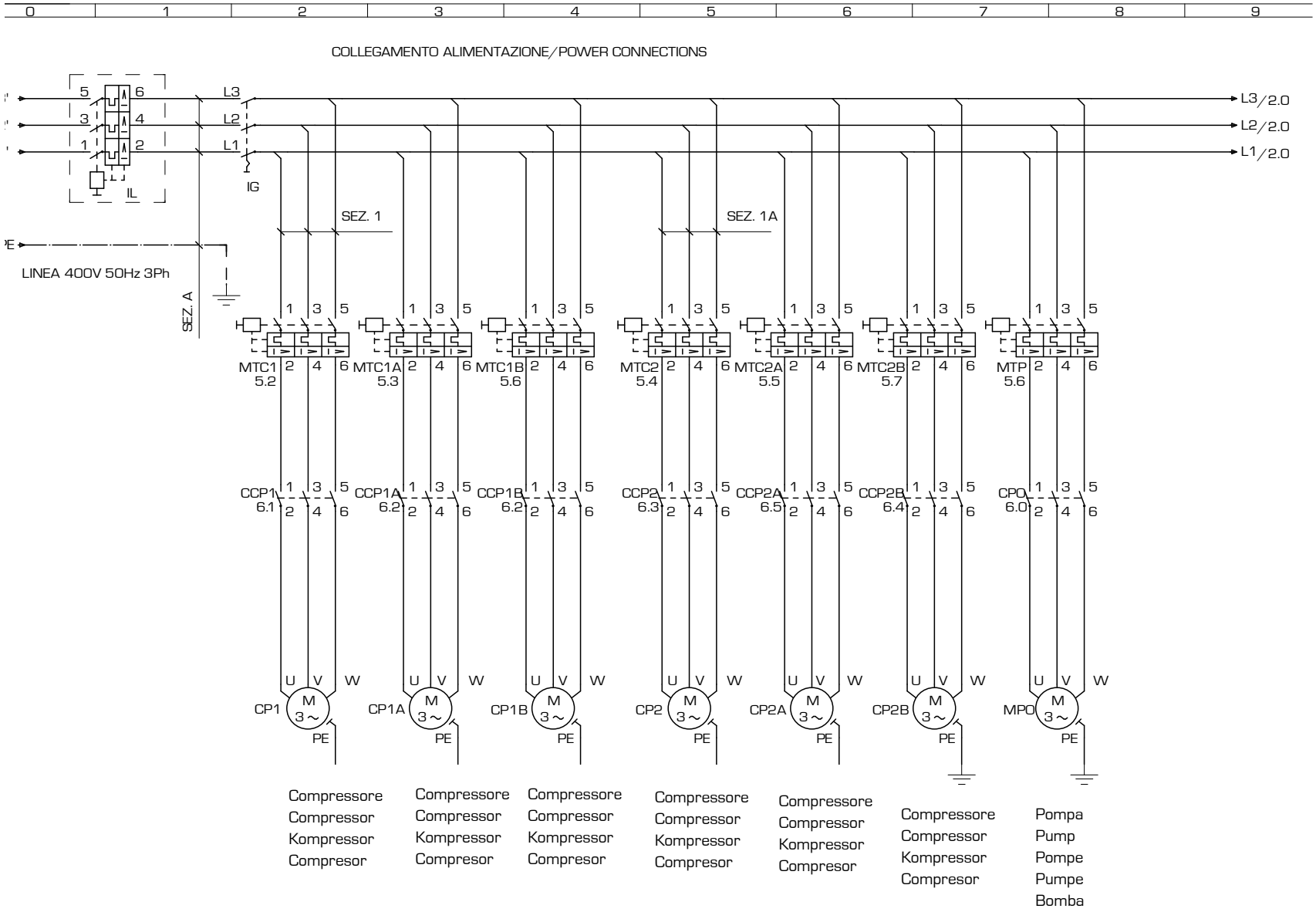

Les schémas électriques sont soumis à des mises à jour, se reporter au schéma électrique en pièce jointe à l'appareil.
Die elektrischen Schaltpläne können immer wieder geändert werden; es ist immer der mit dem Gerät mitgelieferte Schaltplan zu beachten.
Los esquemas eléctricos están sujetos a actualizaciones; es necesario consultar el esquema eléctrico adjunto al aparato.

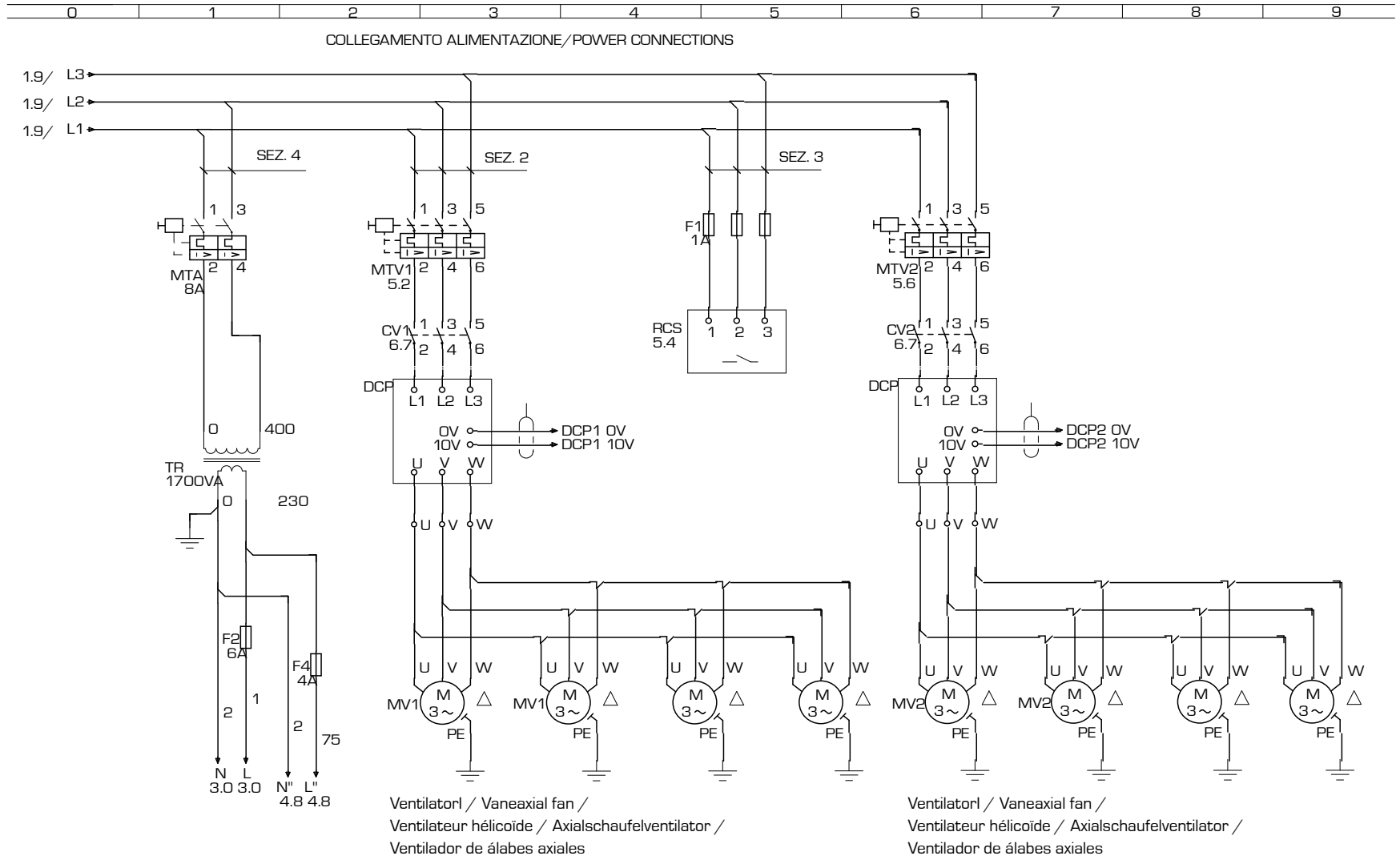

Gli schemi elettrici sono soggetti ad aggiornamento; è opportuno fare riferimento allo schema elettrico allegato all'apparecchio.
Wiring diagrams are subject to modification. Therefore, always refer to the wiring diagram inside the unit.

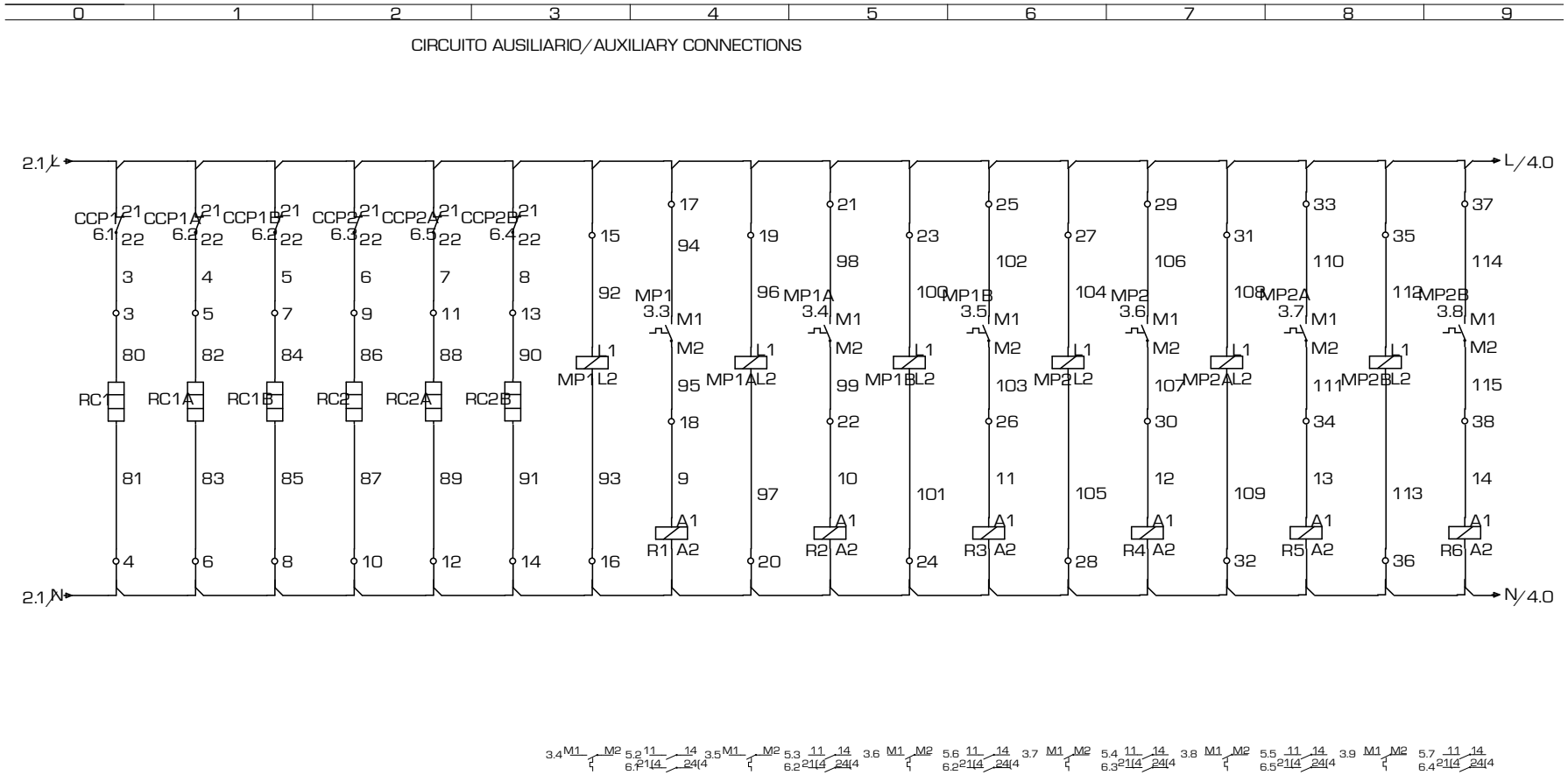

Les schémas électriques sont soumis à des mises à jour, se reporter au schéma électrique en pièce jointe à l'appareil.
Die elektrischen Schaltpläne können immer wieder geändert werden; es ist immer der mit dem Gerät mitgelieferte Schaltplan zu beachten.
Los esquemas eléctricos están sujetos a actualizaciones; es necesario consultar el esquema eléctrico adjunto al aparato.

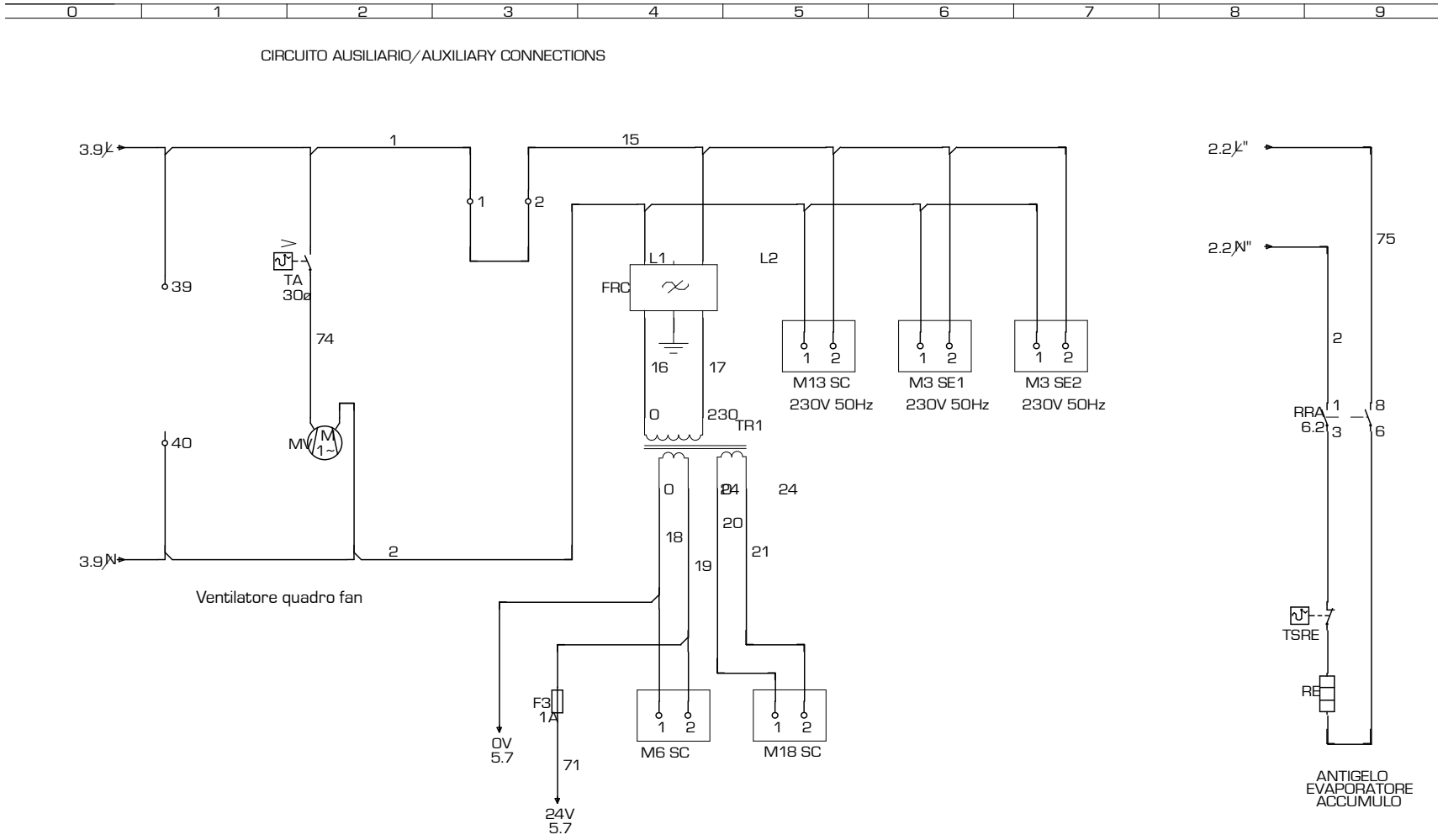

Gli schemi elettrici sono soggetti ad aggiornamento; è opportuno fare riferimento allo schema elettrico allegato all'apparecchio.
Wiring diagrams are subject to modification. Therefore, always refer to the wiring diagram inside the unit.

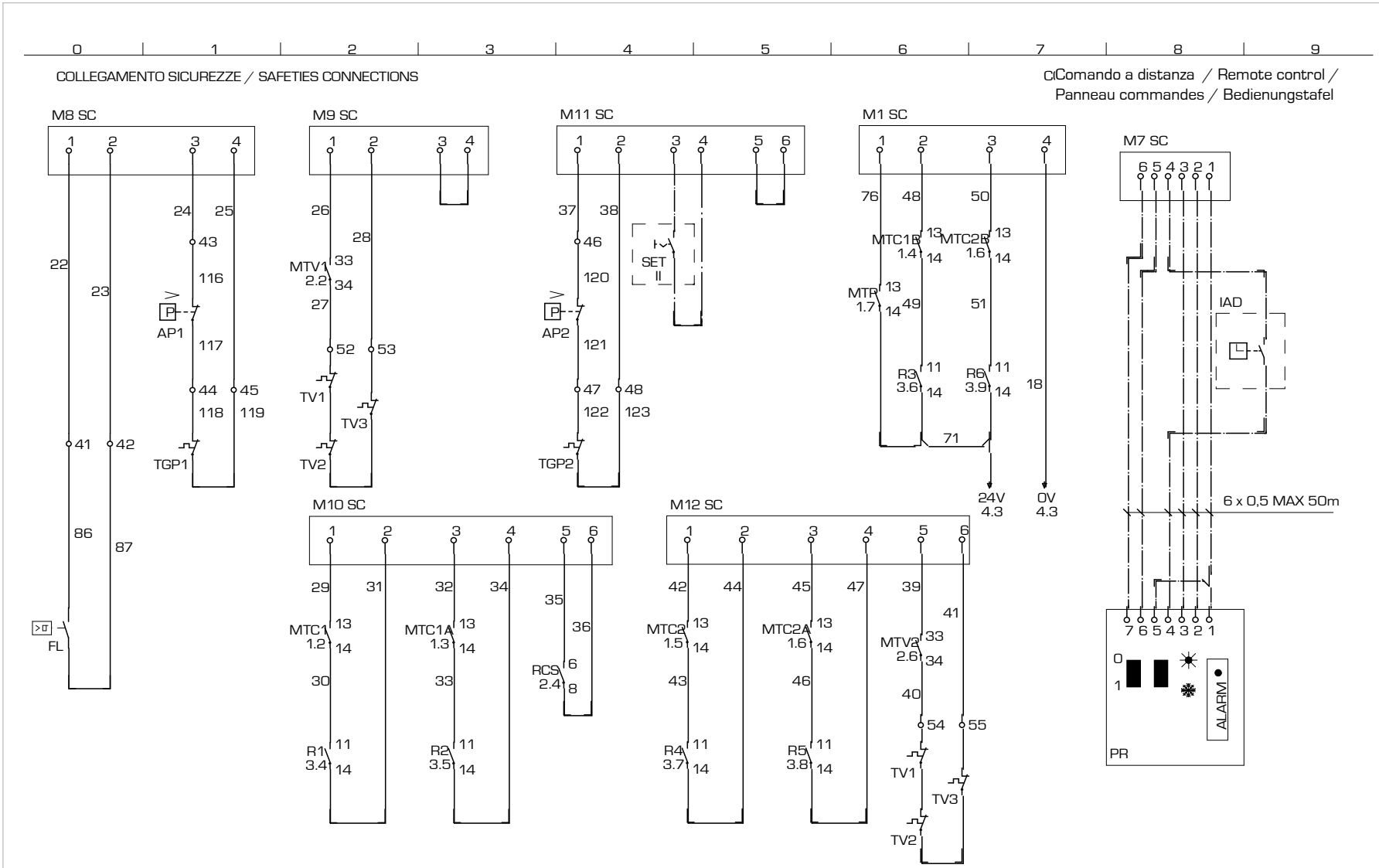

Les schémas électriques sont soumis à des mises à jour; se reporter au schéma électrique en pièce jointe à l'appareil.
Die elektrischen Schaltpläne können immer wieder geändert werden; es ist immer der mit dem Gerät mitgelieferte Schaltplan zu beachten.
Los esquemas eléctricos están sujetos a actualizaciones; es necesario consultar el esquema eléctrico adjunto al aparato.

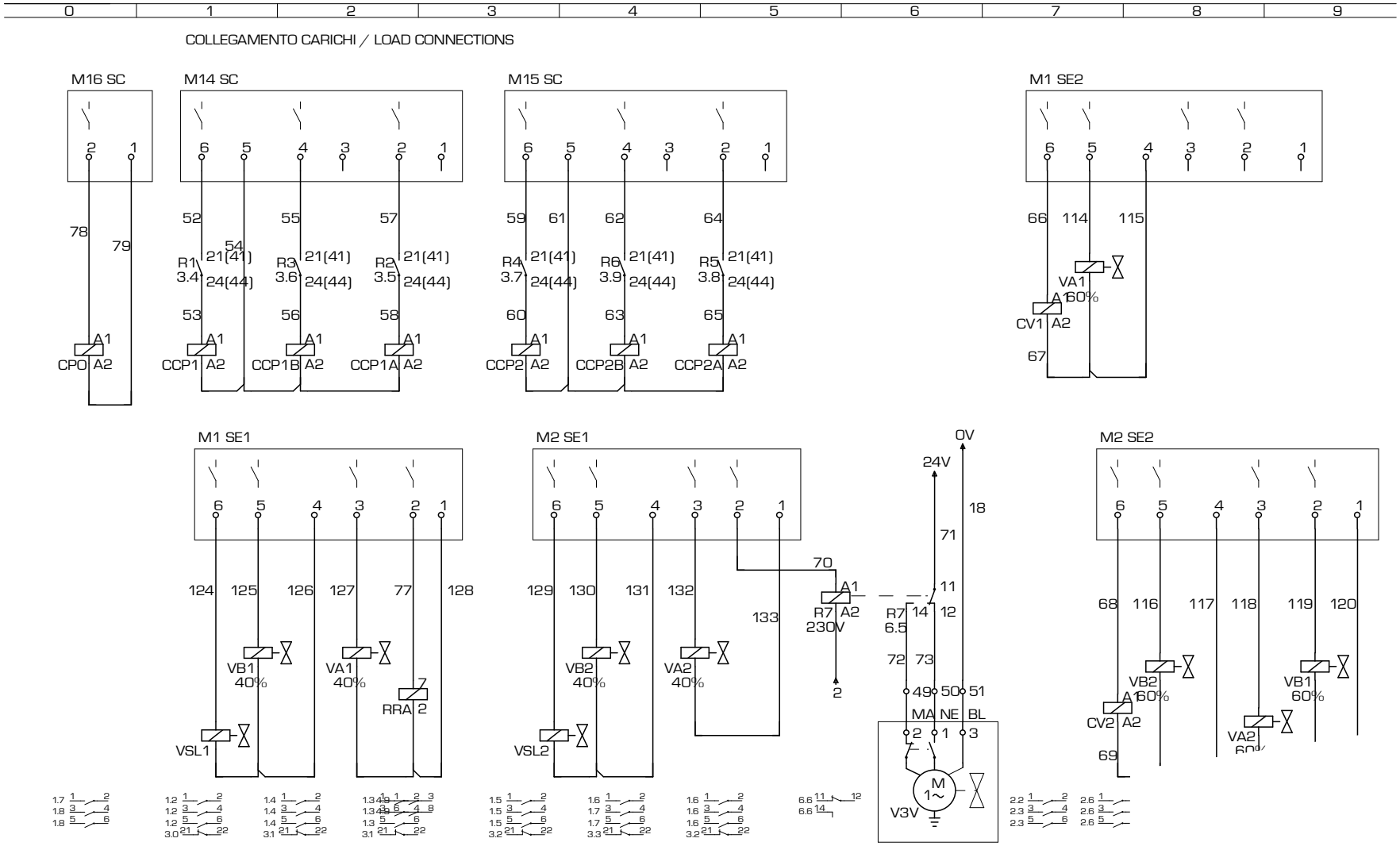

Gli schemi elettrici sono soggetti ad aggiornamento; è opportuno fare riferimento allo schema elettrico allegato all'apparecchio.
Wiring diagrams are subject to modification. Therefore, always refer to the wiring diagram inside the unit.

ELECTRONIC CARD GR03 | FICHE ELECTRONIQUE | PLATINE GR03 | TARJETA ELETRÓNICA GR03

NOTA: La pagina 7/7 o 8/8 riporta la disposizione dei componenti nella scatola elettrica.

Note : Page 7/7 - 8/8 shows how to place the components in the electric box

La page 7/7 - 8/8 indique la disposition des composants dans le boîtier électrique

Anmerkung: Die Anordnung der Komponenten des Elt. Schaltschrankes ist auf Seite 7/7 - 8/8 angegeben

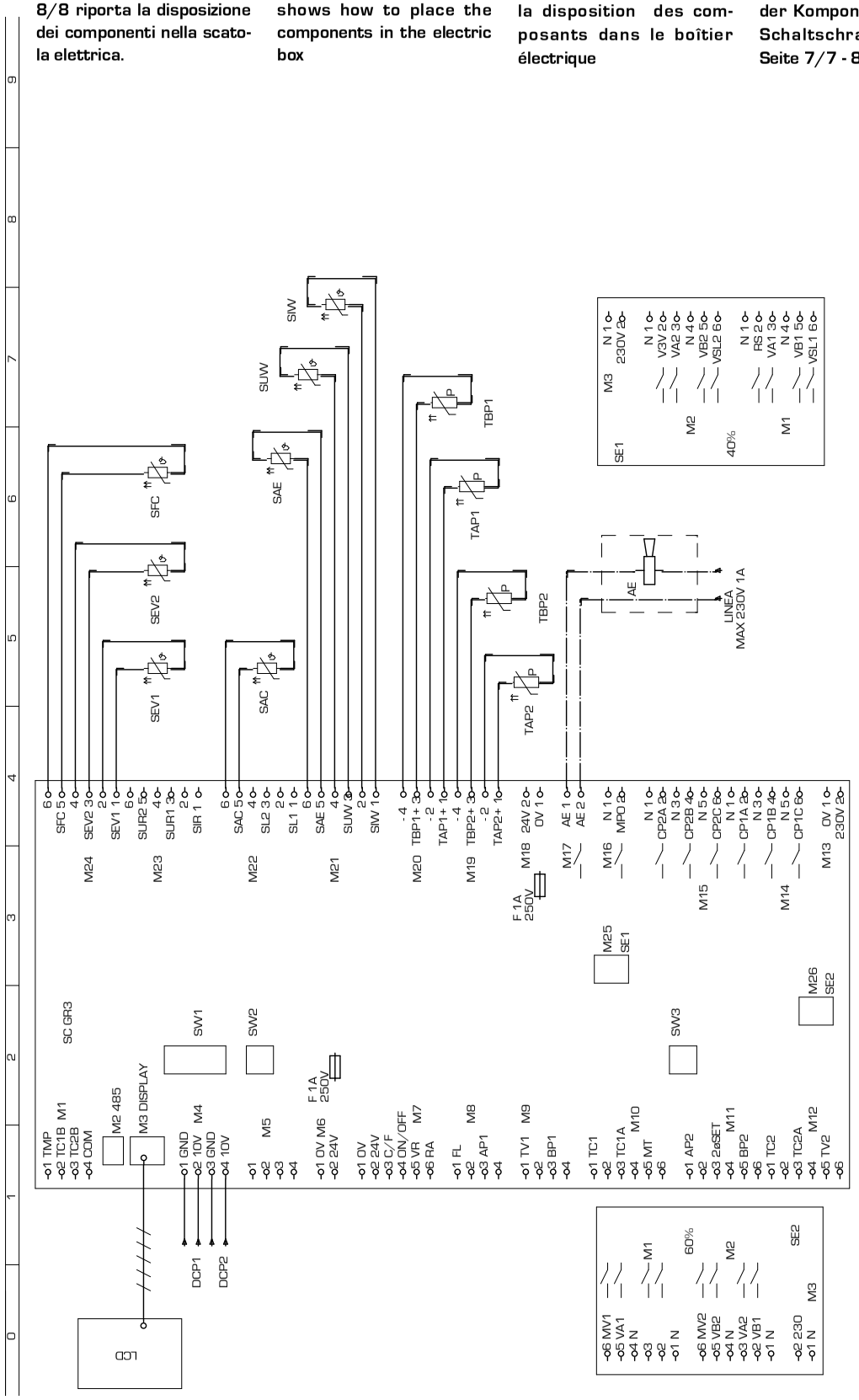

COD. **40909.00** TYPE **NRA 1200 - 1350 - 1500 ° ° ° ° ° ° °F1-F3 LEGENDA**

CODE	DESCRIZIONE	DESCRIPTION	DESCRIPTION	BESCHREIBUNG	CARATERÍSTICAS
AP1	Pres. di alta pressione	High pressure control	Pressotat haute pression	Hochdruckpressostat	Presóstato de alta presión
AP2	Pres. di alta pressione	High pressure control	Pressotat haute pression	Hochdruckpressostat	Presóstato de alta presión
BP1	Pres. di bassa pressione	Low pressure control	Presostat basse pression	Niederdruckpressotat	Presóde baja presión
BP2	Pres. di bassa pressione	Low pressure control	Presostat basse pression	Niederdruckpressotat	Presóde baja presión
CCP1	Contattore compressore	Compressor contactor	Contacteur compresseur	Kompressorschuetz	Contador CP
CCP1A	Contattore compressore	Compressor contactor	Contacteur compresseur	Kompressorschuetz	Contador CP
CCP1B	Contattore compressore	Compressor contactor	Contacteur compresseur	Kompressorschuetz	Contador CP
CCP2	Contattore compressore	Compressor contactor	Contacteur compresseur	Kompressorschuetz	Contador CP
CCP2A	Contattore compressore	Compressor contactor	Contacteur compresseur	Kompressorschuetz	Contador CP
CCP2B	Contattore compressore	Compressor contactor	Contacteur compresseur	Kompressorschuetz	Contador CP
CP1	Compressore	Compressor	compresseur	Kompressor	Compresor
CP1A	Compressore	Compressor	compresseur	Kompressor	Compresor
CP1B	Compressore	Compressor	compresseur	Kompressor	Compresor
CP2	Compressore	Compressor	compresseur	Kompressor	Compresor
CP2B	Compressore	Compressor	compresseur	Kompressor	Compresor
CPO	Contattore pompa	Pump contactor	Contacteur pompe	Schütz - pumpe	Contador bomba
CV1	temperature	Fan contactor	temperature 1	Ventilatorschuetz	Dispositivo para bajas
CV2	Contattore ventilatore	Fan contactor	Contacteur ventilateur	Ventilatorschuetz	Contador motores ventilador
DCP1	ventilatore	Low ambient temperature	ventilateur	winterregelung 1	Dispositivo para bajas
DCP2	Dispositivo basse	Low ambient temperature	Dispositif pour basse	winterregelung 2	temperaturas 1
FL	Flussostato	Flow swiitch	Fluxostat	Stroemungswaechter	Flujóstato
FRC	Filtro antidisturbo	anti-noise filter	Filtre antiparasites	entstoerfilter	Filtro antiruidos
IAD	Interruttore ausiliario	Auxiliary switch	Interrupteur auxiliairie	Hilfsschalter	Inter. acceso - apaga do a dista.
IG	Inerruttore generale	Main switch	Disjoncteur général	Hauptschalter	Interruptor general
IL	Interruttore di linea	Line switch	Interrupteur de ligne	Leitungsschalter	Interruptor de línea
L1	Linea	Supply line	Conduite d'alimentation	Vorlaufleitung	Conducto de suministro
L2	Linea	Supply line	Conduite d'alimentation	Vorlaufleitung	Conducto de suministro
L3	Linea	Supply line	Conduite d'alimentation	Vorlaufleitung	Conducto de suministro
M1	Ingresso protezioni	Protection input	Entrée protection	Schutzvorrishtungen eintritt	Ingreso protecciones
M1 SC	Morsetto 1 GRO3	Electric terminal 1 GRO3	Borne électrique 1 GRO3	Klemme1 GRO3	Borne terminal 1 GRO3
M1 SE1	Mors. 1 scheda espan. 1 GRO3	Elec. terminal 1Expa. card 2GRO3	Borne élec.1 Carte d'expa.1 GRO3	Klemme1Expansion.1 GRO3	Bor. ter. Tarjeta de expan.1 GRO3
M1 SE2	Mors. 1 scheda espan. 2 GRO3	Elec. terminal 1Expa. card 2GRO3	Borne élec.1 Carte d'expa.2 GRO3	Klemme1Expansion.2 GRO3	Bor. ter. Tarjeta de expan.2 GRO3
M10	Ingresso protezioni	Protection input	Entrée protections	Schutzvorrichtungen eintritt	Ingreso protecciones
M10 SC	Morsetto 10 GRO3	Electric terminal 10 GRO3	Borne électrique 10 GRO3	Klemme 10 GRO3	Borne terminal 10 GRO3
M11	Ingresso protezioni	Protection input	Entrée protections	Schutzvorrichtungen eintritt	Ingreso protecciones
M11 SC	Morsetto 11 GRO3	Electric terminal 11 GRO3	Borne électrique 11 GRO3	Klemme 11 GRO3	Borne terminal 11 GRO3
M12	Ingresso protezioni	Protection input	Entrée protections	Schutzvorrichtungen eintritt	Ingreso protecciones
M12 SC	Morsetto 12 GRO3	Electric terminal 12 GRO3	Borne électrique 12 GRO3	Klemme 12 GRO3	Borne terminal 12 GRO3
M13	Linea 230 V	230 V line	Ligne 230 V	Laintung 230 V	Linea 230 V
M13 SC	Morsetto 13 GRO3	Electric terminal 13 GRO3	Borne électrique 13 GRO3	Klemme1 GRO3	Borne terminal 13 GRO3
M14	Uscite	Output	Sorties	Ausgänge	Salidas
M14 SC	Morsetto 14 GRO3	Electric terminal 14 GRO3	Borne électrique 14 GRO3	Klemme 14 GRO3	Borne terminal 14 GRO3
M15	Uscite	Output	Sorties	Ausgänge	Salidas
M15 SC	Morsetto 15 GRO3	Electric terminal 15 GRO3	Borne électrique 15 GRO3	Klemme 15 GRO3	Borne terminal 15 GRO3
M16	Comando pompa	Start pump	Comande pompe	Steuerugnpumpe	Comando bomba
M16 SC	Morsetto 16 GRO3	Electric terminal 16 GRO3	Borne électrique 16 GRO3	Klemme 16 GRO3	Borne terminal 16 GRO3
M17	Allarme generale	General Alarm	Alarme generale	General alarm	Alarmas generales
M18	Alimentazione 24V	Feeding 24V	Alòimentation 24V	Stromversorgung 24V	Alimentacion 24V
M18 SC	Morsetto 18 GRO3	Electric terminal 18 GRO3	Borne électrique 18 GRO3	Klemme 18 GRO3	Borne terminal 18 GRO3
M19	Sonde di pressione	Pressure sensor	Sonde de pression	Druckfühler	Sondas de presion
M2	RS485	RS485	RS485	RS485	RS485
M2 SE1	Mors. 2 scheda espan. 1 GRO3	Elec. terminal 2Expa. card 1GRO3	Borne élec.2 Carte d'expa.1 GRO3	Klemme2Expansion.1 GRO3	Bor. ter.2 Tarj. de expan.1 GRO3
M2 SE2	Mors. 2 scheda espan. 2 GRO3	Elec. terminal 2Expa. card 2GRO3	Borne élec.2 Carte d'expa.2 GRO3	Klemme2Expansion.2 GRO3	Bor. ter.2 Tarj. de expan.2 GRO3
M20	Sonde di pressione	Pressure sensor	Sonde de pression	Druckfühler	Sondas de presion
M21	Sonde di temperatura	Temperature sensor	Sonde de température	Temperaturfühler	Sondas de temperatura
M22	Sonde di temperatura	Temperature sensor	Sonde de température	Temperaturfühler	Sondas de temperatura
M23	Sonde di temperatura	Temperature sensor	Sonde de température	Temperaturfühler	Sondas de temperatura
M24	Sonde di temperatura	Temperature sensor	Sonde de température	Temperaturfühler	Sondas de temperatura
M25	Scheda di espansione	Expansion card	Carte d'expansion	Expansionssteuerrung	Tarjeta de expansion
M26	Scheda di espansione	Expansion card	Carte d'expansion	Expansionssteuerrung	Tarjeta de expansion
M3	Visualizzatore	Display	Visualisateur	Anzeiger	Visualizador
M3 SE1	Mors. 3 scheda espan. 1 GRO3	Elec. terminal 3Expa. card 1GRO3	Borne élec.3 Carte d'expa.1 GRO3	Klemme3Expansion.1 GRO3	Bor. ter.3 Tarj. de expan.1 GRO3
M3 SE2	Mors. 3 scheda espan. 2 GRO3	Elec. terminal 3Expa. card 2GRO3	Borne élec.3 Carte d'expa.2 GRO3	Klemme3Expansion.2 GRO3	Bor. ter.3 Tarj. de expan.2 GRO3
M4	Regolazione velocità ventilatori	fan speed regulation	Reg vit. ventil	reg. vel. ventilator	Reg. vel. ventil.
M5	Libera	Free	Libre	Frei	Libre
M6	Alimentazione sicurezze 24 V	Feeding 24V	Alimentaz.sicur. 24V	Stromversorgung 24V	Alimentaz.sicur. 24V
M6 SC	Morsetto 6 GRO3	Electric terminal 6 GRO3	Borne électrique 6 GRO3	Klemme 6 GRO3	Borne terminal 6 GRO3
M7	Comando remoto	remote control	Comande a distance	Fernsteuerung	Comando remoto
M7 SC	Morsetto 7 GRO3	Electric terminal 7 GRO3	Borne électrique 7 GRO3	Klemme 7 GRO3	Borne terminal 7 GRO3
M8	Sicurezze	Safeties	Sécurité communes	Gemeinsame sicherungen	Seguridades comunes
M8 SC	Morsetto 8 GRO3	Electric terminal 8 GRO3	Borne électrique 8 GRO3	Klemme 8 GRO3	Borne terminal 8 GRO3

Gli schemi elettrici sono soggetti ad aggiornamento; è opportuno fare riferimento allo schema elettrico allegato all'apparecchio.
Wiring diagrams are subject to modification. Therefore, always refer to the wiring diagram inside the unit.

COD. **40909.00** TYPE **NRA 1200 - 1350 - 1500 ° ° ° ° ° ° °F1-F3 LEGENDA**

CODE	DESCRIZIONE	DESCRIPTION	DESCRIPTION	BESCHREIBUNG	CARATERÍSTICAS
M9	Ingresso protezioni	Protection input	Entrée protections	Schutzvorrichtungen eintritt	Ingreso protecciones
M9 SC	Morsetto 9 GR03	Electric terminal 9 GR03	Borne électrique 9 GR03	Klemme 9 GR03	Borne terminal 9 GR03
MP1	Modulo protez. compressore	Compressor protection module	Module de protection comp.	kompressorschutzmodul	Protección interna compresor
MP1A	Modulo protez. compressore	Compressor protection module	Module de protection comp.	kompressorschutzmodul	Protección interna compresor
MP2	Modulo protez. compressore	Compressor protection module	Module de protection comp.	kompressorschutzmodul	Protección interna compresor
MP2A	Modulo protez. compressore	Compressor protection module	Module de protection comp.	kompressorschutzmodul	Protección interna compresor
MTA	Magnet. circuito ausiliario	Auxi. circuit thermal magn. cut-out	Magnétother. circuit auxiliaire	Schutzschalter Nebenkreis	Magnetotérmico circuito auxiliar
MTC1	Magnetortermico CP	CP magnetho-therma	Magnetho-thermique CP	Motorschutzschalter-CP	Magnetotérmico CP
MTC1A	Magnetortermico CP	CP magnetho-therma	Magnetho-thermique CP	Motorschutzschalter-CP	Magnetotérmico CP
MTC1B	Magnetortermico CP	CP magnetho-therma	Magnetho-thermique CP	Motorschutzschalter-CP	Magnetotérmico CP
MTC2	Magnetortermico CP	CP magnetho-therma	Magnetho-thermique CP	Motorschutzschalter-CP	Magnetotérmico CP
MTC2A	Magnetortermico CP	CP magnetho-therma	Magnetho-thermique CP	Motorschutzschalter-CP	Magnetotérmico CP
MTC2B	Magnetortermico CP	CP magnetho-therma	Magnetho-thermique CP	Motorschutzschalter-CP	Magnetotérmico CP
MTV1	Magneto termico ventilatore	Fan magneto-thermal	Magneto-thermique ventilateur	Motorschutzschalter ventilator	Magnetotermico motor ventil.
MTV2	Magneto termico ventilatore	Fan magneto-thermal	Magneto-thermique ventilateur	Motorschutzschalter ventilator	Magnetotermico motor ventil.
MV	Motore ventialtore	Fan motor	Moteur ventilateur	Ventilatormotor	Motor ventilador
MV1	Motore ventialtore	Fan motor	Moteur ventilateur	Ventilatormotor	Motor ventilador
MV2	Motore ventialtore	Fan motor	Moteur ventilateur	Ventilatormotor	Motor ventilador
N	Neutro	Power neutral	Neutre d'alimentation	Nullleiter Versorgung	Neutro d'alimentacón
PE	Terra	Earth	Mise à terre	Erdleitung	conexión a tierra
PR	Pannello comandi	Remote control	Panneau commandes	Bedienungstafel	Panel de comandos
R1 ... R6	Relé ausiliario	Auxiliary relay	Relais auxiliaire	Hilfsrelais	Relè
RC1	Resistenza olio CP	CP oil heater	Resistance huile CP	Karter heirung	Resistencia aceite CP
RC1A	Resistenza olio CP	CP oil heater	Resistance huile CP	Karter heirung	Resistencia aceite CP
RC2	Resistenza olio CP	CP oil heater	Resistance huile CP	Karter heirung	Resistencia aceite CP
RC2A	Resistenza olio CP	CP oil heater	Resistance huile CP	Karter heirung	Resistencia aceite CP
RCS	Relé controllo sequenza	Phase - sequence relay	relais sequenciel	Relais phasenreihenfolge	Secuencia fase + control tensión
RE	Resistenza scambiatore	Exchanger heater	Resistance echangerur	ELT heizung	Resist. anticon. evaporador
SET	Secondo Set	Second set	deuxieme set	Zweiter sollwert	Segundo set
SEZ.1	Linea CP	Supply line CP	Conduite d'alimentation CP	Vorlaufleitung CP	Conducto de suministro CP
SEZ.1A	Linea CP	Supply line CP	Conduite d'alimentation CP	Vorlaufleitung CP	Conducto de suministro CP
SEZ.2	Linea V	Supply line V	Conduite d'alimentation V	Vorlaufleitung V	Conducto de suministro V
SEZ.3	Linea RCS	Supply line RCS	Conduite d'alimentation RCS	Vorlaufleitung RCS	Conducto de suministro RCS
SEZ.4	Linea A	Supply line A	Conduite d'alimentation A	Vorlaufleitung A	Conducto de suministro A
SEV1/2	Sonda liquido evaporatore	Evaporator probe	Sonde évaporateur	Fühler für Verdampfer	Sonda evaporador
TAP1/2	Trasduttore alta pressione	High pressure trasducer	Trasducterur haute pression	HD-Drucktransmitter	Transductor de alta presión
TBP1/2	Trasduttore bassa pressione	Low pressure trasducer	Trasducterur basse pression	ND-Drucktransmitter	Transdutor de baja presión
TA	Termostato ambiente	Ambient thermostat			
TG1	Termostato gas premente	Discharge pipe thermostat	thermostat sur refoulement	Thermischer schutz-druckleitung	Termostato gas impelente
TG2	Termostato gas premente	Discharge pipe thermostat	thermostat sur refoulement	Thermischer schutz-druckleitung	Termostato gas impelente
TR	Trasformatore	Feeding voltage trasformer	Transformateur d'alimentation	Transformator	Transformador
TR1	Trasformatore	Feeding voltage trasformer	Transformateur d'alimentation	Transformator	Transformador
TSRE	Termostato sicurezza RE	RE Safety thermostat	Thermostat de securite RE	Sicherheitsthermostat RE	Termostato de seguridad RE
TV1	Termico ventilatore	Fan thermal protection	Protec. thermique ventilateur	Thermischer schutz ventilator	Protección motor del ventilador
TV1A	Termico ventilatore	Fan thermal protection	Protec. thermique ventilateur	Thermischer schutz ventilator	Protección motor del ventilador
TV2	Termico ventilatore	Fan thermal protection	Protec. thermique ventilateur	Thermischer schutz ventilator	Protección motor del ventilador
TV2A	Termico ventilatore	Fan thermal protection	Protec. thermique ventilateur	Thermischer schutz ventilator	Protección motor del ventilador
VB1	Elettrovalvola batteria	Coil valve	Vanne batterie	Ventil Warmetauscher	Válvula batería
VB2	Elettrovalvola batteria	Coil valve	Vanne batterie	Ventil Warmetauscher	Válvula batería
VR1	Elettrovalvola recupero totale	Total recovery valve	Vanne recuperation totale	Magnetventil Wärmerückgewin.	Válvula recuperación
VR2	Elettrovalvola recupero totale	Total recovery valve	Vanne recuperation totale	Magnetventil Wärmerückgewin.	Válvula recuperación
VRT1	Elettrovalvola recupero totale	Total recovery valve	Vanne recuperation totale	Magnetventil Wärmerückgewin.	Válvula recuperación
VRT2	Elettrovalvola recupero totale	Total recovery valve	Vanne recuperation totale	Magnetventil Wärmerückgewin.	Válvula recuperación
VSL1	Elettrovalvola interc. liquido	Liquid gate solenoid valve	Vanne solenoide clapet liquide	Magnetventil Fluessigkeitsleitung	Válvula interceptación líquido
VSL2	Elettrovalvola interc. liquido	Liquid gate solenoid valve	Vanne solenoide clapet liquide	Magnetventil Fluessigkeitsleitung	Válvula interceptación líquido
	Componenti non forniti	Components not supplied	Componsants non fournis	Nicht lieferare teile	Compon. no suministrados
	Componenti forniti optional	Optional components	Compons. fournis en option	Auf anfrage lieferbare teile	Accessorios
	Coll. da eseguire in cantiere	Con. to be wired on job dite	Raccord. a effect. ur chantier	Bauseitig urchzufehr. verdraht.	Conex. en el lugar de instalación

Les schémas électriques sont soumis à des mises à jour; se reporter au schéma électrique en pièce jointe à l'appareil.
Die elektrischen Schaltpläne können immer wieder geändert werden; es ist immer der mit dem Gerät mitgelieferte Schaltplan zu beachten.
Los esquemas eléctricos están sujetos a actualizaciones; es necesario consultar el esquema eléctrico adjunto al aparato.

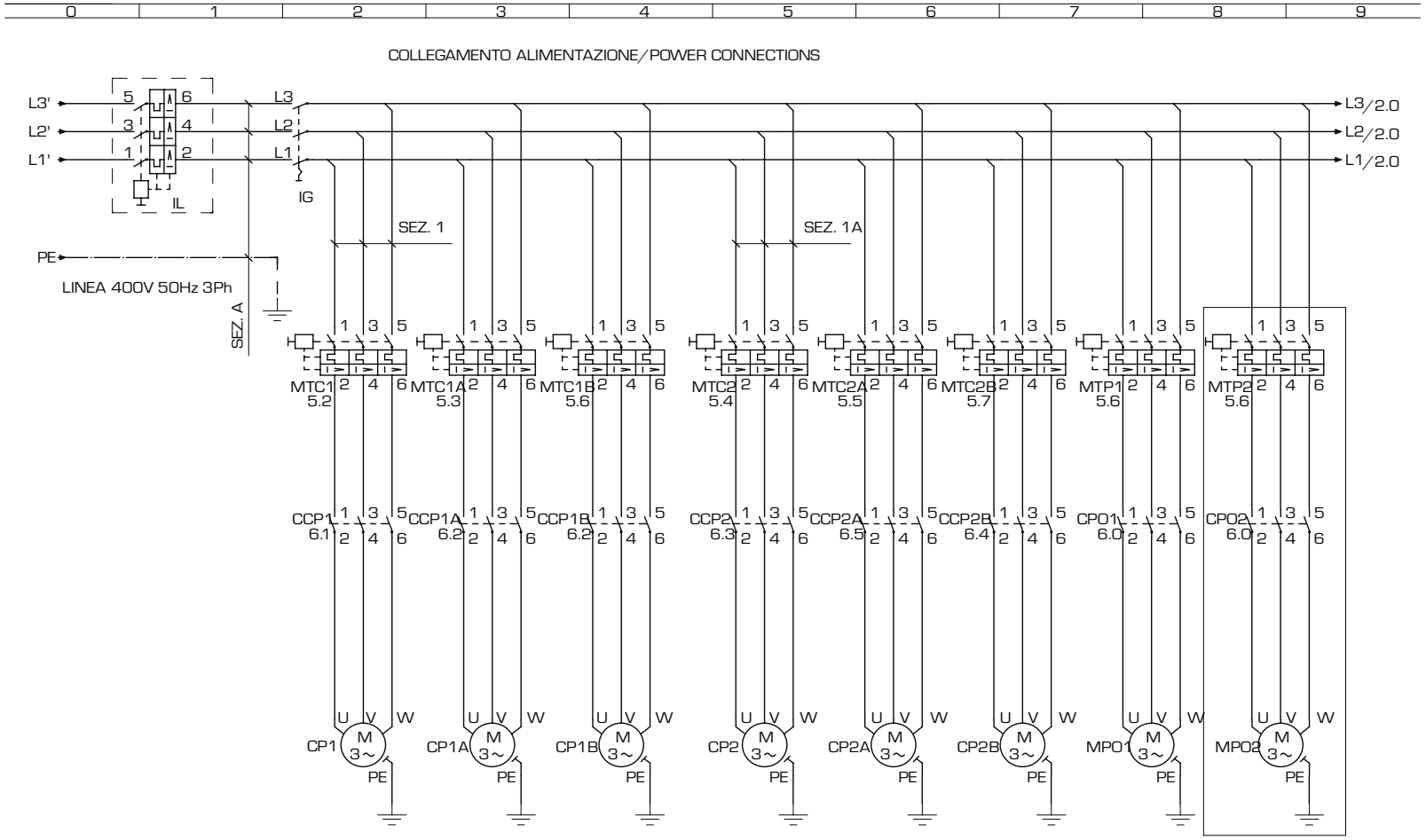

Gli schemi elettrici sono soggetti ad aggiornamento; è opportuno fare riferimento allo schema elettrico allegato all'apparecchio.
Wiring diagrams are subject to modification. Therefore, always refer to the wiring diagram inside the unit.

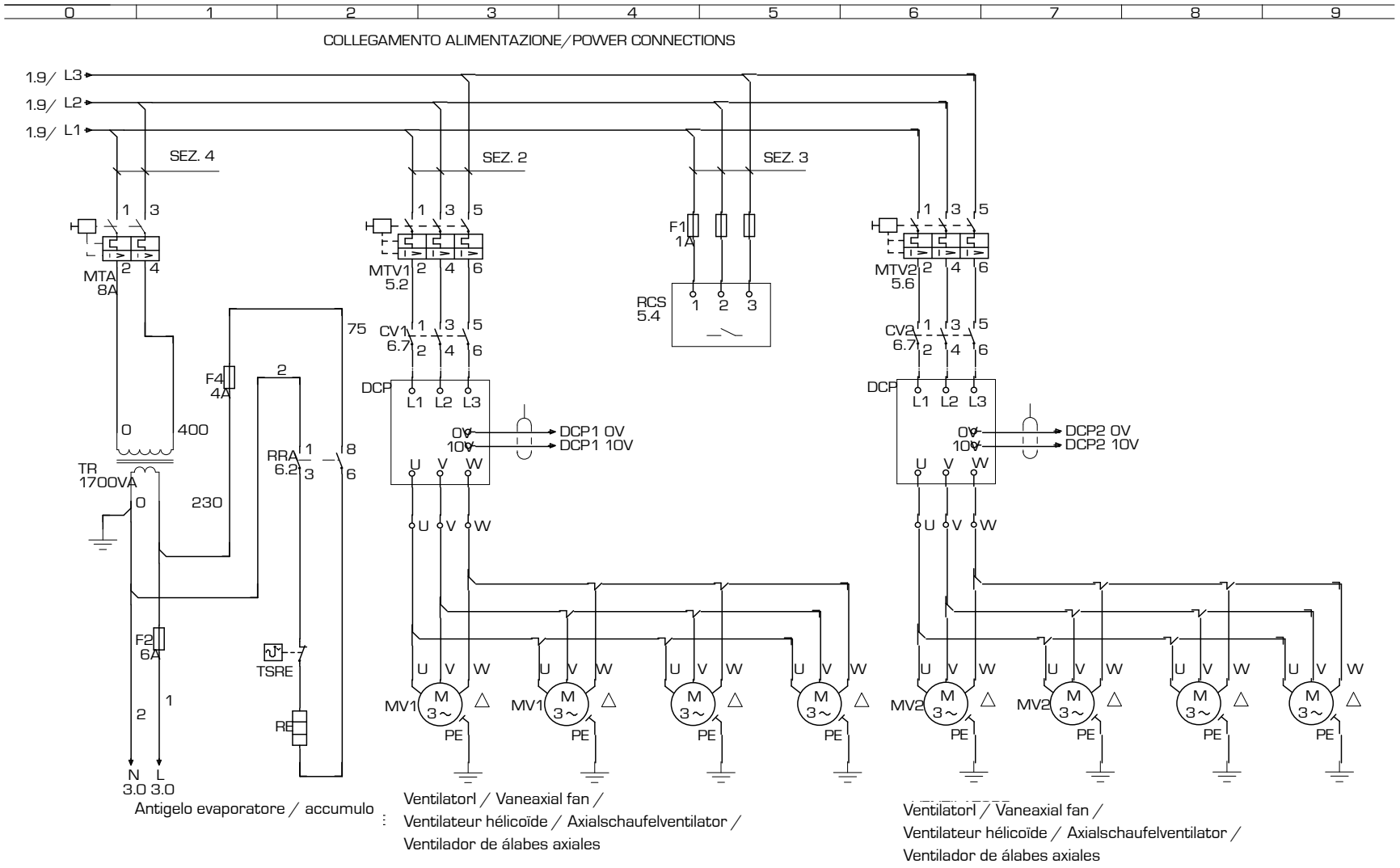

Les schémas électriques sont soumis à des mises à jour; se reporter au schéma électrique en pièce jointe à l'appareil.
Die elektrischen Schaltpläne können immer wieder geändert werden; es ist immer der mit dem Gerät mitgelieferte Schaltplan zu beachten.
Los esquemas eléctricos están sujetos a actualizaciones; es necesario consultar el esquema eléctrico adjunto al aparato.

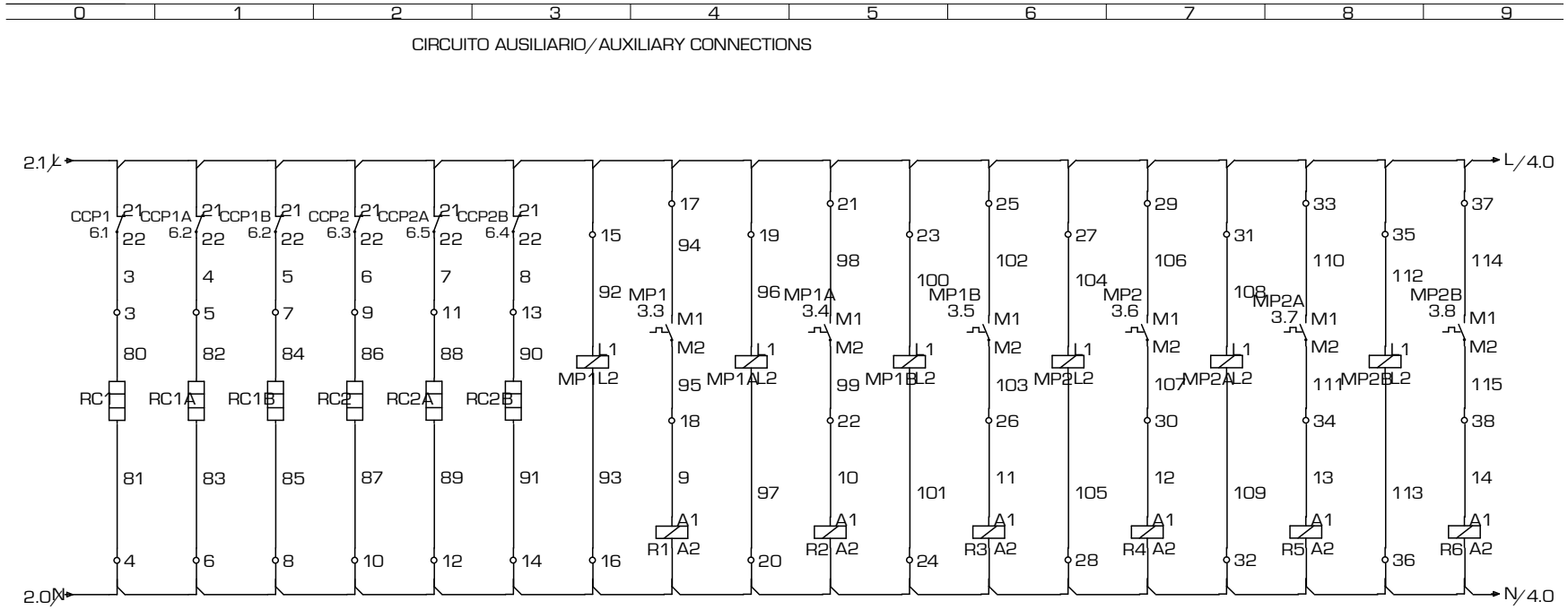

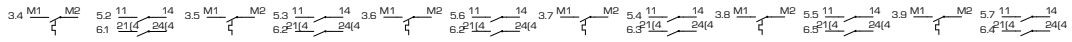

Gli schemi elettrici sono soggetti ad aggiornamento; è opportuno fare riferimento allo schema elettrico allegato all'apparecchio.
Wiring diagrams are subject to modification. Therefore, always refer to the wiring diagram inside the unit.

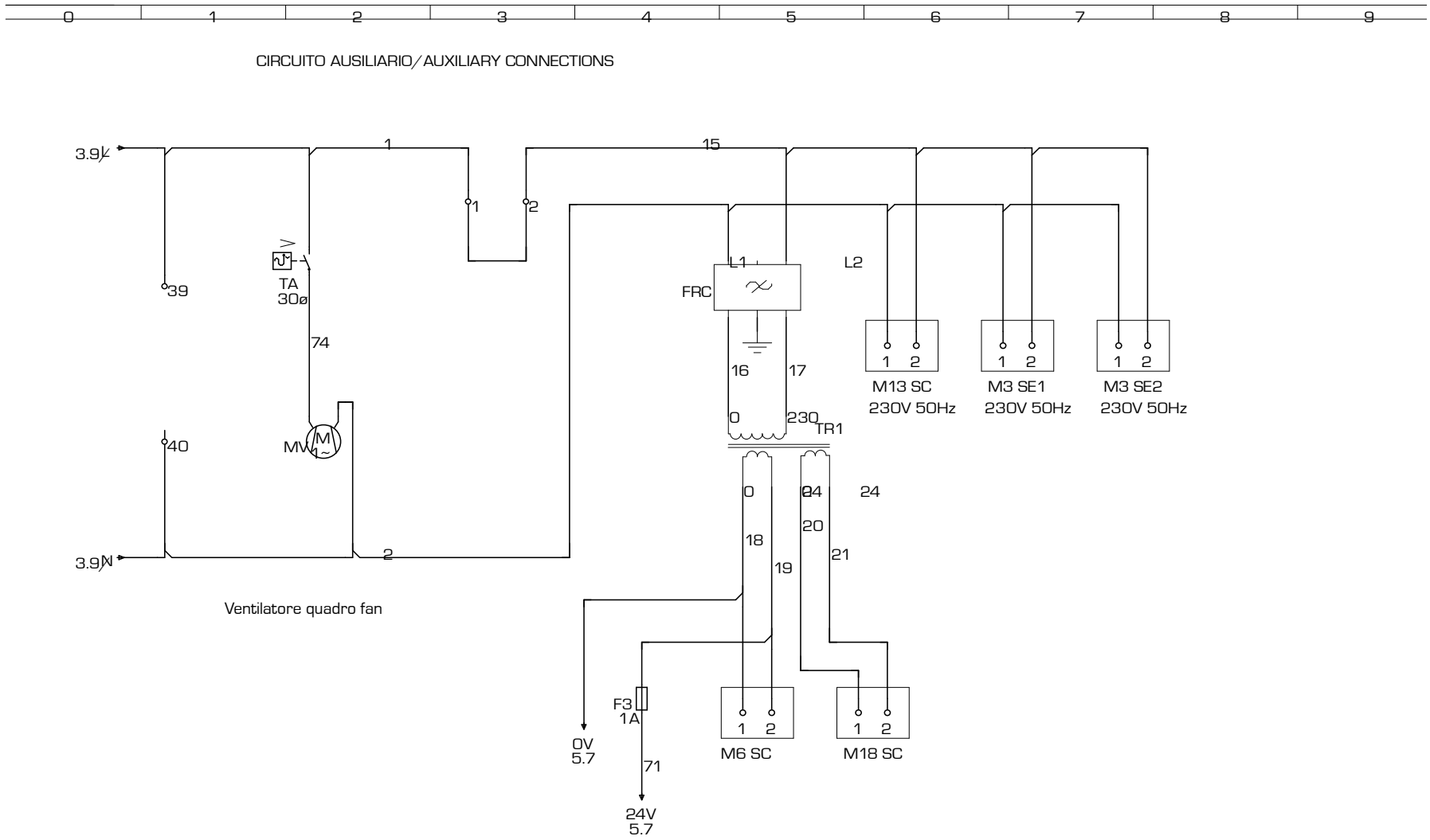

Les schémas électriques sont soumis à des mises à jour; se reporter au schéma électrique en pièce jointe à l'appareil.
Die elektrischen Schaltpläne können immer wieder geändert werden; es ist immer der mit dem Gerät mitgelieferte Schaltplan zu beachten.
Los esquemas eléctricos están sujetos a actualizaciones; es necesario consultar el esquema eléctrico adjunto al aparato.

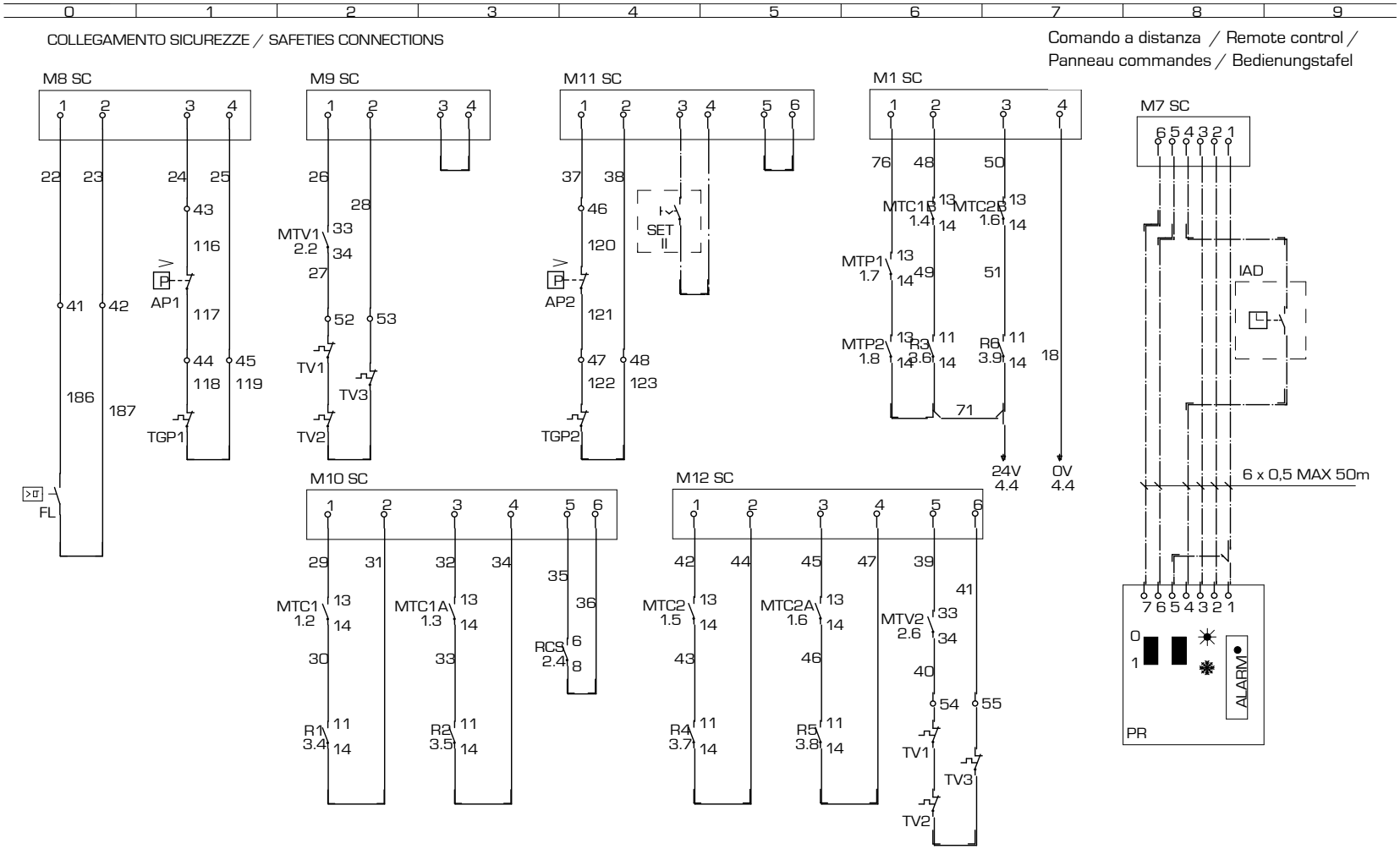

Gli schemi elettrici sono soggetti ad aggiornamento; è opportuno fare riferimento allo schema elettrico allegato all'apparecchio.
Wiring diagrams are subject to modification. Therefore, always refer to the wiring diagram inside the unit.

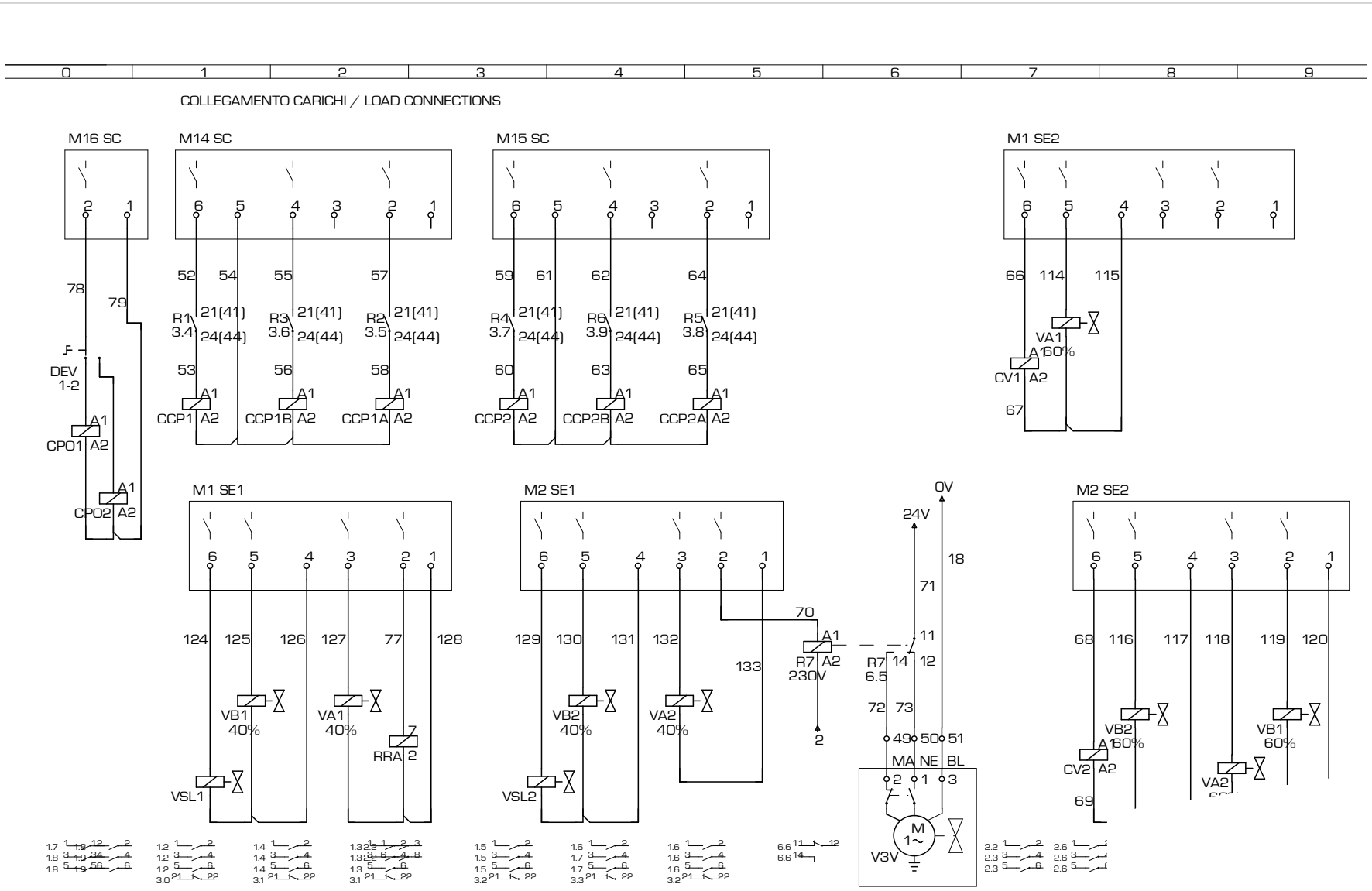

Les schémas électriques sont soumis à des mises à jour, se reporter au schéma électrique en pièce jointe à l'appareil.
Die elektrischen Schaltpläne können immer wieder geändert werden; es ist immer der mit dem Gerät mitgelieferte Schaltplan zu beachten.
Los esquemas eléctricos están sujetos a actualizaciones; es necesario consultar el esquema eléctrico adjunto al aparato.

ELECTRONIC CARD GR03 | FICHE ELECTRONIQUE | PLATINE GR03 | TARJETA ELETRÓNICA GR03

NOTA: La pagina 7/7 o 8/8 riporta la disposizione dei componenti nella scatola elettrica.

Note : Page 7/7 - 8/8 shows how to place the components in the electric box

La page 7/7 - 8/8 indique la disposition des composants dans le boîtier électrique

Anmerkung: Die Anordnung der Komponenten des Elt. Schaltschrankes ist auf Seite 7/7 - 8/8 angegeben

INDEX ◀ 7/8 ▶ 40909.10 pag 7/ 8

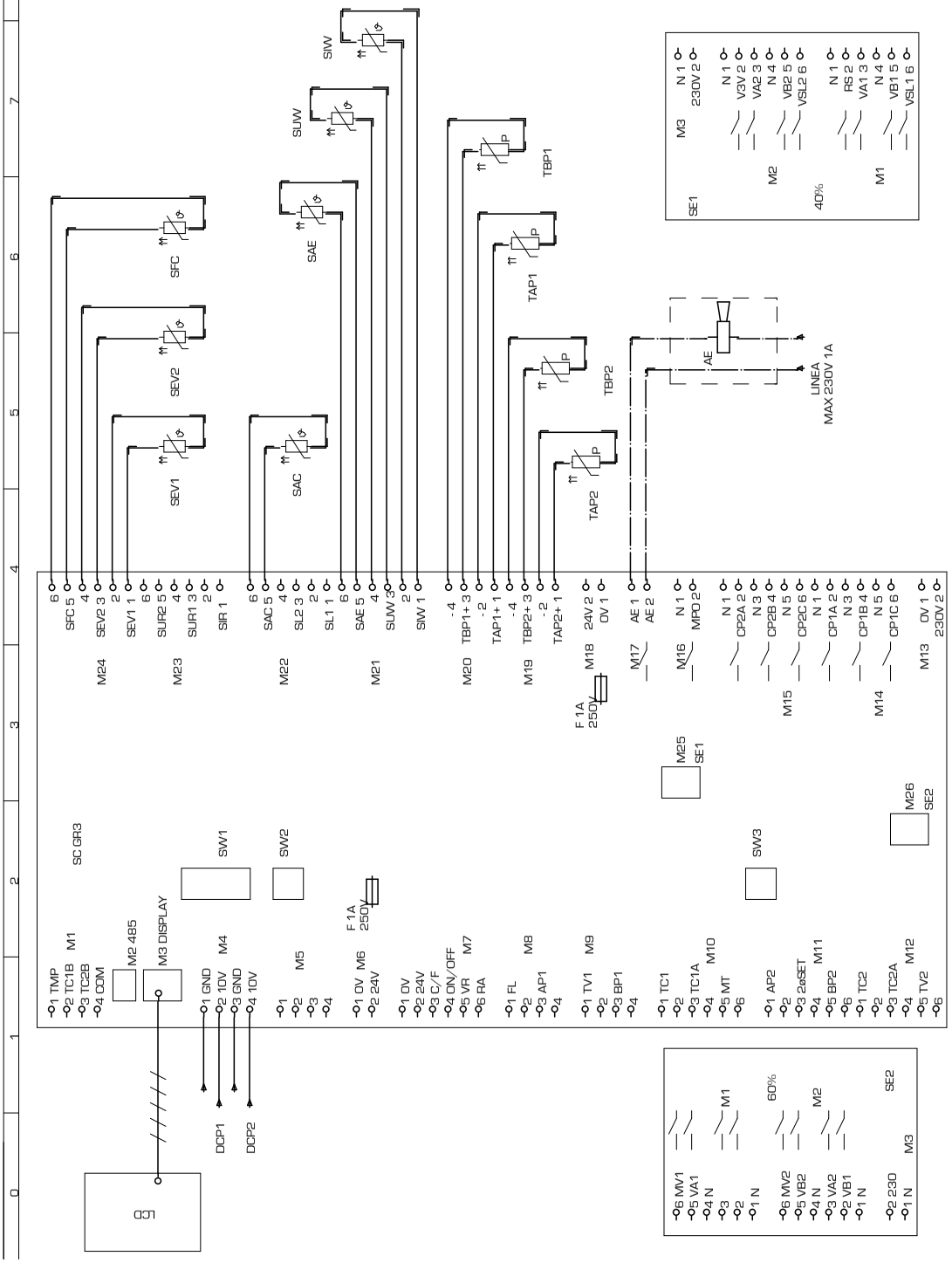

COD. **40909.10** TYPE **NRA 1200 - 1350 - 1500 ° ° ° ° ° ° °F2-F4 LEGENDA**

CODE	DESCRIZIONE	DESCRIPTION	DESCRIPTION	BESCHREIBUNG	CARATERÍSTICAS
AP1	Pres. di alta pressione	High pressure control	Pressotat haute pression	Hochdruckpressostat	Presóstato de alta presión
AP2	Pres. di alta pressione	High pressure control	Pressotat haute pression	Hochdruckpressostat	Presóstato de alta presión
BP1	Pres. di bassa pressione	Low pressure control	Presostat basse pression	Niederdruckpressotat	Presóde baja presión
BP2	Pres. di bassa pressione	Low pressure control	Presostat basse pression	Niederdruckpressotat	Presóde baja presión
CCP1	Contattore compressore	Compressor contactor	Contacteur compresseur	Kompressorschuetz	Contador CP
CCP1A	Contattore compressore	Compressor contactor	Contacteur compresseur	Kompressorschuetz	Contador CP
CCP1B	Contattore compressore	Compressor contactor	Contacteur compresseur	Kompressorschuetz	Contador CP
CCP2	Contattore compressore	Compressor contactor	Contacteur compresseur	Kompressorschuetz	Contador CP
CCP2A	Contattore compressore	Compressor contactor	Contacteur compresseur	Kompressorschuetz	Contador CP
CCP2B	Contattore compressore	Compressor contactor	Contacteur compresseur	Kompressorschuetz	Contador CP
CP1	Compressore	Compressor	compresseur	Kompressor	Compresor
CP1A	Compressore	Compressor	compresseur	Kompressor	Compresor
CP1B	Compressore	Compressor	compresseur	Kompressor	Compresor
CP2	Compressore	Compressor	compresseur	Kompressor	Compresor
CP2B	Compressore	Compressor	compresseur	Kompressor	Compresor
CPO	Contattore pompa	Pump contactor	Contacteur pompe	Schütz - pumpe	Contador bomba
CV1	temperature	Fan contactor	temperature 1	Ventilatorschuetz	Dispositivo para bajas
CV2	Contattore ventilatore	Fan contactor	Contacteur ventilateur	Ventilatorschuetz	Contador motores ventilador
DCP1	ventilatore	Low ambient temperature	ventilateur	winterregelung 1	Dispositivo para bajas
DCP2	Dispositivo basse	Low ambient temperature	Dispositif pour basse	winterregelung 2	temperaturas 1
FL	Flussostato	Flow swiitch	Fluxostat	Stroemungswaechter	Flujóstato
FRC	Filtro antidisturbo	anti-noise filter	Filtre antiparasites	entstoerfilter	Filtro antiruidos
IAD	Interruttore ausiliario	Auxiliary switch	Interrupteur auxiliairie	Hilfsschalter	Inter. acceso - apaga do a dista.
IG	Inerruttore generale	Main switch	Disjoncteur général	Hauptschalter	Interruptor general
IL	Interruttore di linea	Line switch	Interrupteur de ligne	Leitungsschalter	Interruptor de línea
L1	Linea	Supply line	Conduite d'alimentation	Vorlaufleitung	Conducto de suministro
L2	Linea	Supply line	Conduite d'alimentation	Vorlaufleitung	Conducto de suministro
L3	Linea	Supply line	Conduite d'alimentation	Vorlaufleitung	Conducto de suministro
M1	Ingresso protezioni	Protection input	Entrée protection	Schutzvorrishtungen eintritt	Ingreso protecciones
M1 SC	Morsetto 1 GRO3	Electric terminal 1 GRO3	Borne électrique 1 GRO3	Klemme1 GRO3	Borne terminal 1 GRO3
M1 SE1	Mors. 1 scheda espan. 1 GRO3	Elec. terminal 1Expa. card 2GRO3	Borne élec.1 Carte d'expa.1 GRO3	Klemme1Expansion.1 GRO3	Bor. ter. Tarjeta de expan.1 GRO3
M1 SE2	Mors. 1 scheda espan. 2 GRO3	Elec. terminal 1Expa. card 2GRO3	Borne élec.1 Carte d'expa.2 GRO3	Klemme1Expansion.2 GRO3	Bor. ter. Tarjeta de expan.2 GRO3
M10	Ingresso protezioni	Protection input	Entrée protections	Schutzvorrichtungen eintritt	Ingreso protecciones
M10 SC	Morsetto 10 GRO3	Electric terminal 10 GRO3	Borne électrique 10 GRO3	Klemme 10 GRO3	Borne terminal 10 GRO3
M11	Ingresso protezioni	Protection input	Entrée protections	Schutzvorrichtungen eintritt	Ingreso protecciones
M11 SC	Morsetto 11 GRO3	Electric terminal 11 GRO3	Borne électrique 11 GRO3	Klemme 11 GRO3	Borne terminal 11 GRO3
M12	Ingresso protezioni	Protection input	Entrée protections	Schutzvorrichtungen eintritt	Ingreso protecciones
M12 SC	Morsetto 12 GRO3	Electric terminal 12 GRO3	Borne électrique 12 GRO3	Klemme 12 GRO3	Borne terminal 12 GRO3
M13	Linea 230 V	230 V line	Ligne 230 V	Laintung 230 V	Linea 230 V
M13 SC	Morsetto 13 GRO3	Electric terminal 13 GRO3	Borne électrique 13 GRO3	Klemme1 GRO3	Borne terminal 13 GRO3
M14	Uscite	Output	Sorties	Ausgänge	Salidas
M14 SC	Morsetto 14 GRO3	Electric terminal 14 GRO3	Borne électrique 14 GRO3	Klemme 14 GRO3	Borne terminal 14 GRO3
M15	Uscite	Output	Sorties	Ausgänge	Salidas
M15 SC	Morsetto 15 GRO3	Electric terminal 15 GRO3	Borne électrique 15 GRO3	Klemme 15 GRO3	Borne terminal 15 GRO3
M16	Comando pompa	Start pump	Comande pompe	Steuerugnpumpe	Comando bomba
M16 SC	Morsetto 16 GRO3	Electric terminal 16 GRO3	Borne électrique 16 GRO3	Klemme 16 GRO3	Borne terminal 16 GRO3
M17	Allarme generale	General Alarm	Alarme generale	General alarm	Alarmas generales
M18	Alimentazione 24V	Feeding 24V	Alòimentation 24V	Stromversorgung 24V	Alimentacion 24V
M18 SC	Morsetto 18 GRO3	Electric terminal 18 GRO3	Borne électrique 18 GRO3	Klemme 18 GRO3	Borne terminal 18 GRO3
M19	Sonde di pressione	Pressure sensor	Sonde de pression	Druckfühler	Sondas de presion
M2	RS485	RS485	RS485	RS485	RS485
M2 SE1	Mors. 2 scheda espan. 1 GRO3	Elec. terminal 2Expa. card 1GRO3	Borne élec.2 Carte d'expa.1 GRO3	Klemme2Expansion.1 GRO3	Bor. ter.2 Tarj. de expan.1 GRO3
M2 SE2	Mors. 2 scheda espan. 2 GRO3	Elec. terminal 2Expa. card 2GRO3	Borne élec.2 Carte d'expa.2 GRO3	Klemme2Expansion.2 GRO3	Bor. ter.2 Tarj. de expan.2 GRO3
M20	Sonde di pressione	Pressure sensor	Sonde de pression	Druckfühler	Sondas de presion
M21	Sonde di temperatura	Temperature sensor	Sonde de température	Temperaturfühler	Sondas de temperatura
M22	Sonde di temperatura	Temperature sensor	Sonde de température	Temperaturfühler	Sondas de temperatura
M23	Sonde di temperatura	Temperature sensor	Sonde de température	Temperaturfühler	Sondas de temperatura
M24	Sonde di temperatura	Temperature sensor	Sonde de température	Temperaturfühler	Sondas de temperatura
M25	Scheda di espansione	Expansion card	Carte d'expansion	Expansionssteuerrung	Tarjeta de expansion
M26	Scheda di espansione	Expansion card	Carte d'expansion	Expansionssteuerrung	Tarjeta de expansion
M3	Visualizzatore	Display	Visualisateur	Anzeiger	Visualizador
M3 SE1	Mors. 3 scheda espan. 1 GRO3	Elec. terminal 3Expa. card 1GRO3	Borne élec.3 Carte d'expa.1 GRO3	Klemme3Expansion.1 GRO3	Bor. ter.3 Tarj. de expan.1 GRO3
M3 SE2	Mors. 3 scheda espan. 2 GRO3	Elec. terminal 3Expa. card 2GRO3	Borne élec.3 Carte d'expa.2 GRO3	Klemme3Expansion.2 GRO3	Bor. ter.3 Tarj. de expan.2 GRO3
M4	Regolazione velocità ventilatori	fan speed regulation	Reg vit. ventil	reg. vel. ventilator	Reg. vel. ventil.
M5	Libera	Free	Libre	Frei	Libre
M6	Alimentazione sicurezze 24 V	Feeding 24V	Alimentaz.sicur. 24V	Stromversorgung 24V	Alimentaz.sicur. 24V
M6 SC	Morsetto 6 GRO3	Electric terminal 6 GRO3	Borne électrique 6 GRO3	Klemme 6 GRO3	Borne terminal 6 GRO3
M7	Comando remoto	remote control	Comande a distance	Fernsteuerung	Comando remoto
M7 SC	Morsetto 7 GRO3	Electric terminal 7 GRO3	Borne électrique 7 GRO3	Klemme 7 GRO3	Borne terminal 7 GRO3
M8	Sicurezze	Safeties	Sécurité communes	Gemeinsame sicherungen	Seguridades comunes
M8 SC	Morsetto 8 GRO3	Electric terminal 8 GRO3	Borne électrique 8 GRO3	Klemme 8 GRO3	Borne terminal 8 GRO3

Les schémas électriques sont soumis à des mises à jour; se reporter au schéma électrique en pièce jointe à l'appareil.
Die elektrischen Schaltpläne können immer wieder geändert werden; es ist immer der mit dem Gerät mitgelieferte Schaltplan zu beachten.
Los esquemas eléctricos están sujetos a actualizaciones; es necesario consultar el esquema eléctrico adjunto al aparato.

COD. **40909.10** TYPE **NRA 1200 - 1350 - 1500 ° ° ° ° ° ° °F2-F4 LEGENDA**

CODE	DESCRIZIONE	DESCRIPTION	DESCRIPTION	BESCHREIBUNG	CARATERÍSTICAS
M9	Ingresso protezioni	Protection input	Entrée protections	Schutzvorrichtungen eintritt	Ingreso protecciones
M9 SC	Morsetto 9 GR03	Electric terminal 9 GR03	Borne électrique 9 GR03	Klemme 9 GR03	Borne terminal 9 GR03
MP1	Modulo protez. compressore	Compressor protection module	Module de protection comp.	kompressorschutzmodul	Protección interna compresor
MP1A	Modulo protez. compressore	Compressor protection module	Module de protection comp.	kompressorschutzmodul	Protección interna compresor
MP2	Modulo protez. compressore	Compressor protection module	Module de protection comp.	kompressorschutzmodul	Protección interna compresor
MP2A	Modulo protez. compressore	Compressor protection module	Module de protection comp.	kompressorschutzmodul	Protección interna compresor
MTA	Magnet. circuito ausiliario	Auxi. circuit thermal magn. cut-out	Magnétother. circuit auxiliaire	Schutzschalter Nebenkreis	Magnetotérmico circuito auxiliar
MTC1	Magnetortermico CP	CP magnetho-therma	Magnetho-thermique CP	Motorschutzschalter-CP	Magnetotérmico CP
MTC1A	Magnetortermico CP	CP magnetho-therma	Magnetho-thermique CP	Motorschutzschalter-CP	Magnetotérmico CP
MTC1B	Magnetortermico CP	CP magnetho-therma	Magnetho-thermique CP	Motorschutzschalter-CP	Magnetotérmico CP
MTC2	Magnetortermico CP	CP magnetho-therma	Magnetho-thermique CP	Motorschutzschalter-CP	Magnetotérmico CP
MTC2A	Magnetortermico CP	CP magnetho-therma	Magnetho-thermique CP	Motorschutzschalter-CP	Magnetotérmico CP
MTC2B	Magnetortermico CP	CP magnetho-therma	Magnetho-thermique CP	Motorschutzschalter-CP	Magnetotérmico CP
MTV1	Magneto termico ventilatore	Fan magneto-thermal	Magneto-thermique ventilateur	Motorschutzschalter ventilator	Magnetotermico motor ventil.
MTV2	Magneto termico ventilatore	Fan magneto-thermal	Magneto-thermique ventilateur	Motorschutzschalter ventilator	Magnetotermico motor ventil.
MV	Motore ventialtore	Fan motor	Moteur ventilateur	Ventilatormotor	Motor ventilador
MV1	Motore ventialtore	Fan motor	Moteur ventilateur	Ventilatormotor	Motor ventilador
MV2	Motore ventialtore	Fan motor	Moteur ventilateur	Ventilatormotor	Motor ventilador
N	Neutro	Power neutral	Neutre d'alimentation	Nullleiter Versorgung	Neutro d'alimentacón
PE	Terra	Earth	Mise à terre	Erdleitung	conexión a tierra
PR	Pannello comandi	Remote control	Panneau commandes	Bedienungstafel	Panel de comandos
R1 ... R6	Relé ausiliario	Auxiliary relay	Relais auxiliaire	Hilfsrelais	Relè
RC1	Resistenza olio CP	CP oil heater	Resistance huile CP	Karter heirung	Resistencia aceite CP
RC1A	Resistenza olio CP	CP oil heater	Resistance huile CP	Karter heirung	Resistencia aceite CP
RC2	Resistenza olio CP	CP oil heater	Resistance huile CP	Karter heirung	Resistencia aceite CP
RC2A	Resistenza olio CP	CP oil heater	Resistance huile CP	Karter heirung	Resistencia aceite CP
RCS	Relé controllo sequenza	Phase - sequence relay	relais sequenciel	Relais phasenreihenfolge	Secuencia fase + control tensión
RE	Resistenza scambiatore	Exchanger heater	Resistance echangerur	ELT heizung	Resist. anticon. evaporador
SET	Secondo Set	Second set	deuxieme set	Zweiter sollwert	Segundo set
SEZ.1	Linea CP	Supply line CP	Conduite d'alimentation CP	Vorlaufleitung CP	Conducto de suministro CP
SEZ.1A	Linea CP	Supply line CP	Conduite d'alimentation CP	Vorlaufleitung CP	Conducto de suministro CP
SEZ.2	Linea V	Supply line V	Conduite d'alimentation V	Vorlaufleitung V	Conducto de suministro V
SEZ.3	Linea RCS	Supply line RCS	Conduite d'alimentation RCS	Vorlaufleitung RCS	Conducto de suministro RCS
SEZ.4	Linea A	Supply line A	Conduite d'alimentation A	Vorlaufleitung A	Conducto de suministro A
SEV1/2	Sonda liquido evaporatore	Evaporator probe	Sonde évaporateur	Fühler für Verdampfer	Sonda evaporador
TAP1/2	Trasduttore alta pressione	High pressure trasducer	Trasducterur haute pression	HD-Drucktransmitter	Transductor de alta presión
TBP1/2	Trasduttore bassa pressione	Low pressure trasducer	Trasducterur basse pression	ND-Drucktransmitter	Transdutor de baja presión
TA	Termostato ambiente	Ambient thermostat			
TG1	Termostato gas premente	Discharge pipe thermostat	thermostat sur refoulement	Thermischer schutz-druckleitung	Termostato gas impelente
TG2	Termostato gas premente	Discharge pipe thermostat	thermostat sur refoulement	Thermischer schutz-druckleitung	Termostato gas impelente
TR	Trasformatore	Feeding voltage trasformer	Transformateur d'alimentation	Transformator	Transformador
TR1	Trasformatore	Feeding voltage trasformer	Transformateur d'alimentation	Transformator	Transformador
TSRE	Termostato sicurezza RE	RE Safety thermostat	Thermostat de securite RE	Sicherheitsthermostat RE	Termostato de seguridad RE
TV1	Termico ventilatore	Fan thermal protection	Protec. thermique ventilateur	Thermischer schutz ventilator	Protección motor del ventilador
TV1A	Termico ventilatore	Fan thermal protection	Protec. thermique ventilateur	Thermischer schutz ventilator	Protección motor del ventilador
TV2	Termico ventilatore	Fan thermal protection	Protec. thermique ventilateur	Thermischer schutz ventilator	Protección motor del ventilador
TV2A	Termico ventilatore	Fan thermal protection	Protec. thermique ventilateur	Thermischer schutz ventilator	Protección motor del ventilador
VB1	Elettrovalvola batteria	Coil valve	Vanne batterie	Ventil Warmetauscher	Válvula batería
VB2	Elettrovalvola batteria	Coil valve	Vanne batterie	Ventil Warmetauscher	Válvula batería
VR1	Elettrovalvola recupero totale	Total recovery valve	Vanne recuperation totale	Magnetventil Wärmerückgewin.	Válvula recuperación
VR2	Elettrovalvola recupero totale	Total recovery valve	Vanne recuperation totale	Magnetventil Wärmerückgewin.	Válvula recuperación
VRT1	Elettrovalvola recupero totale	Total recovery valve	Vanne recuperation totale	Magnetventil Wärmerückgewin.	Válvula recuperación
VRT2	Elettrovalvola recupero totale	Total recovery valve	Vanne recuperation totale	Magnetventil Wärmerückgewin.	Válvula recuperación
VSL1	Elettrovalvola interc. liquido	Liquid gate solenoid valve	Vanne solenoide clapet liquide	Magnetventil Fluessigkeitsleitung	Válvula interceptación líquido
VSL2	Elettrovalvola interc. liquido	Liquid gate solenoid valve	Vanne solenoide clapet liquide	Magnetventil Fluessigkeitsleitung	Válvula interceptación líquido
	Componenti non forniti	Components not supplied	Componsants non fournis	Nicht lieferare teile	Compon. no suministrados
	Componenti forniti optional	Optional components	Compons. fournis en option	Auf anfrage lieferbare teile	Accessorios
	Coll. da eseguire in cantiere	Con. to be wired on job dite	Raccord. a effect. ur chantier	Bauseitig urchzufehr. verdraht.	Conex. en el lugar de instalación

Gli schemi elettrici sono soggetti ad aggiornamento; è opportuno fare riferimento allo schema elettrico allegato all'apparecchio.
Wiring diagrams are subject to modification. Therefore, always refer to the wiring diagram inside the unit.

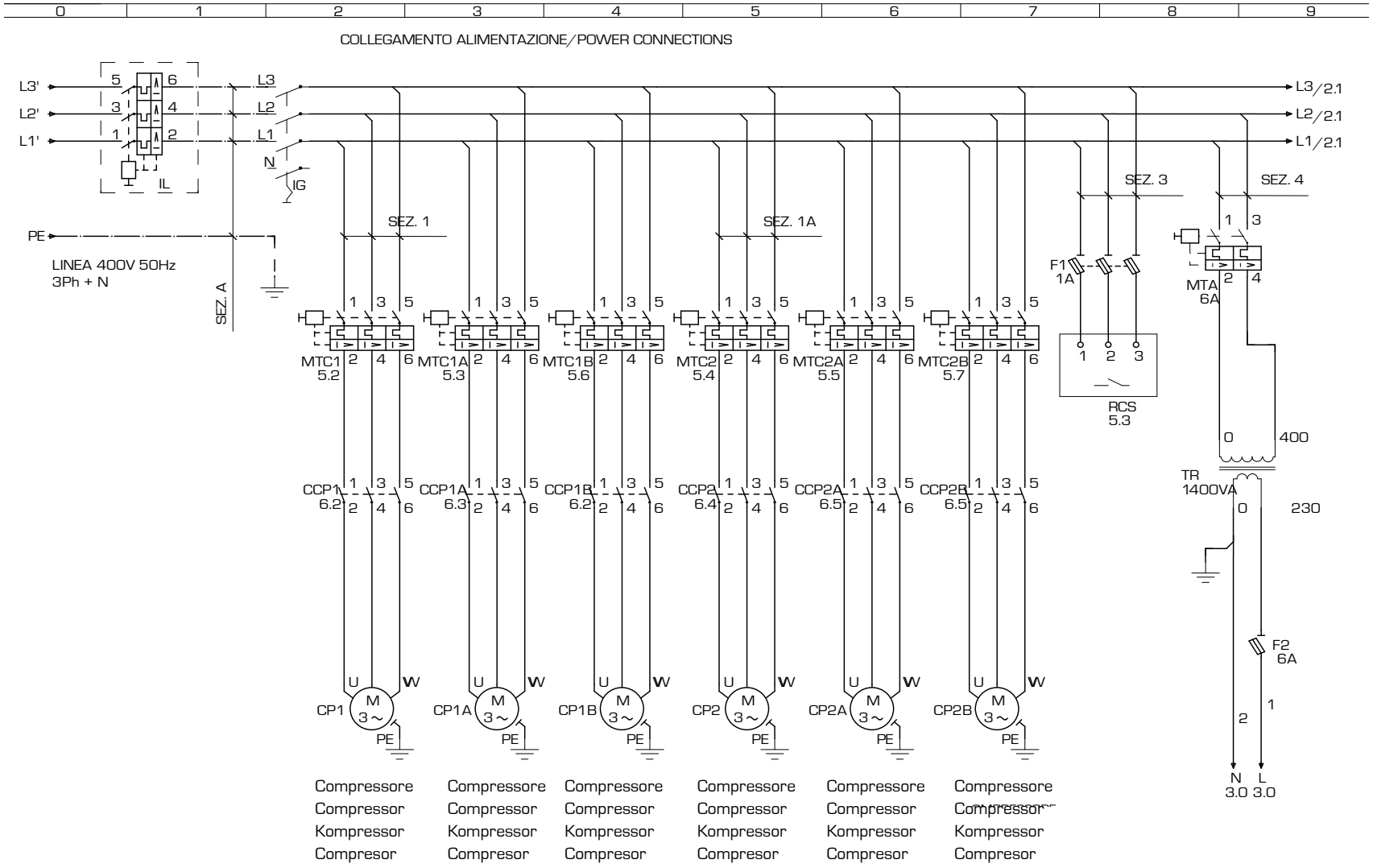

Les schémas électriques sont soumis à des mises à jour; se reporter au schéma électrique en pièce jointe à l'appareil.
Die elektrischen Schaltpläne können immer wieder geändert werden; es ist immer der mit dem Gerät mitgelieferte Schaltplan zu beachten.
Los esquemas eléctricos están sujetos a actualizaciones; es necesario consultar el esquema eléctrico adjunto al aparato.

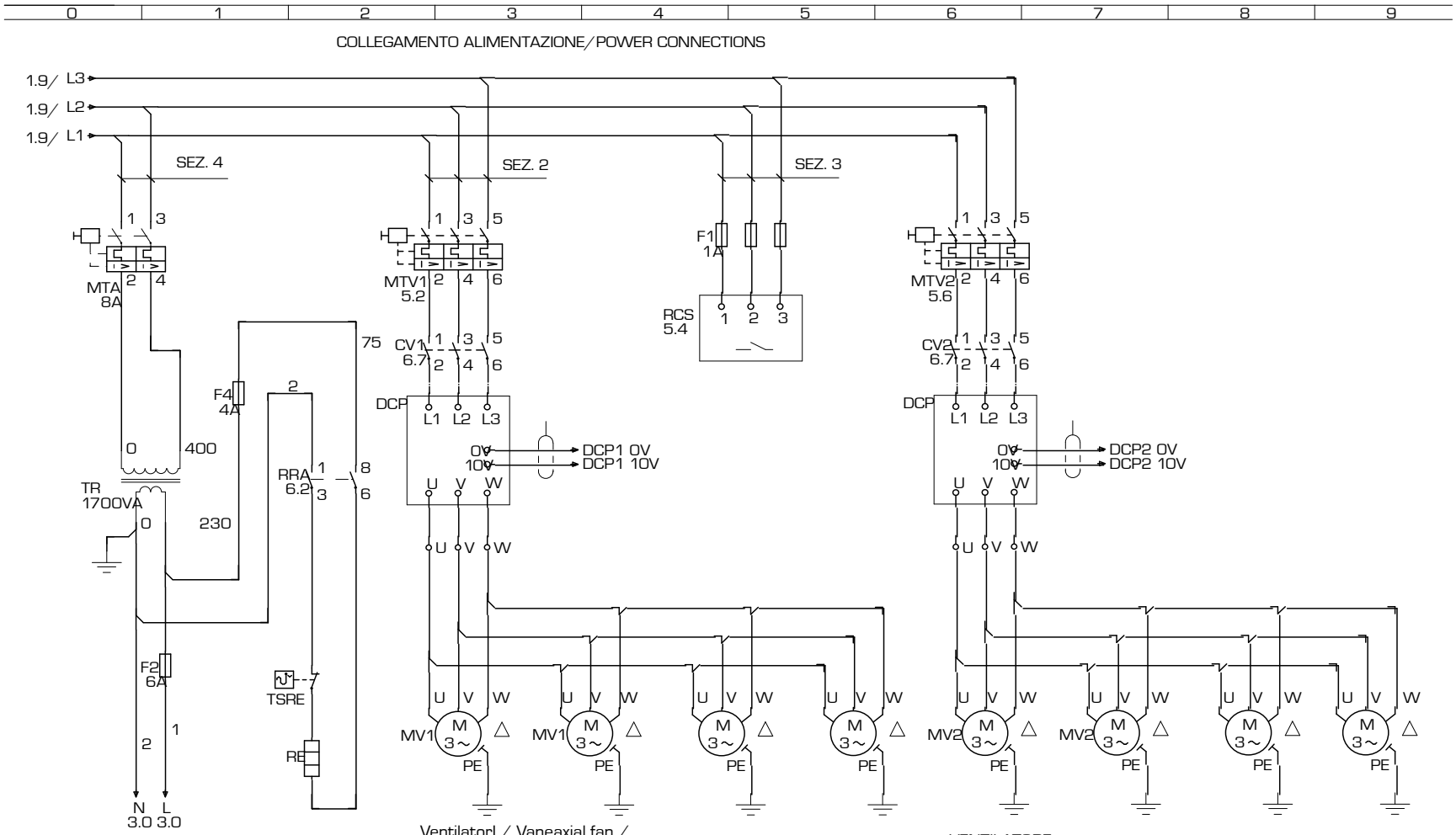

Gli schemi elettrici sono soggetti ad aggiornamento; è opportuno fare riferimento allo schema elettrico allegato all'apparecchio.
Wiring diagrams are subject to modification. Therefore, always refer to the wiring diagram inside the unit.

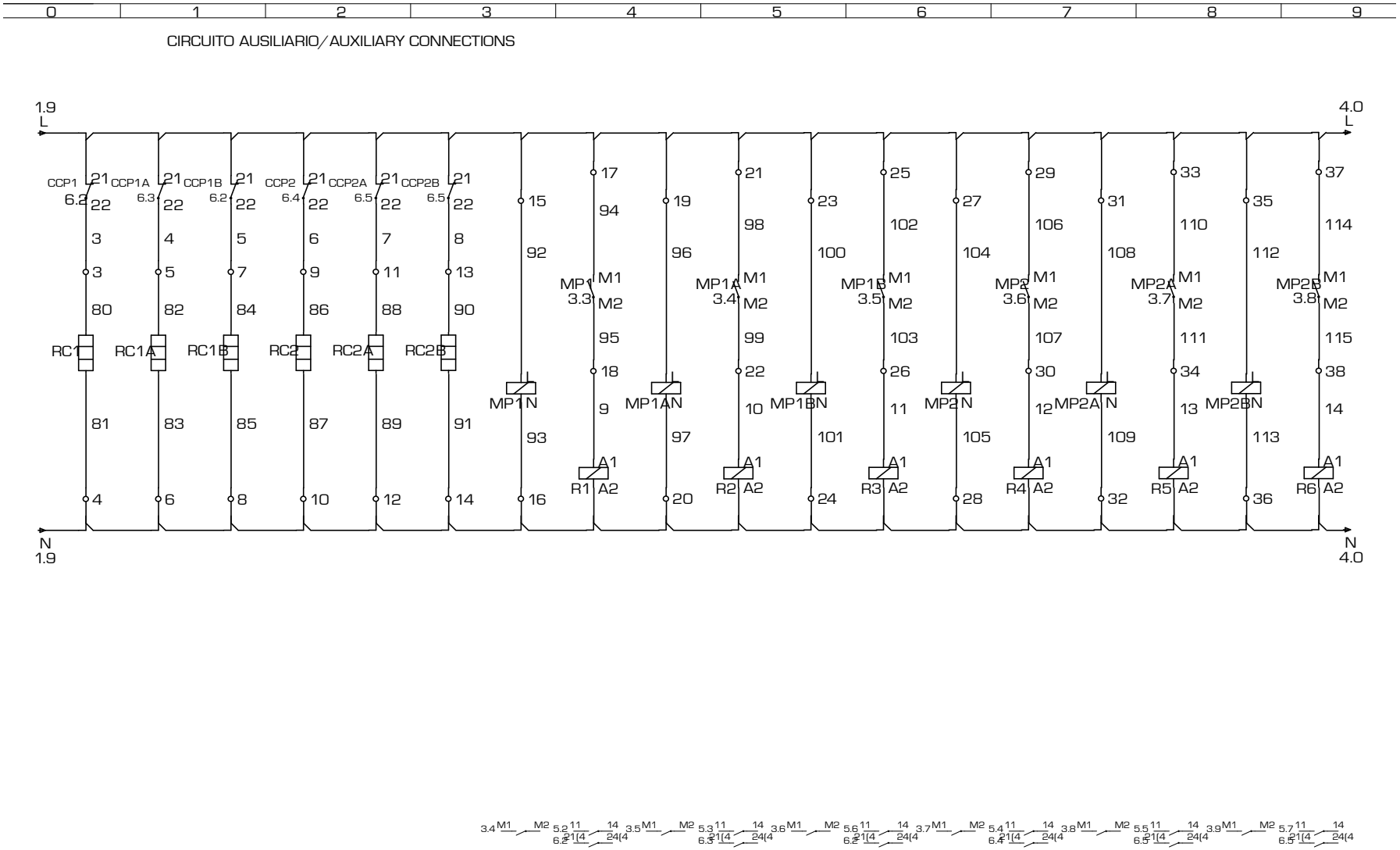

Les schémas électriques sont soumis à des mises à jour; se reporter au schéma électrique en pièce jointe à l'appareil.
Die elektrischen Schaltpläne können immer wieder geändert werden; es ist immer der mit dem Gerät mitgelieferte Schaltplan zu beachten.
Los esquemas eléctricos están sujetos a actualizaciones; es necesario consultar el esquema eléctrico adjunto al aparato.

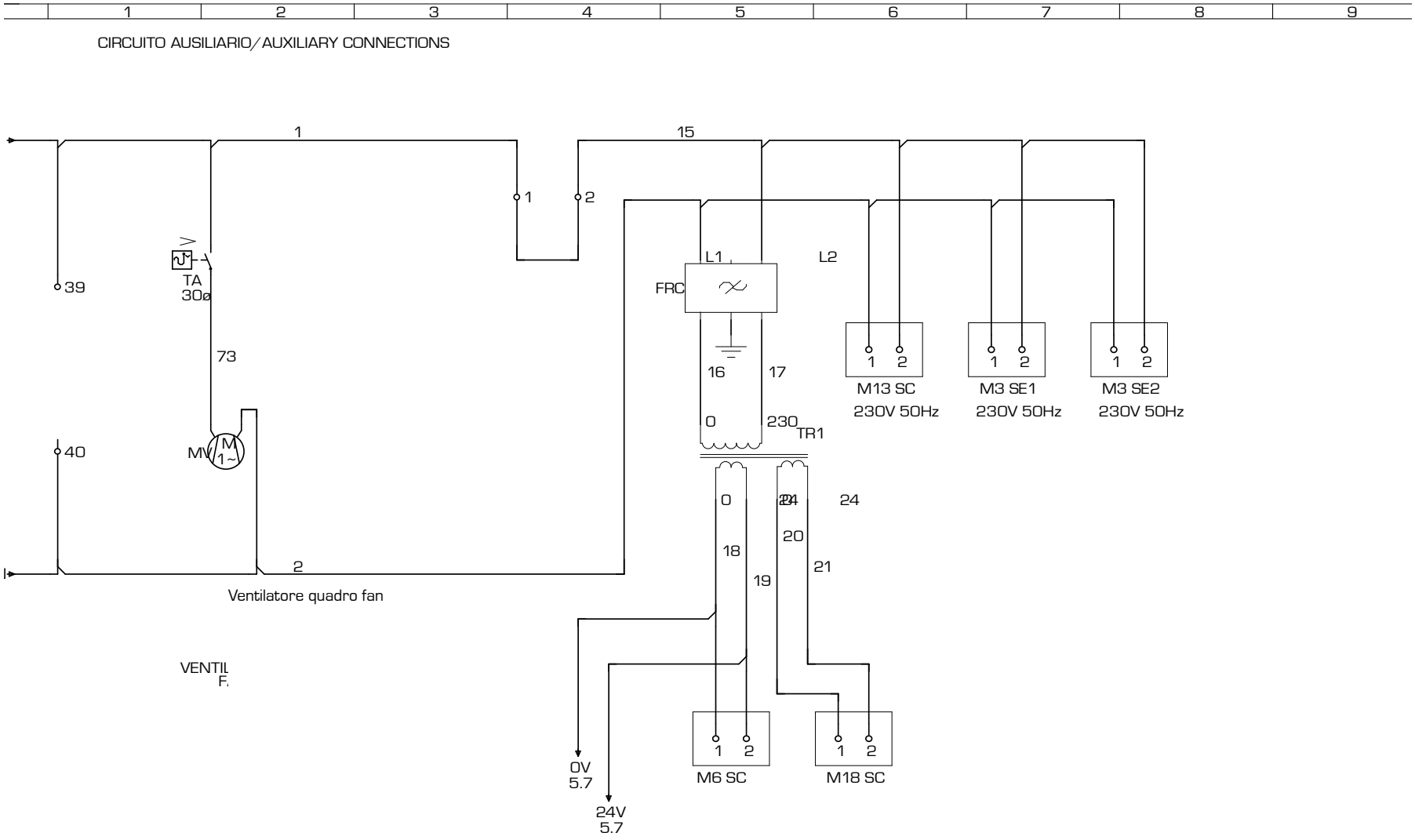

Gli schemi elettrici sono soggetti ad aggiornamento; è opportuno fare riferimento allo schema elettrico allegato all'apparecchio.
Wiring diagrams are subject to modification. Therefore, always refer to the wiring diagram inside the unit.

SAFETIES CONNECTIONS | BRANCHEMENT DISPOSITIFS SECURITE | ANSCHLUSS SICHERHEITSVORRICHTUNGEN | CONEXIÓN A LAS SEGURIDADES

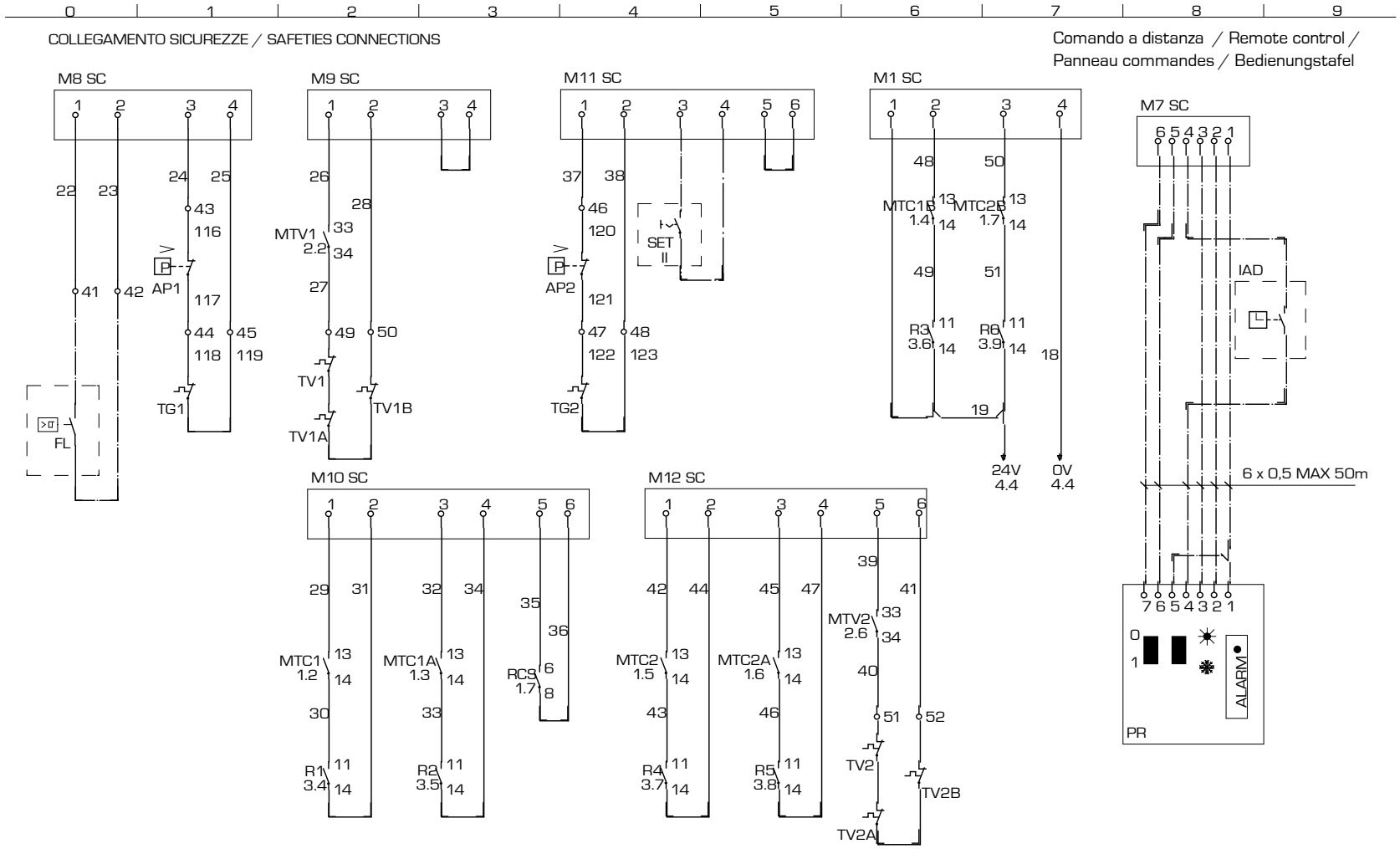

Les schémas électriques sont soumis à des mises à jour; se reporter au schéma électrique en pièce jointe à l'appareil.
Die elektrischen Schaltpläne können immer wieder geändert werden; es ist immer der mit dem Gerät mitgelieferte Schaltplan zu beachten.
Los esquemas eléctricos están sujetos a actualizaciones; es necesario consultar el esquema eléctrico adjunto al aparato.

COLLEGAMENTO CARICHI / LOAD CONNECTIONS

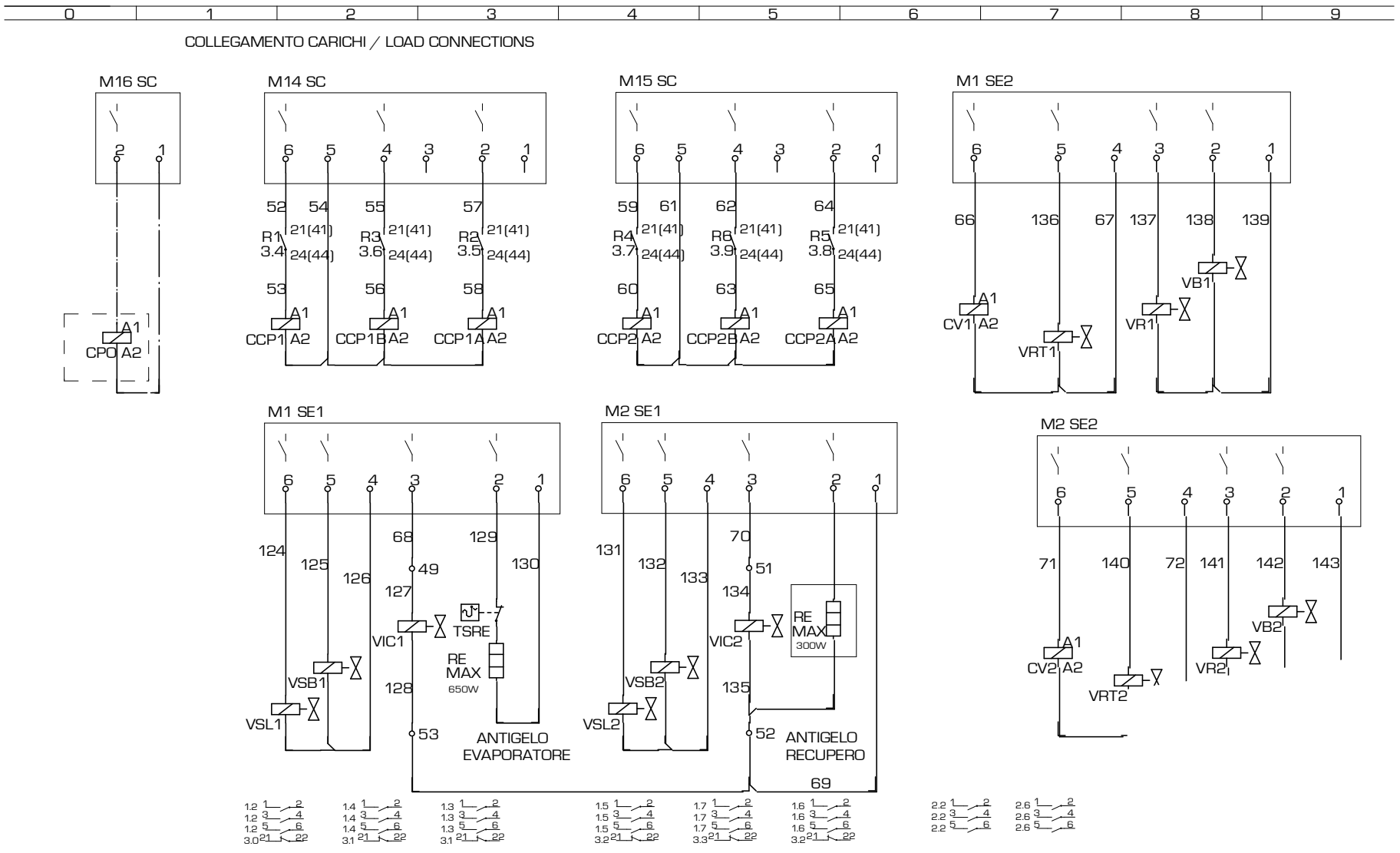

Gli schemi elettrici sono soggetti ad aggiornamento; è opportuno fare riferimento allo schema elettrico allegato all'apparecchio.
Wiring diagrams are subject to modification. Therefore, always refer to the wiring diagram inside the unit.

ELECTRONIC CARD GR03 | FICHE ELECTRONIQUE | PLATINE GR03 | TARJETA ELETRÓNICA GR03

NOTA: La pagina 7/7 o 8/8 riporta la disposizione dei componenti nella scatola elettrica.

Note : Page 7/7 - 8/8 shows how to place the components in the electric box

La page 7/7 - 8/8 indique la disposition des composants dans le boîtier électrique

Anmerkung: Die Anordnung der Komponenten des Elt. Schaltschrankes ist auf Seite 7/7 - 8/8 angegeben

40998.00 pag 7/ 8
INDEX ◀ 7/8

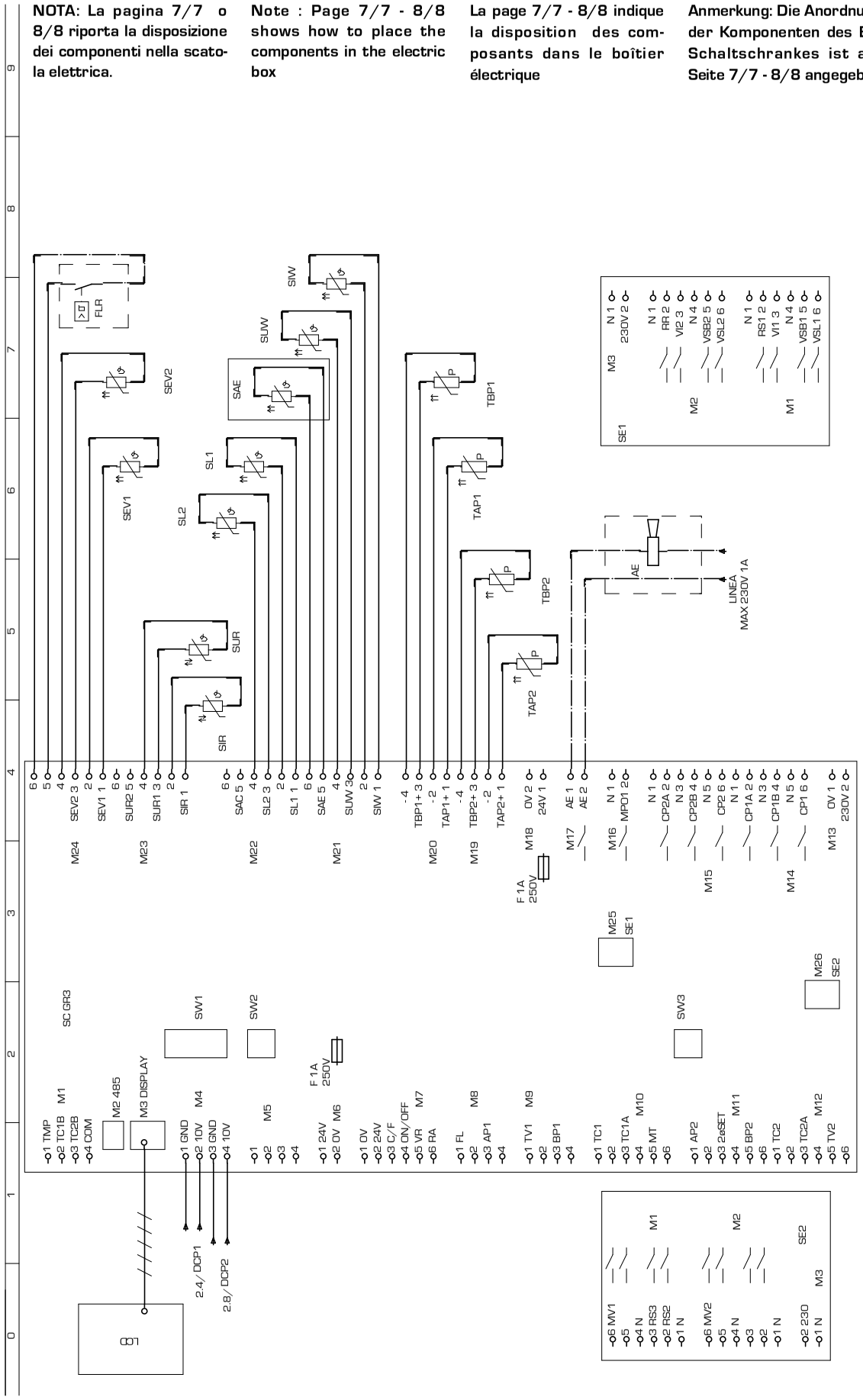

COD. **40998.00** TYPE **NRA 1200 - 1350 - 1500 ° H T ° ° ° ° 00 LEGENDA**

CODE	DESCRIZIONE	DESCRIPTION	DESCRIPTION	BESCHREIBUNG	CARATERÍSTICAS
AP1	Pres. di alta pressione	High pressure control	Pressotat haute pression	Hochdruckpressostat	Presóstato de alta presión
AP2	Pres. di alta pressione	High pressure control	Pressotat haute pression	Hochdruckpressostat	Presóstato de alta presión
BP1	Pres. di bassa pressione	Low pressure control	Presostat basse pression	Niederdruckpressotat	Presóde baja presión
BP2	Pres. di bassa pressione	Low pressure control	Presostat basse pression	Niederdruckpressotat	Presóde baja presión
CCP1	Contattore compressore	Compressor contactor	Contacteur compresseur	Kompressorschuetz	Contador CP
CCP1A	Contattore compressore	Compressor contactor	Contacteur compresseur	Kompressorschuetz	Contador CP
CCP1B	Contattore compressore	Compressor contactor	Contacteur compresseur	Kompressorschuetz	Contador CP
CCP2	Contattore compressore	Compressor contactor	Contacteur compresseur	Kompressorschuetz	Contador CP
CCP2A	Contattore compressore	Compressor contactor	Contacteur compresseur	Kompressorschuetz	Contador CP
CCP2B	Contattore compressore	Compressor contactor	Contacteur compresseur	Kompressorschuetz	Contador CP
CP1	Compressore	Compressor	compresseur	Kompressor	Compresor
CP1A	Compressore	Compressor	compresseur	Kompressor	Compresor
CP1B	Compressore	Compressor	compresseur	Kompressor	Compresor
CP2	Compressore	Compressor	compresseur	Kompressor	Compresor
CP2B	Compressore	Compressor	compresseur	Kompressor	Compresor
CPO	Contattore pompa	Pump contactor	Contacteur pompe	Schütz - pumpe	Contador bomba
CV1	temperature	Fan contactor	temperature 1	Ventilatorschuetz	Dispositivo para bajas
CV2	Contattore ventilatore	Fan contactor	Contacteur ventilateur	Ventilatorschuetz	Contador motores ventilador
DCP1	ventilatore	Low ambient temperature	ventilateur	winterregelung 1	Dispositivo para bajas
DCP2	Dispositivo basse	Low ambient temperature	Dispositif pour basse	winterregelung 2	temperaturas 1
FL	Flussostato	Flow swiitch	Fluxostat	Stroemungswaechter	Flujóstato
FRC	Filtro antidisturbo	anti-noise filter	Filtre antiparasites	entstoerfilter	Filtro antiruidos
IAD	Interruttore ausiliario	Auxiliary switch	Interrupteur auxiliairie	Hilfsschalter	Inter. acceso - apaga do a dista.
IG	Inerruttore generale	Main switch	Disjoncteur général	Hauptschalter	Interruptor general
IL	Interruttore di linea	Line switch	Interrupteur de ligne	Leitungsschalter	Interruptor de línea
L1	Linea	Supply line	Conduite d'alimentation	Vorlaufleitung	Conducto de suministro
L2	Linea	Supply line	Conduite d'alimentation	Vorlaufleitung	Conducto de suministro
L3	Linea	Supply line	Conduite d'alimentation	Vorlaufleitung	Conducto de suministro
M1	Ingresso protezioni	Protection input	Entrée protection	Schutzvorrishtungen eintritt	Ingreso protecciones
M1 SC	Morsetto 1 GR03	Electric terminal 1 GR03	Borne électrique 1 GR03	Klemme1 GR03	Borne terminal 1 GR03
M1 SE1	Mors. 1 scheda espan. 1 GR03	Elec. terminal 1Expa. card 2GR03	Borne élec.1 Carte d'expa.1 GR03	Klemme1Expansion.1 GR03	Bor. ter. Tarjeta de expan.1 GR03
M1 SE2	Mors. 1 scheda espan. 2 GR03	Elec. terminal 1Expa. card 2GR03	Borne élec.1 Carte d'expa.2 GR03	Klemme1Expansion.2 GR03	Bor. ter. Tarjeta de expan.2 GR03
M10	Ingresso protezioni	Protection input	Entrée protections	Schutzvorrichtungen eintritt	Ingreso protecciones
M10 SC	Morsetto 10 GR03	Electric terminal 10 GR03	Borne électrique 10 GR03	Klemme 10 GR03	Borne terminal 10 GR03
M11	Ingresso protezioni	Protection input	Entrée protections	Schutzvorrichtungen eintritt	Ingreso protecciones
M11 SC	Morsetto 11 GR03	Electric terminal 11 GR03	Borne électrique 11 GR03	Klemme 11 GR03	Borne terminal 11 GR03
M12	Ingresso protezioni	Protection input	Entrée protections	Schutzvorrichtungen eintritt	Ingreso protecciones
M12 SC	Morsetto 12 GR03	Electric terminal 12 GR03	Borne électrique 12 GR03	Klemme 12 GR03	Borne terminal 12 GR03
M13	Linea 230 V	230 V line	Ligne 230 V	Laintung 230 V	Linea 230 V
M13 SC	Morsetto 13 GR03	Electric terminal 13 GR03	Borne électrique 13 GR03	Klemme1 GR03	Borne terminal 13 GR03
M14	Uscite	Output	Sorties	Ausgänge	Salidas
M14 SC	Morsetto 14 GR03	Electric terminal 14 GR03	Borne électrique 14 GR03	Klemme 14 GR03	Borne terminal 14 GR03
M15	Uscite	Output	Sorties	Ausgänge	Salidas
M15 SC	Morsetto 15 GR03	Electric terminal 15 GR03	Borne électrique 15 GR03	Klemme 15 GR03	Borne terminal 15 GR03
M16	Comando pompa	Start pump	Comande pompe	Steuerugnpumpe	Comando bomba
M16 SC	Morsetto 16 GR03	Electric terminal 16 GR03	Borne électrique 16 GR03	Klemme 16 GR03	Borne terminal 16 GR03
M17	Allarme generale	General Alarm	Alarme generale	General alarm	Alarmas generales
M18	Alimentazione 24V	Feeding 24V	Alòimentation 24V	Stromversorgung 24V	Alimentacion 24V
M18 SC	Morsetto 18 GR03	Electric terminal 18 GR03	Borne électrique 18 GR03	Klemme 18 GR03	Borne terminal 18 GR03
M19	Sonde di pressione	Pressure sensor	Sonde de pression	Druckfühler	Sondas de presion
M2	RS485	RS485	RS485	RS485	RS485
M2 SE1	Mors. 2 scheda espan. 1 GR03	Elec. terminal 2Expa. card 1GR03	Borne élec.2 Carte d'expa.1 GR03	Klemme2Expansion.1 GR03	Bor. ter.2 Tarj. de expan.1 GR03
M2 SE2	Mors. 2 scheda espan. 2 GR03	Elec. terminal 2Expa. card 2GR03	Borne élec.2 Carte d'expa.2 GR03	Klemme2Expansion.2 GR03	Bor. ter.2 Tarj. de expan.2 GR03
M20	Sonde di pressione	Pressure sensor	Sonde de pression	Druckfühler	Sondas de presion
M21	Sonde di temperatura	Temperature sensor	Sonde de température	Temperaturfühler	Sondas de temperatura
M22	Sonde di temperatura	Temperature sensor	Sonde de température	Temperaturfühler	Sondas de temperatura
M23	Sonde di temperatura	Temperature sensor	Sonde de température	Temperaturfühler	Sondas de temperatura
M24	Sonde di temperatura	Temperature sensor	Sonde de température	Temperaturfühler	Sondas de temperatura
M25	Scheda di espansione	Expansion card	Carte d'expansion	Expansionssteuerrung	Tarjeta de expansion
M26	Scheda di espansione	Expansion card	Carte d'expansion	Expansionssteuerrung	Tarjeta de expansion
M3	Visualizzatore	Display	Visualisateur	Anzeiger	Visualizador
M3 SE1	Mors. 3 scheda espan. 1 GR03	Elec. terminal 3Expa. card 1GR03	Borne élec.3 Carte d'expa.1 GR03	Klemme3Expansion.1 GR03	Bor. ter.3 Tarj. de expan.1 GR03
M3 SE2	Mors. 3 scheda espan. 2 GR03	Elec. terminal 3Expa. card 2GR03	Borne élec.3 Carte d'expa.2 GR03	Klemme3Expansion.2 GR03	Bor. ter.3 Tarj. de expan.2 GR03
M4	Regolazione velocità ventilatori	fan speed regulation	Reg vit. ventil	reg. vel. ventilator	Reg. vel. ventil.
M5	Libera	Free	Libre	Frei	Libre
M6	Alimentazione sicurezze 24 V	Feeding 24V	Alimentaz.sicur. 24V	Stromversorgung 24V	Alimentaz.sicur. 24V
M6 SC	Morsetto 6 GR03	Electric terminal 6 GR03	Borne électrique 6 GR03	Klemme 6 GR03	Borne terminal 6 GR03
M7	Comando remoto	remote control	Comande a distance	Fernsteuerung	Comando remoto
M7 SC	Morsetto 7 GR03	Electric terminal 7 GR03	Borne électrique 7 GR03	Klemme 7 GR03	Borne terminal 7 GR03
M8	Sicurezze	Safeties	Sécurité communes	Gemeinsame sicherungen	Seguridades comunes
M8 SC	Morsetto 8 GR03	Electric terminal 8 GR03	Borne électrique 8 GR03	Klemme 8 GR03	Borne terminal 8 GR03

Gli schemi elettrici sono soggetti ad aggiornamento; è opportuno fare riferimento allo schema elettrico allegato all'apparecchio.
Wiring diagrams are subject to modification. Therefore, always refer to the wiring diagram inside the unit.

COD. **40998.00** TYPE **NRA 1200 - 1350 - 1500 ° H T ° ° ° ° 00 LEGENDA**

CODE	DESCRIZIONE	DESCRIPTION	DESCRIPTION	BESCHREIBUNG	CARATERÍSTICAS
M9	Ingresso protezioni	Protection input	Entrée protections	Schutzvorrichtungen eintritt	Ingreso protecciones
M9 SC	Morsetto 9 GR03	Electric terminal 9 GR03	Borne électrique 9 GR03	Klemme 9 GR03	Borne terminal 9 GR03
MP1	Modulo protez. compressore	Compressor protection module	Module de protection comp.	kompressorschutzmodul	Protección interna compresor
MP1A	Modulo protez. compressore	Compressor protection module	Module de protection comp.	kompressorschutzmodul	Protección interna compresor
MP2	Modulo protez. compressore	Compressor protection module	Module de protection comp.	kompressorschutzmodul	Protección interna compresor
MP2A	Modulo protez. compressore	Compressor protection module	Module de protection comp.	kompressorschutzmodul	Protección interna compresor
MTA	Magnet. circuito ausiliario	Auxi. circuit thermal magn. cut-out	Magnétother. circuit auxiliaire	Schutzschalter Nebenkreis	Magnetotérmico circuito auxiliar
MTC1	Magnetortermico CP	CP magnetho-therma	Magnetho-thermique CP	Motorschutzschalter-CP	Magnetotérmico CP
MTC1A	Magnetortermico CP	CP magnetho-therma	Magnetho-thermique CP	Motorschutzschalter-CP	Magnetotérmico CP
MTC1B	Magnetortermico CP	CP magnetho-therma	Magnetho-thermique CP	Motorschutzschalter-CP	Magnetotérmico CP
MTC2	Magnetortermico CP	CP magnetho-therma	Magnetho-thermique CP	Motorschutzschalter-CP	Magnetotérmico CP
MTC2A	Magnetortermico CP	CP magnetho-therma	Magnetho-thermique CP	Motorschutzschalter-CP	Magnetotérmico CP
MTC2B	Magnetortermico CP	CP magnetho-therma	Magnetho-thermique CP	Motorschutzschalter-CP	Magnetotérmico CP
MTV1	Magneto termico ventilatore	Fan magneto-thermal	Magneto-thermique ventilateur	Motorschutzschalter ventilator	Magnetotermico motor ventil.
MTV2	Magneto termico ventilatore	Fan magneto-thermal	Magneto-thermique ventilateur	Motorschutzschalter ventilator	Magnetotermico motor ventil.
MV	Motore ventialtore	Fan motor	Moteur ventilateur	Ventilatormotor	Motor ventilador
MV1	Motore ventialtore	Fan motor	Moteur ventilateur	Ventilatormotor	Motor ventilador
MV2	Motore ventialtore	Fan motor	Moteur ventilateur	Ventilatormotor	Motor ventilador
N	Neutro	Power neutral	Neutre d'alimentation	Nullleiter Versorgung	Neutro d'alimentacón
PE	Terra	Earth	Mise à terre	Erdleitung	conexión a tierra
PR	Pannello comandi	Remote control	Panneau commandes	Bedienungstafel	Panel de comandos
R1 ... R6	Relé ausiliario	Auxiliary relay	Relais auxiliaire	Hilfsrelais	Relè
RC1	Resistenza olio CP	CP oil heater	Resistance huile CP	Karter heirung	Resistencia aceite CP
RC1A	Resistenza olio CP	CP oil heater	Resistance huile CP	Karter heirung	Resistencia aceite CP
RC2	Resistenza olio CP	CP oil heater	Resistance huile CP	Karter heirung	Resistencia aceite CP
RC2A	Resistenza olio CP	CP oil heater	Resistance huile CP	Karter heirung	Resistencia aceite CP
RCS	Relé controllo sequenza	Phase - sequence relay	relais sequenciel	Relais phasenreihenfolge	Secuencia fase + control tensión
RE	Resistenza scambiatore	Exchanger heater	Resistance echangerur	ELT heizung	Resist. anticon. evaporador
SET	Secondo Set	Second set	deuxieme set	Zweiter sollwert	Segundo set
SEZ.1	Linea CP	Supply line CP	Conduite d'alimentation CP	Vorlaufleitung CP	Conducto de suministro CP
SEZ.1A	Linea CP	Supply line CP	Conduite d'alimentation CP	Vorlaufleitung CP	Conducto de suministro CP
SEZ.2	Linea V	Supply line V	Conduite d'alimentation V	Vorlaufleitung V	Conducto de suministro V
SEZ.3	Linea RCS	Supply line RCS	Conduite d'alimentation RCS	Vorlaufleitung RCS	Conducto de suministro RCS
SEZ.4	Linea A	Supply line A	Conduite d'alimentation A	Vorlaufleitung A	Conducto de suministro A
SEV1/2	Sonda liquido evaporatore	Evaporator probe	Sonde évaporateur	Fühler für Verdampfer	Sonda evaporador
TAP1/2	Trasduttore alta pressione	High pressure trasducer	Trasducterur haute pression	HD-Drucktransmitter	Transductor de alta presión
TBP1/2	Trasduttore bassa pressione	Low pressure trasducer	Trasducterur basse pression	ND-Drucktransmitter	Transdutor de baja presión
TA	Termostato ambiente	Ambient thermostat			
TG1	Termostato gas premente	Discharge pipe thermostat	thermostat sur refoulement	Thermischer schutz-druckleitung	Termostato gas impelente
TG2	Termostato gas premente	Discharge pipe thermostat	thermostat sur refoulement	Thermischer schutz-druckleitung	Termostato gas impelente
TR	Trasformatore	Feeding voltage trasformer	Transformateur d'alimentation	Transformator	Transformador
TR1	Trasformatore	Feeding voltage trasformer	Transformateur d'alimentation	Transformator	Transformador
TSRE	Termostato sicurezza RE	RE Safety thermostat	Thermostat de securite RE	Sicherheitsthermostat RE	Termostato de seguridad RE
TV1	Termico ventilatore	Fan thermal protection	Protec. thermique ventilateur	Thermischer schutz ventilator	Protección motor del ventilador
TV1A	Termico ventilatore	Fan thermal protection	Protec. thermique ventilateur	Thermischer schutz ventilator	Protección motor del ventilador
TV2	Termico ventilatore	Fan thermal protection	Protec. thermique ventilateur	Thermischer schutz ventilator	Protección motor del ventilador
TV2A	Termico ventilatore	Fan thermal protection	Protec. thermique ventilateur	Thermischer schutz ventilator	Protección motor del ventilador
VB1	Elettrovalvola batteria	Coil valve	Vanne batterie	Ventil Warmetauscher	Válvula batería
VB2	Elettrovalvola batteria	Coil valve	Vanne batterie	Ventil Warmetauscher	Válvula batería
VR1	Elettrovalvola recupero totale	Total recovery valve	Vanne recuperation totale	Magnetventil Wärmerückgewin.	Válvula recuperación
VR2	Elettrovalvola recupero totale	Total recovery valve	Vanne recuperation totale	Magnetventil Wärmerückgewin.	Válvula recuperación
VRT1	Elettrovalvola recupero totale	Total recovery valve	Vanne recuperation totale	Magnetventil Wärmerückgewin.	Válvula recuperación
VRT2	Elettrovalvola recupero totale	Total recovery valve	Vanne recuperation totale	Magnetventil Wärmerückgewin.	Válvula recuperación
VSL1	Elettrovalvola interc. liquido	Liquid gate solenoid valve	Vanne solenoide clapet liquide	Magnetventil Fluessigkeitsleitung	Válvula interceptación líquido
VSL2	Elettrovalvola interc. liquido	Liquid gate solenoid valve	Vanne solenoide clapet liquide	Magnetventil Fluessigkeitsleitung	Válvula interceptación líquido
	Componenti non forniti	Components not supplied	Componsants non fournis	Nicht lieferare teile	Compon. no suministrados
	Componenti forniti optional	Optional components	Compons. fournis en option	Auf anfrage lieferbare teile	Accessorios
_ _ _ _	Coll. da eseguire in cantiere	Con. to be wired on job dite	Raccord. a effect. ur chantier	Bauseitig urchzufehr. verdraht.	Conex. en el lugar de instalación

Les schémas électriques sont soumis à des mises à jour; se reporter au schéma électrique en pièce jointe à l'appareil.
Die elektrischen Schaltpläne können immer wieder geändert werden; es ist immer der mit dem Gerät mitgelieferte Schaltplan zu beachten.
Los esquemas eléctricos están sujetos a actualizaciones; es necesario consultar el esquema eléctrico adjunto al aparato.

Power Connections | Branchement alimentation | Anschluss spannungsversorgung | Conexion alimentación

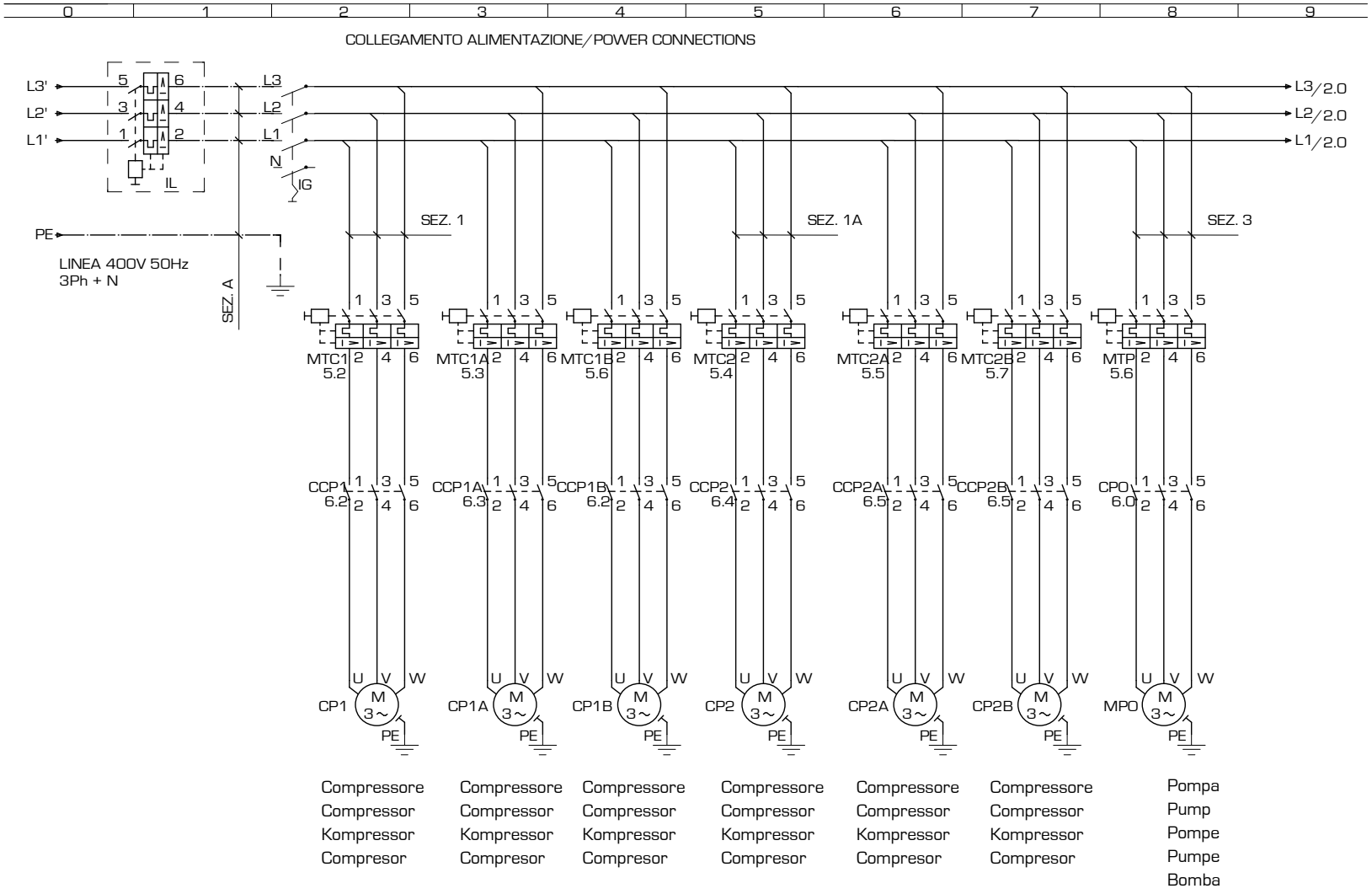

INDEX 1/8

Gli schemi elettrici sono soggetti ad aggiornamento; è opportuno fare riferimento allo schema elettrico allegato all'apparecchio.
Wiring diagrams are subject to modification. Therefore, always refer to the wiring diagram inside the unit.

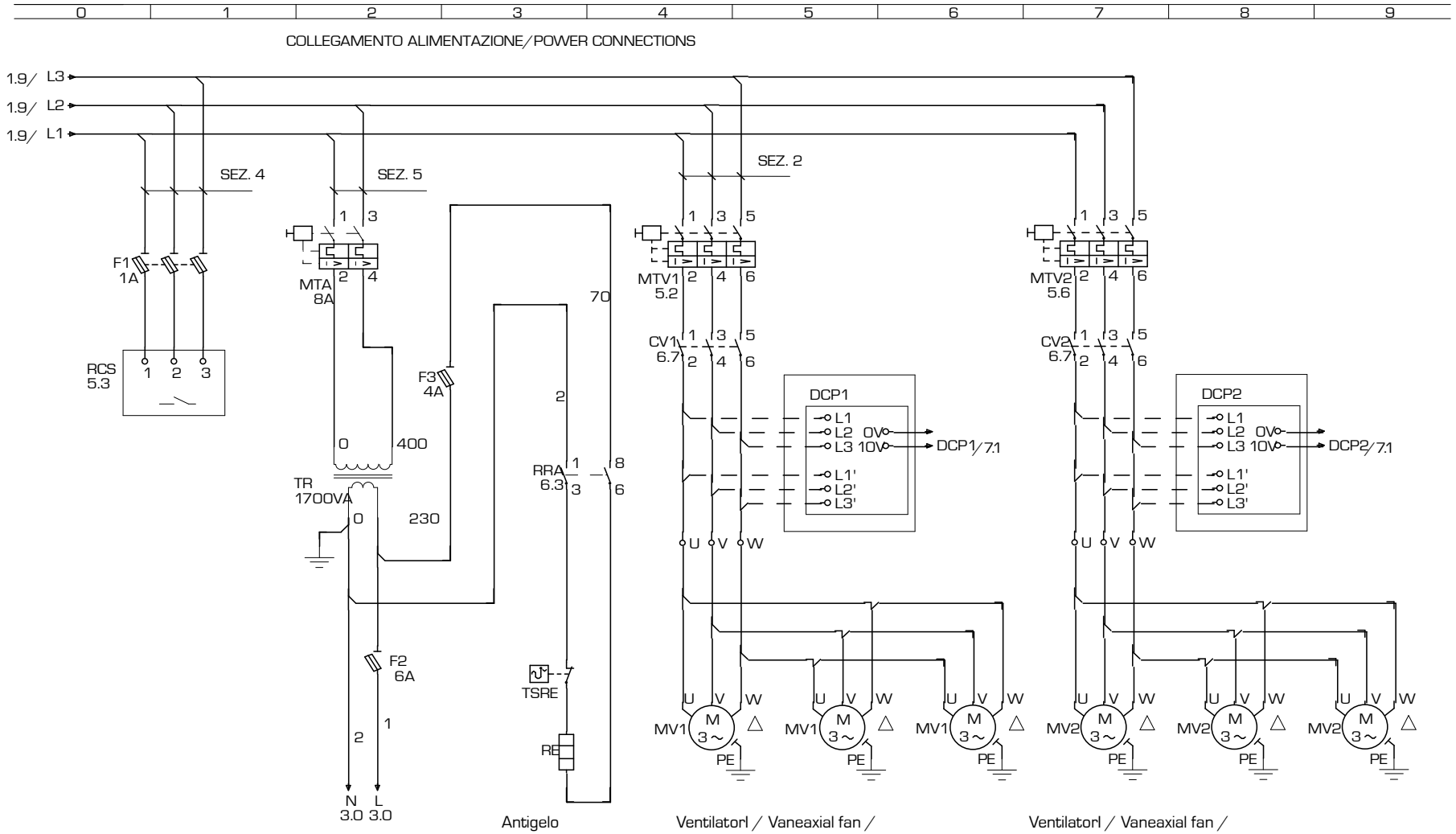

Antigelo evaporatore accumulo

Ventilatorl / Vaneaxial fan / Ventilateur hélicoïde / Axialschaufelventilator / Ventilador de álabes axiales

Ventilatorl / Vaneaxial fan / Ventilateur hélicoïde / Axialschaufelventilator / Ventilador de álabes axiales

Les schémas électriques sont soumis à des mises à jour; se reporter au schéma électrique en pièce jointe à l'appareil.
Die elektrischen Schaltpläne können immer wieder geändert werden; es ist immer der mit dem Gerät mitgelieferte Schaltplan zu beachten.
Los esquemas eléctricos están sujetos a actualizaciones; es necesario consultar el esquema eléctrico adjunto al aparato.

AUXILIARY CONNECTIONS | CIRCUITS AUXILIAIRES | NEBENSTROMKREIS | CIRCUITO AUXILIAR

CIRCUITO AUSILIARIO/AUXILIARY CONNECTIONS

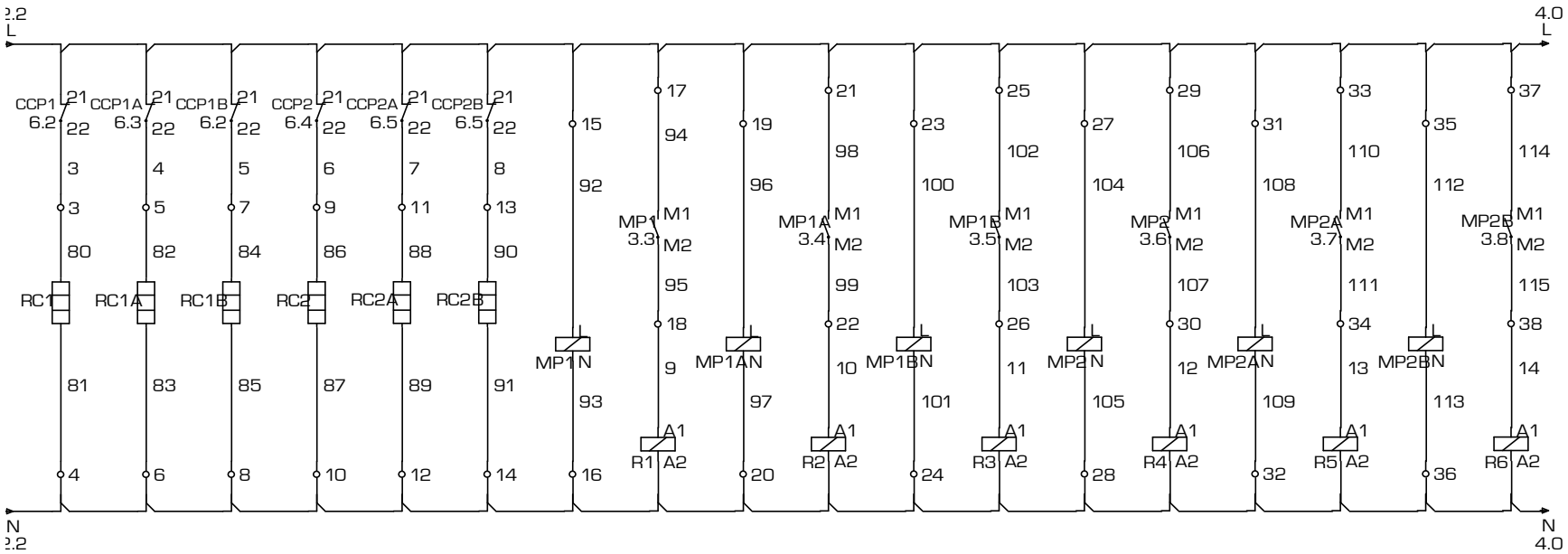

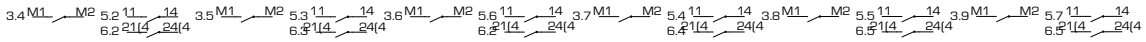

INDEX ◀ 3/8 ▶ 41000.00 pag 3/ 8

Gli schemi elettrici sono soggetti ad aggiornamento; è opportuno fare riferimento allo schema elettrico allegato all'apparecchio.
Wiring diagrams are subject to modification. Therefore, always refer to the wiring diagram inside the unit.

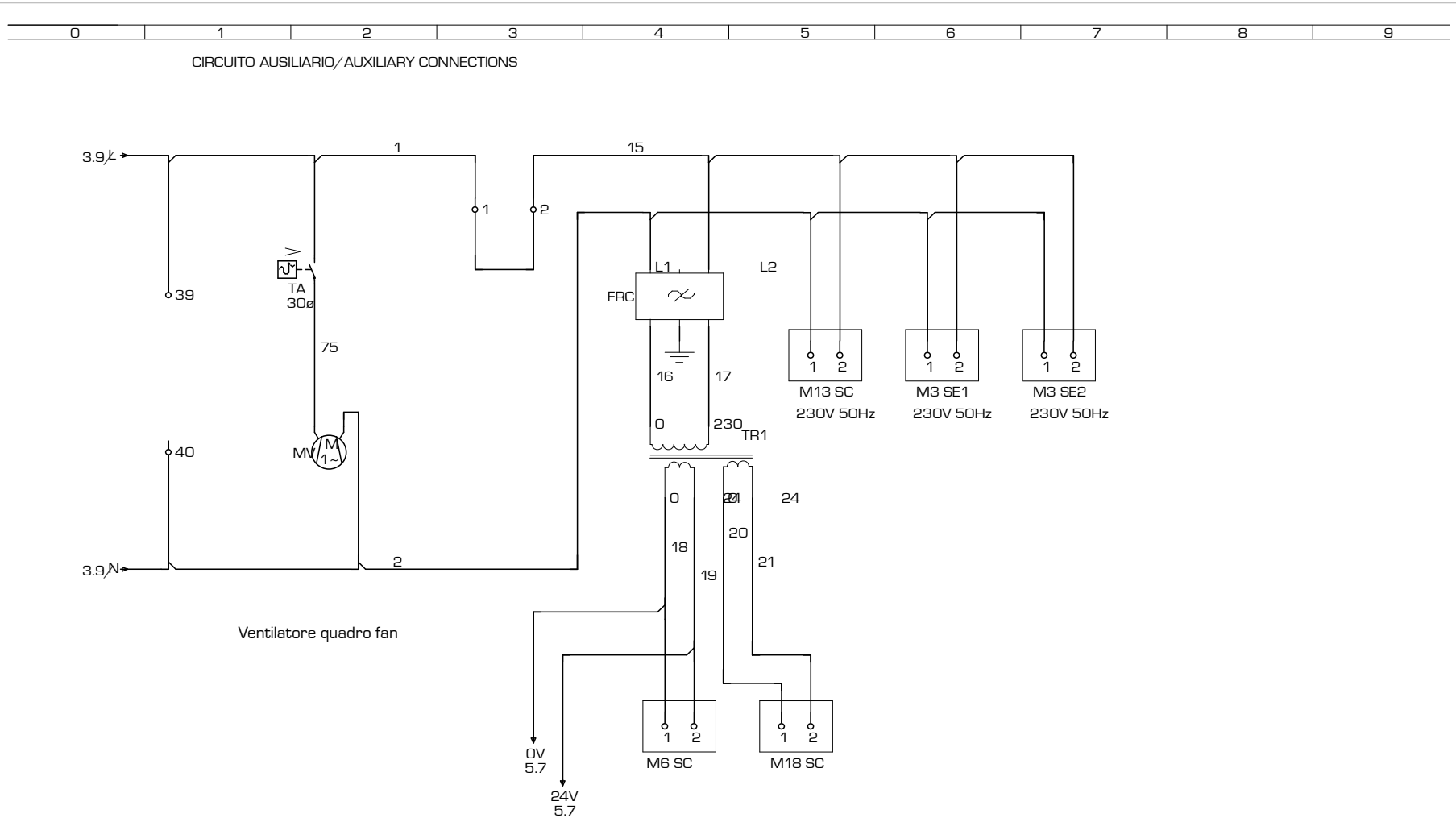

Les schémas électriques sont soumis à des mises à jour, se reporter au schéma électrique en pièce jointe à l'appareil.
Die elektrischen Schaltpläne können immer wieder geändert werden; es ist immer der mit dem Gerät mitgelieferte Schaltplan zu beachten.
Los esquemas eléctricos están sujetos a actualizaciones; es necesario consultar el esquema eléctrico adjunto al aparato.

SAFETIES CONNECTIONS | BRANCHEMENT DISPOSITIFS SECURITE | ANSCHLUSS SICHERHEITSVORRICHTUNGEN | CONEXIÓN A LAS SEGURIDADES

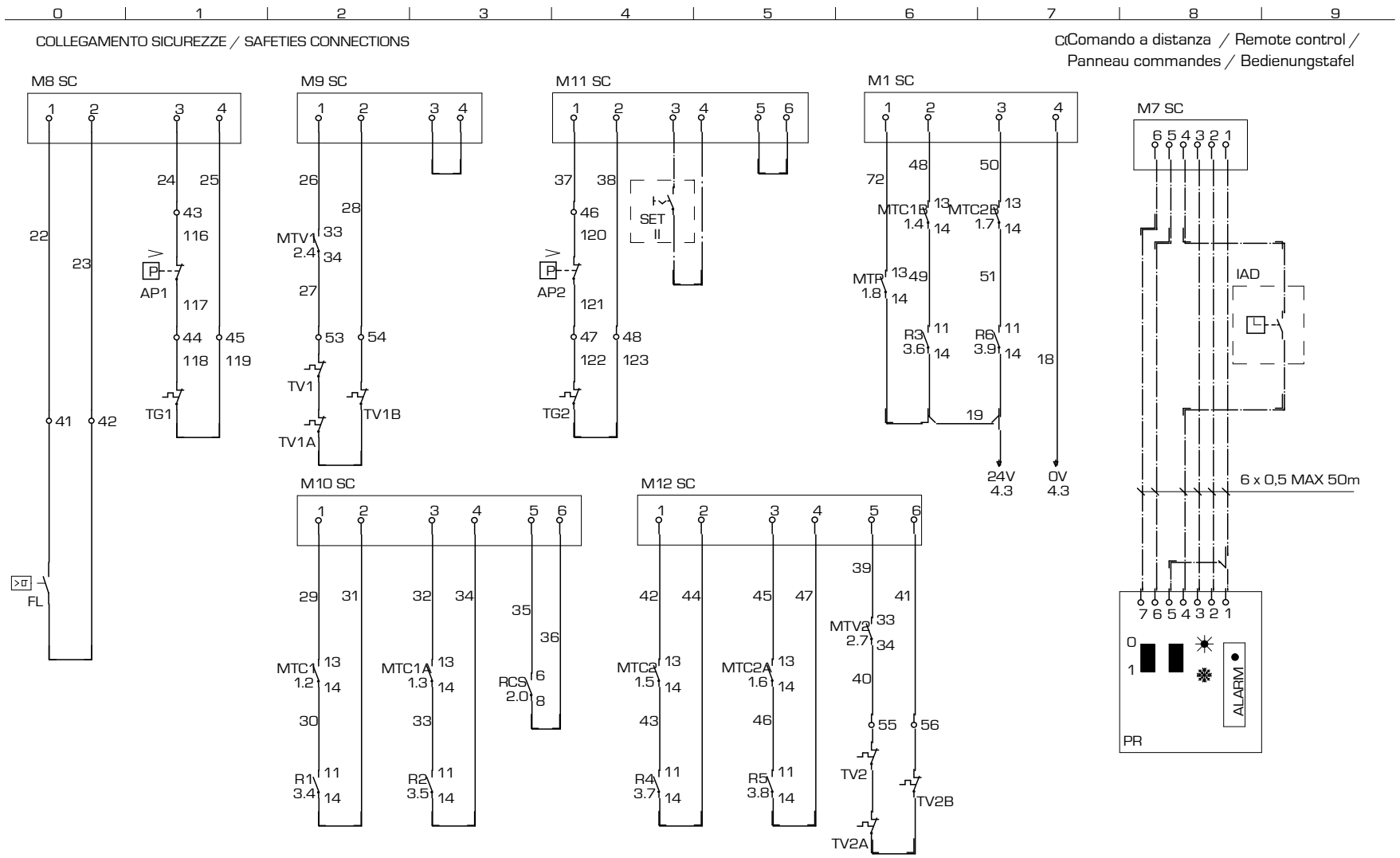

Gli schemi elettrici sono soggetti ad aggiornamento; è opportuno fare riferimento allo schema elettrico allegato all'apparecchio.
Wiring diagrams are subject to modification. Therefore, always refer to the wiring diagram inside the unit.

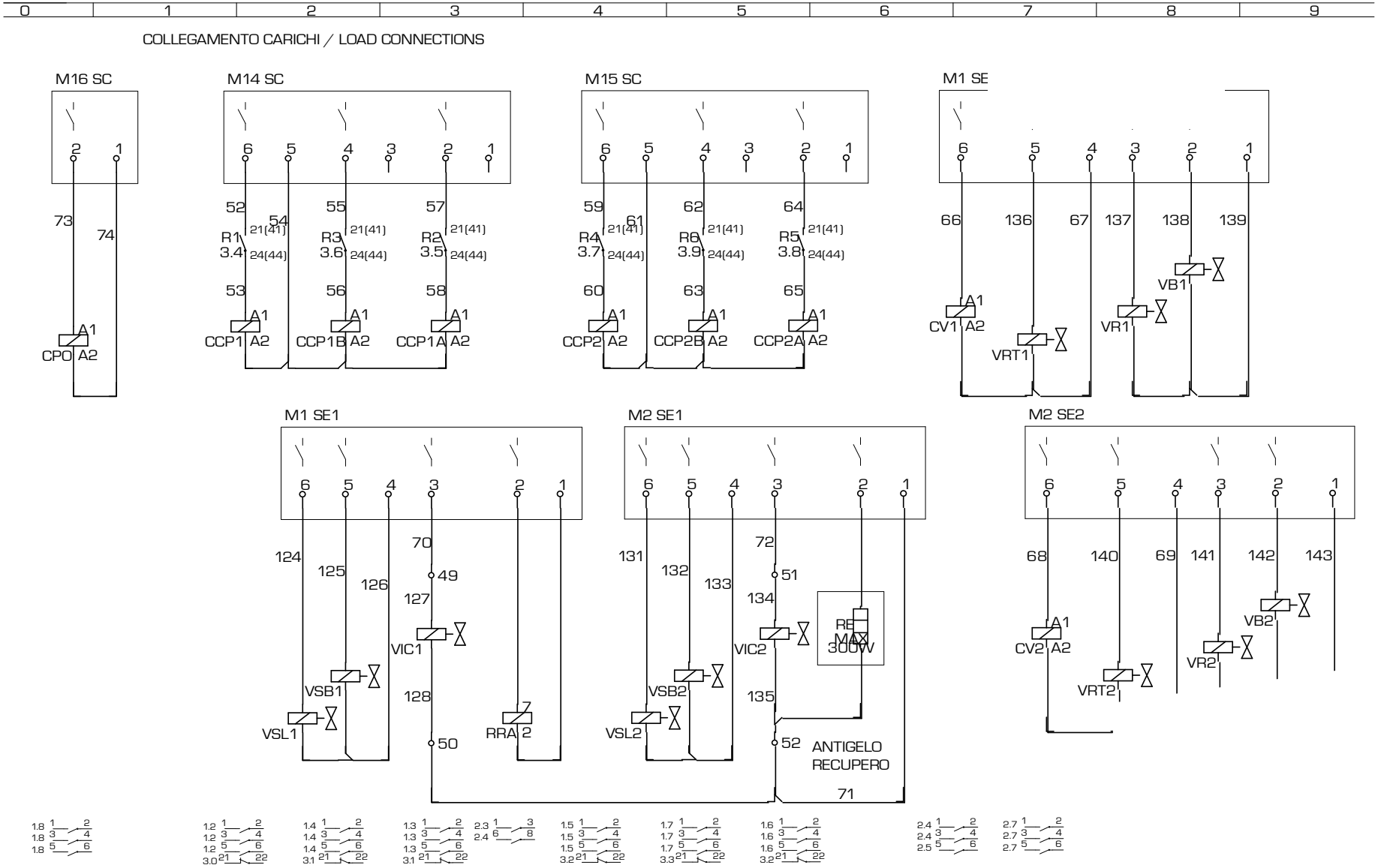

Les schémas électriques sont soumis à des mises à jour, se reporter au schéma électrique en pièce jointe à l'appareil.
Die elektrischen Schaltpläne können immer wieder geändert werden; es ist immer der mit dem Gerät mitgelieferte Schaltplan zu beachten.
Los esquemas eléctricos están sujetos a actualizaciones; es necesario consultar el esquema eléctrico adjunto al aparato.

ELECTRONIC CARD GR03 | FICHE ELECTRONIQUE | PLATINE GR03 | TARJETA ELETRÓNICA GR03

NOTA: La pagina 7/7 o 8/8 riporta la disposizione dei componenti nella scatola elettrica.

Note : Page 7/7 - 8/8 shows how to place the components in the electric box

La page 7/7 - 8/8 indique la disposition des composants dans le boîtier électrique

Anmerkung: Die Anordnung der Komponenten des Elt. Schaltschrankes ist auf Seite 7/7 - 8/8 angegeben

INDEX ◀ 7/8 ▶ 41000.00 pag 7 / 8

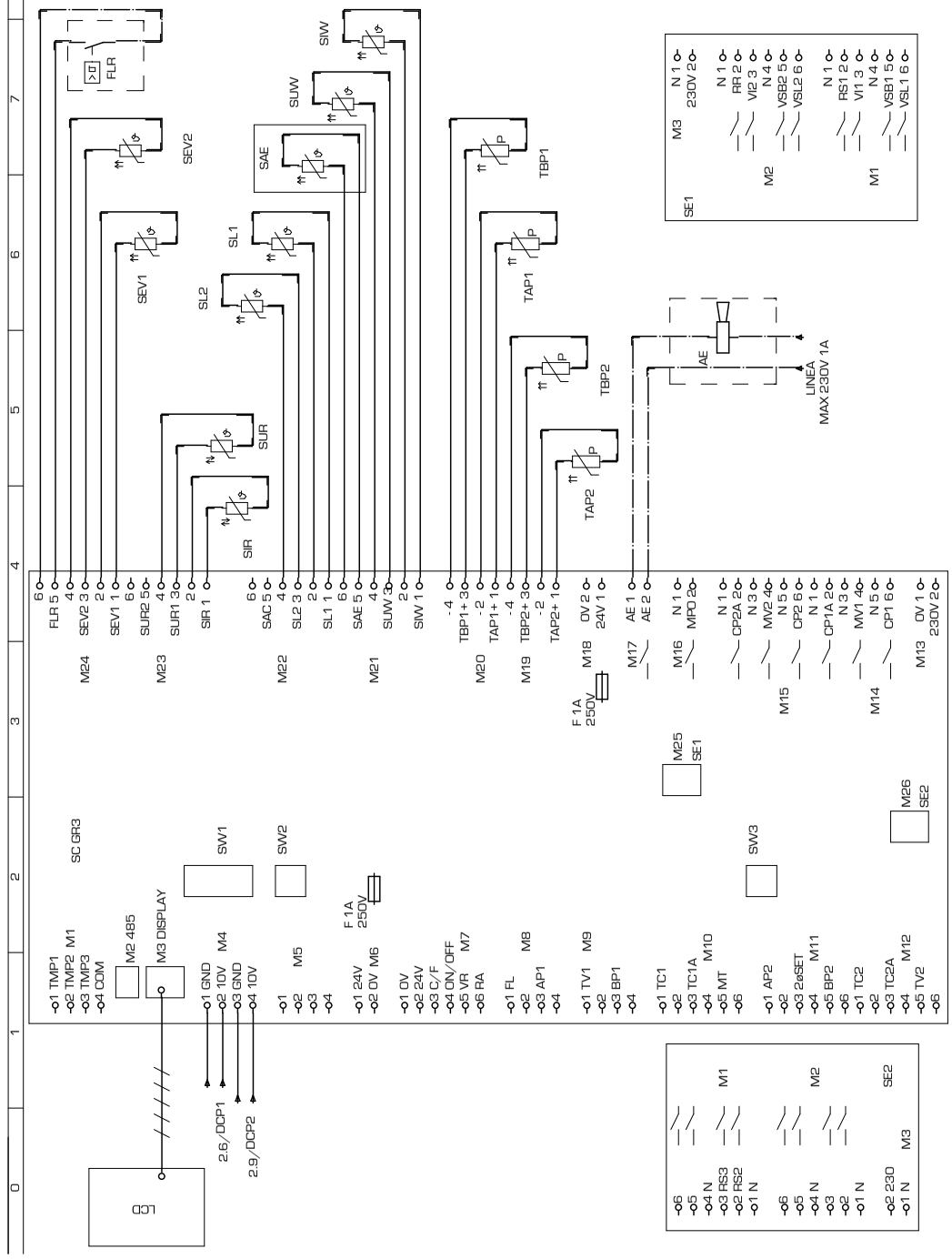

COD. **41000.00** TYPE **NRA 1200 - 1350 - 1500 ° H T ° ° ° ° 01-03-05-07-P1-P3 LEGENDA**

CODE	DESCRIZIONE	DESCRIPTION	DESCRIPTION	BESCHREIBUNG	CARATERÍSTICAS
AP1	Pres. di alta pressione	High pressure control	Pressotat haute pression	Hochdruckpressostat	Presóstato de alta presión
AP2	Pres. di alta pressione	High pressure control	Pressotat haute pression	Hochdruckpressostat	Presóstato de alta presión
BP1	Pres. di bassa pressione	Low pressure control	Presostat basse pression	Niederdruckpressotat	Presóde baja presión
BP2	Pres. di bassa pressione	Low pressure control	Presostat basse pression	Niederdruckpressotat	Presóde baja presión
CCP1	Contattore compressore	Compressor contactor	Contacteur compresseur	Kompressorschuetz	Contador CP
CCP1A	Contattore compressore	Compressor contactor	Contacteur compresseur	Kompressorschuetz	Contador CP
CCP1B	Contattore compressore	Compressor contactor	Contacteur compresseur	Kompressorschuetz	Contador CP
CCP2	Contattore compressore	Compressor contactor	Contacteur compresseur	Kompressorschuetz	Contador CP
CCP2A	Contattore compressore	Compressor contactor	Contacteur compresseur	Kompressorschuetz	Contador CP
CCP2B	Contattore compressore	Compressor contactor	Contacteur compresseur	Kompressorschuetz	Contador CP
CP1	Compressore	Compressor	compresseur	Kompressor	Compresor
CP1A	Compressore	Compressor	compresseur	Kompressor	Compresor
CP1B	Compressore	Compressor	compresseur	Kompressor	Compresor
CP2	Compressore	Compressor	compresseur	Kompressor	Compresor
CP2B	Compressore	Compressor	compresseur	Kompressor	Compresor
CPO	Contattore pompa	Pump contactor	Contacteur pompe	Schütz - pumpe	Contador bomba
CV1	temperature	Fan contactor	temperature 1	Ventilatorschuetz	Dispositivo para bajas
CV2	Contattore ventilatore	Fan contactor	Contacteur ventilateur	Ventilatorschuetz	Contador motores ventilador
DCP1	ventilatore	Low ambient temperature	ventilateur	winterregelung 1	Dispositivo para bajas
DCP2	Dispositivo basse	Low ambient temperature	Dispositif pour basse	winterregelung 2	temperaturas 1
FL	Flussostato	Flow swiitch	Fluxostat	Stroemungswaechter	Flujóstato
FRC	Filtro antidisturbo	anti-noise filter	Filtre antiparasites	entstoerfilter	Filtro antiruidos
IAD	Interruttore ausiliario	Auxiliary switch	Interrupteur auxiliairie	Hilfsschalter	Inter. acceso - apaga do a dista.
IG	Inerruttore generale	Main switch	Disjoncteur général	Hauptschalter	Interruptor general
IL	Interruttore di linea	Line switch	Interrupteur de ligne	Leitungsschalter	Interruptor de línea
L1	Linea	Supply line	Conduite d'alimentation	Vorlaufleitung	Conducto de suministro
L2	Linea	Supply line	Conduite d'alimentation	Vorlaufleitung	Conducto de suministro
L3	Linea	Supply line	Conduite d'alimentation	Vorlaufleitung	Conducto de suministro
M1	Ingresso protezioni	Protection input	Entrée protection	Schutzvorrishtungen eintritt	Ingreso protecciones
M1 SC	Morsetto 1 GRO3	Electric terminal 1 GRO3	Borne électrique 1 GRO3	Klemme1 GRO3	Borne terminal 1 GRO3
M1 SE1	Mors. 1 scheda espan. 1 GRO3	Elec. terminal 1Expa. card 2GRO3	Borne élec.1 Carte d'expa.1 GRO3	Klemme1Expansion.1 GRO3	Bor. ter. Tarjeta de expan.1 GRO3
M1 SE2	Mors. 1 scheda espan. 2 GRO3	Elec. terminal 1Expa. card 2GRO3	Borne élec.1 Carte d'expa.2 GRO3	Klemme1Expansion.2 GRO3	Bor. ter. Tarjeta de expan.2 GRO3
M10	Ingresso protezioni	Protection input	Entrée protections	Schutzvorrichtungen eintritt	Ingreso protecciones
M10 SC	Morsetto 10 GRO3	Electric terminal 10 GRO3	Borne électrique 10 GRO3	Klemme 10 GRO3	Borne terminal 10 GRO3
M11	Ingresso protezioni	Protection input	Entrée protections	Schutzvorrichtungen eintritt	Ingreso protecciones
M11 SC	Morsetto 11 GRO3	Electric terminal 11 GRO3	Borne électrique 11 GRO3	Klemme 11 GRO3	Borne terminal 11 GRO3
M12	Ingresso protezioni	Protection input	Entrée protections	Schutzvorrichtungen eintritt	Ingreso protecciones
M12 SC	Morsetto 12 GRO3	Electric terminal 12 GRO3	Borne électrique 12 GRO3	Klemme 12 GRO3	Borne terminal 12 GRO3
M13	Linea 230 V	230 V line	Ligne 230 V	Laintung 230 V	Linea 230 V
M13 SC	Morsetto 13 GRO3	Electric terminal 13 GRO3	Borne électrique 13 GRO3	Klemme1 GRO3	Borne terminal 13 GRO3
M14	Uscite	Output	Sorties	Ausgänge	Salidas
M14 SC	Morsetto 14 GRO3	Electric terminal 14 GRO3	Borne électrique 14 GRO3	Klemme 14 GRO3	Borne terminal 14 GRO3
M15	Uscite	Output	Sorties	Ausgänge	Salidas
M15 SC	Morsetto 15 GRO3	Electric terminal 15 GRO3	Borne électrique 15 GRO3	Klemme 15 GRO3	Borne terminal 15 GRO3
M16	Comando pompa	Start pump	Comande pompe	Steuerugnpumpe	Comando bomba
M16 SC	Morsetto 16 GRO3	Electric terminal 16 GRO3	Borne électrique 16 GRO3	Klemme 16 GRO3	Borne terminal 16 GRO3
M17	Allarme generale	General Alarm	Alarme generale	General alarm	Alarmas generales
M18	Alimentazione 24V	Feeding 24V	Alòimentation 24V	Stromversorgung 24V	Alimentacion 24V
M18 SC	Morsetto 18 GRO3	Electric terminal 18 GRO3	Borne électrique 18 GRO3	Klemme 18 GRO3	Borne terminal 18 GRO3
M19	Sonde di pressione	Pressure sensor	Sonde de pression	Druckfühler	Sondas de presion
M2	RS485	RS485	RS485	RS485	RS485
M2 SE1	Mors. 2 scheda espan. 1 GRO3	Elec. terminal 2Expa. card 1GRO3	Borne élec.2 Carte d'expa.1 GRO3	Klemme2Expansion.1 GRO3	Bor. ter.2 Tarj. de expan.1 GRO3
M2 SE2	Mors. 2 scheda espan. 2 GRO3	Elec. terminal 2Expa. card 2GRO3	Borne élec.2 Carte d'expa.2 GRO3	Klemme2Expansion.2 GRO3	Bor. ter.2 Tarj. de expan.2 GRO3
M20	Sonde di pressione	Pressure sensor	Sonde de pression	Druckfühler	Sondas de presion
M21	Sonde di temperatura	Temperature sensor	Sonde de température	Temperaturfühler	Sondas de temperatura
M22	Sonde di temperatura	Temperature sensor	Sonde de température	Temperaturfühler	Sondas de temperatura
M23	Sonde di temperatura	Temperature sensor	Sonde de température	Temperaturfühler	Sondas de temperatura
M24	Sonde di temperatura	Temperature sensor	Sonde de température	Temperaturfühler	Sondas de temperatura
M25	Scheda di espansione	Expansion card	Carte d'expansion	Expansionssteuerrung	Tarjeta de expansion
M26	Scheda di espansione	Expansion card	Carte d'expansion	Expansionssteuerrung	Tarjeta de expansion
M3	Visualizzatore	Display	Visualisateur	Anzeiger	Visualizador
M3 SE1	Mors. 3 scheda espan. 1 GRO3	Elec. terminal 3Expa. card 1GRO3	Borne élec.3 Carte d'expa.1 GRO3	Klemme3Expansion.1 GRO3	Bor. ter.3 Tarj. de expan.1 GRO3
M3 SE2	Mors. 3 scheda espan. 2 GRO3	Elec. terminal 3Expa. card 2GRO3	Borne élec.3 Carte d'expa.2 GRO3	Klemme3Expansion.2 GRO3	Bor. ter.3 Tarj. de expan.2 GRO3
M4	Regolazione velocità ventilatori	fan speed regulation	Reg vit. ventil	reg. vel. ventilator	Reg. vel. ventil.
M5	Libera	Free	Libre	Frei	Libre
M6	Alimentazione sicurezze 24 V	Feeding 24V	Alimentaz.sicur. 24V	Stromversorgung 24V	Alimentaz.sicur. 24V
M6 SC	Morsetto 6 GRO3	Electric terminal 6 GRO3	Borne électrique 6 GRO3	Klemme 6 GRO3	Borne terminal 6 GRO3
M7	Comando remoto	remote control	Comande a distance	Fernsteuerung	Comando remoto
M7 SC	Morsetto 7 GRO3	Electric terminal 7 GRO3	Borne électrique 7 GRO3	Klemme 7 GRO3	Borne terminal 7 GRO3
M8	Sicurezze	Safeties	Sécurité communes	Gemeinsame sicherungen	Seguridades comunes
M8 SC	Morsetto 8 GRO3	Electric terminal 8 GRO3	Borne électrique 8 GRO3	Klemme 8 GRO3	Borne terminal 8 GRO3

Les schémas électriques sont soumis à des mises à jour; se reporter au schéma électrique en pièce jointe à l'appareil.
Die elektrischen Schaltpläne können immer wieder geändert werden; es ist immer der mit dem Gerät mitgelieferte Schaltplan zu beachten.
Los esquemas eléctricos están sujetos a actualizaciones; es necesario consultar el esquema eléctrico adjunto al aparato.

COD. **41000.00** TYPE **NRA 1200 - 1350 - 1500 ° H T ° ° ° ° 01-03-05-07-P1-P3 LEGENDA**

CODE	DESCRIZIONE	DESCRIPTION	DESCRIPTION	BESCHREIBUNG	CARATERÍSTICAS
M9	Ingresso protezioni	Protection input	Entrée protections	Schutzvorrichtungen eintritt	Ingreso protecciones
M9 SC	Morsetto 9 GR03	Electric terminal 9 GR03	Borne électrique 9 GR03	Klemme 9 GR03	Borne terminal 9 GR03
MP1	Modulo protez. compressore	Compressor protection module	Module de protection comp.	kompressorschutzmodul	Protección interna compresor
MP1A	Modulo protez. compressore	Compressor protection module	Module de protection comp.	kompressorschutzmodul	Protección interna compresor
MP2	Modulo protez. compressore	Compressor protection module	Module de protection comp.	kompressorschutzmodul	Protección interna compresor
MP2A	Modulo protez. compressore	Compressor protection module	Module de protection comp.	kompressorschutzmodul	Protección interna compresor
MTA	Magnet. circuito ausiliario	Auxi. circuit thermal magn. cut-out	Magnétother. circuit auxiliaire	Schutzschalter Nebenkreis	Magnetotérmico circuito auxiliar
MTC1	Magnetortermico CP	CP magnetho-therma	Magnetho-thermique CP	Motorschutzschalter-CP	Magnetotérmico CP
MTC1A	Magnetortermico CP	CP magnetho-therma	Magnetho-thermique CP	Motorschutzschalter-CP	Magnetotérmico CP
MTC1B	Magnetortermico CP	CP magnetho-therma	Magnetho-thermique CP	Motorschutzschalter-CP	Magnetotérmico CP
MTC2	Magnetortermico CP	CP magnetho-therma	Magnetho-thermique CP	Motorschutzschalter-CP	Magnetotérmico CP
MTC2A	Magnetortermico CP	CP magnetho-therma	Magnetho-thermique CP	Motorschutzschalter-CP	Magnetotérmico CP
MTC2B	Magnetortermico CP	CP magnetho-therma	Magnetho-thermique CP	Motorschutzschalter-CP	Magnetotérmico CP
MTV1	Magneto termico ventilatore	Fan magneto-thermal	Magneto-thermique ventilateur	Motorschutzschalter ventilator	Magnetotermico motor ventil.
MTV2	Magneto termico ventilatore	Fan magneto-thermal	Magneto-thermique ventilateur	Motorschutzschalter ventilator	Magnetotermico motor ventil.
MV	Motore ventialtore	Fan motor	Moteur ventilateur	Ventilatormotor	Motor ventilador
MV1	Motore ventialtore	Fan motor	Moteur ventilateur	Ventilatormotor	Motor ventilador
MV2	Motore ventialtore	Fan motor	Moteur ventilateur	Ventilatormotor	Motor ventilador
N	Neutro	Power neutral	Neutre d'alimentation	Nullleiter Versorgung	Neutro d'alimentacón
PE	Terra	Earth	Mise à terre	Erdleitung	conexión a tierra
PR	Pannello comandi	Remote control	Panneau commandes	Bedienungstafel	Panel de comandos
R1 ... R6	Relé ausiliario	Auxiliary relay	Relais auxiliaire	Hilfsrelais	Relè
RC1	Resistenza olio CP	CP oil heater	Resistance huile CP	Karter heirung	Resistencia aceite CP
RC1A	Resistenza olio CP	CP oil heater	Resistance huile CP	Karter heirung	Resistencia aceite CP
RC2	Resistenza olio CP	CP oil heater	Resistance huile CP	Karter heirung	Resistencia aceite CP
RC2A	Resistenza olio CP	CP oil heater	Resistance huile CP	Karter heirung	Resistencia aceite CP
RCS	Relé controllo sequenza	Phase - sequence relay	relais sequenciel	Relais phasenreihenfolge	Secuencia fase + control tensión
RE	Resistenza scambiatore	Exchanger heater	Resistance echangerur	ELT heizung	Resist. anticon. evaporador
SET	Secondo Set	Second set	deuxieme set	Zweiter sollwert	Segundo set
SEZ.1	Linea CP	Supply line CP	Conduite d'alimentation CP	Vorlaufleitung CP	Conducto de suministro CP
SEZ.1A	Linea CP	Supply line CP	Conduite d'alimentation CP	Vorlaufleitung CP	Conducto de suministro CP
SEZ.2	Linea V	Supply line V	Conduite d'alimentation V	Vorlaufleitung V	Conducto de suministro V
SEZ.3	Linea RCS	Supply line RCS	Conduite d'alimentation RCS	Vorlaufleitung RCS	Conducto de suministro RCS
SEZ.4	Linea A	Supply line A	Conduite d'alimentation A	Vorlaufleitung A	Conducto de suministro A
SEV1/2	Sonda liquido evaporatore	Evaporator probe	Sonde évaporateur	Fühler für Verdampfer	Sonda evaporador
TAP1/2	Trasduttore alta pressione	High pressure trasducer	Trasducterur haute pression	HD-Drucktransmitter	Transductor de alta presión
TBP1/2	Trasduttore bassa pressione	Low pressure trasducer	Trasducterur basse pression	ND-Drucktransmitter	Transdutor de baja presión
TA	Termostato ambiente	Ambient thermostat			
TG1	Termostato gas premente	Discharge pipe thermostat	thermostat sur refoulement	Thermischer schutz-druckleitung	Termostato gas impelente
TG2	Termostato gas premente	Discharge pipe thermostat	thermostat sur refoulement	Thermischer schutz-druckleitung	Termostato gas impelente
TR	Trasformatore	Feeding voltage trasformer	Transformateur d'alimentation	Transformator	Transformador
TR1	Trasformatore	Feeding voltage trasformer	Transformateur d'alimentation	Transformator	Transformador
TSRE	Termostato sicurezza RE	RE Safety thermostat	Thermostat de securite RE	Sicherheitsthermostat RE	Termostato de seguridad RE
TV1	Termico ventilatore	Fan thermal protection	Protec. thermique ventilateur	Thermischer schutz ventilator	Protección motor del ventilador
TV1A	Termico ventilatore	Fan thermal protection	Protec. thermique ventilateur	Thermischer schutz ventilator	Protección motor del ventilador
TV2	Termico ventilatore	Fan thermal protection	Protec. thermique ventilateur	Thermischer schutz ventilator	Protección motor del ventilador
TV2A	Termico ventilatore	Fan thermal protection	Protec. thermique ventilateur	Thermischer schutz ventilator	Protección motor del ventilador
VB1	Elettrovalvola batteria	Coil valve	Vanne batterie	Ventil Warmetauscher	Válvula batería
VB2	Elettrovalvola batteria	Coil valve	Vanne batterie	Ventil Warmetauscher	Válvula batería
VR1	Elettrovalvola recupero totale	Total recovery valve	Vanne recuperation totale	Magnetventil Wärmerückgewin.	Válvula recuperación
VR2	Elettrovalvola recupero totale	Total recovery valve	Vanne recuperation totale	Magnetventil Wärmerückgewin.	Válvula recuperación
VRT1	Elettrovalvola recupero totale	Total recovery valve	Vanne recuperation totale	Magnetventil Wärmerückgewin.	Válvula recuperación
VRT2	Elettrovalvola recupero totale	Total recovery valve	Vanne recuperation totale	Magnetventil Wärmerückgewin.	Válvula recuperación
VSL1	Elettrovalvola interc. liquido	Liquid gate solenoid valve	Vanne solenoide clapet liquide	Magnetventil Fluessigkeitsleitung	Válvula interceptación líquido
VSL2	Elettrovalvola interc. liquido	Liquid gate solenoid valve	Vanne solenoide clapet liquide	Magnetventil Fluessigkeitsleitung	Válvula interceptación líquido
	Componenti non forniti	Components not supplied	Componsants non fournis	Nicht lieferare teile	Compon. no suministrados
	Componenti forniti optional	Optional components	Compons. fournis en option	Auf anfrage lieferbare teile	Accessorios
	Coll. da eseguire in cantiere	Con. to be wired on job dite	Raccord. a effect. ur chantier	Bauseitig urchzufehr. verdraht.	Conex. en el lugar de instalación

Gli schemi elettrici sono soggetti ad aggiornamento; è opportuno fare riferimento allo schema elettrico allegato all'apparecchio.
Wiring diagrams are subject to modification. Therefore, always refer to the wiring diagram inside the unit.

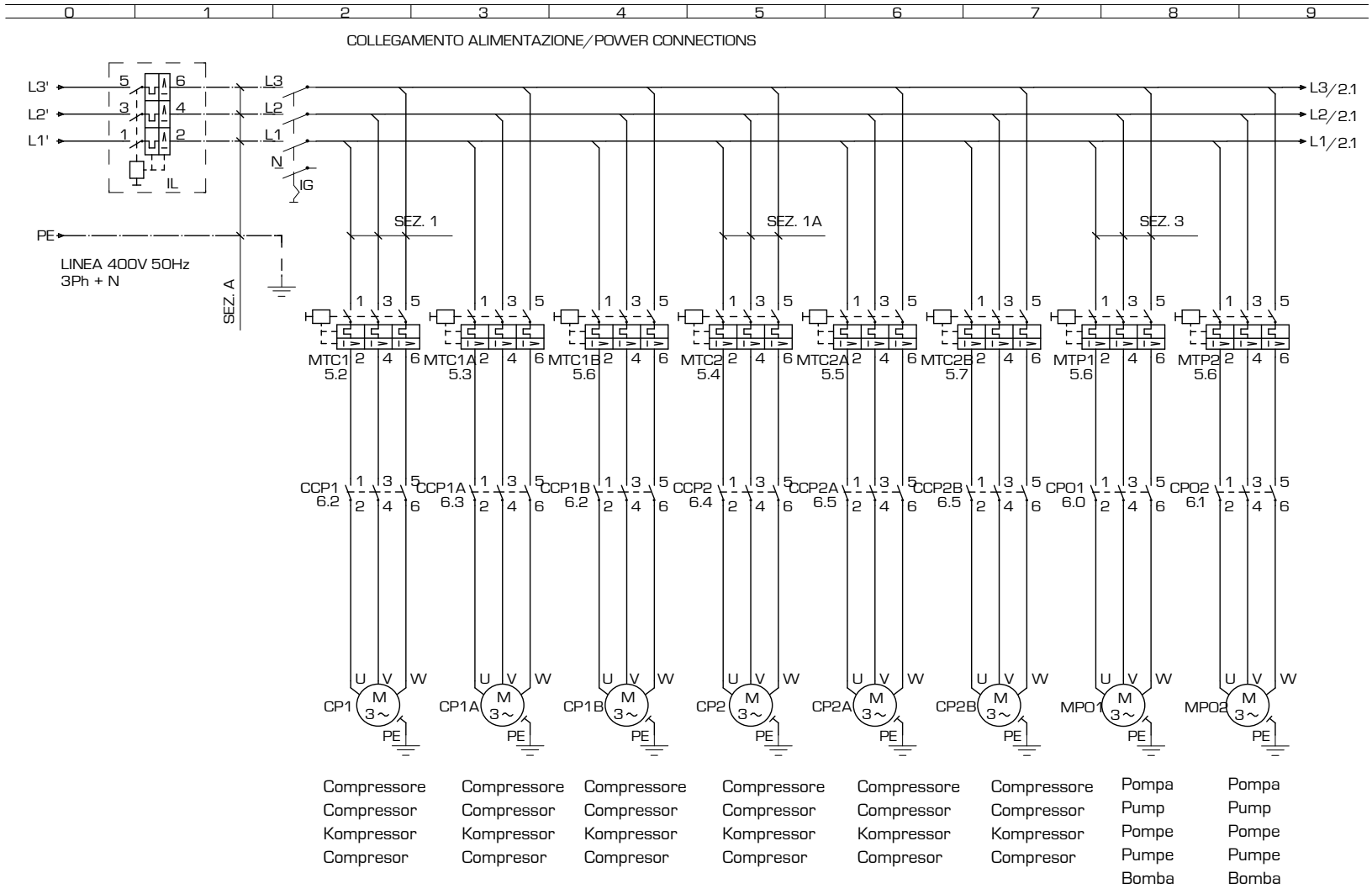

Les schémas électriques sont soumis à des mises à jour, se reporter au schéma électrique en pièce jointe à l'appareil.
Die elektrischen Schaltpläne können immer wieder geändert werden; es ist immer der mit dem Gerät mitgelieferte Schaltplan zu beachten.
Los esquemas eléctricos están sujetos a actualizaciones; es necesario consultar el esquema eléctrico adjunto al aparato.

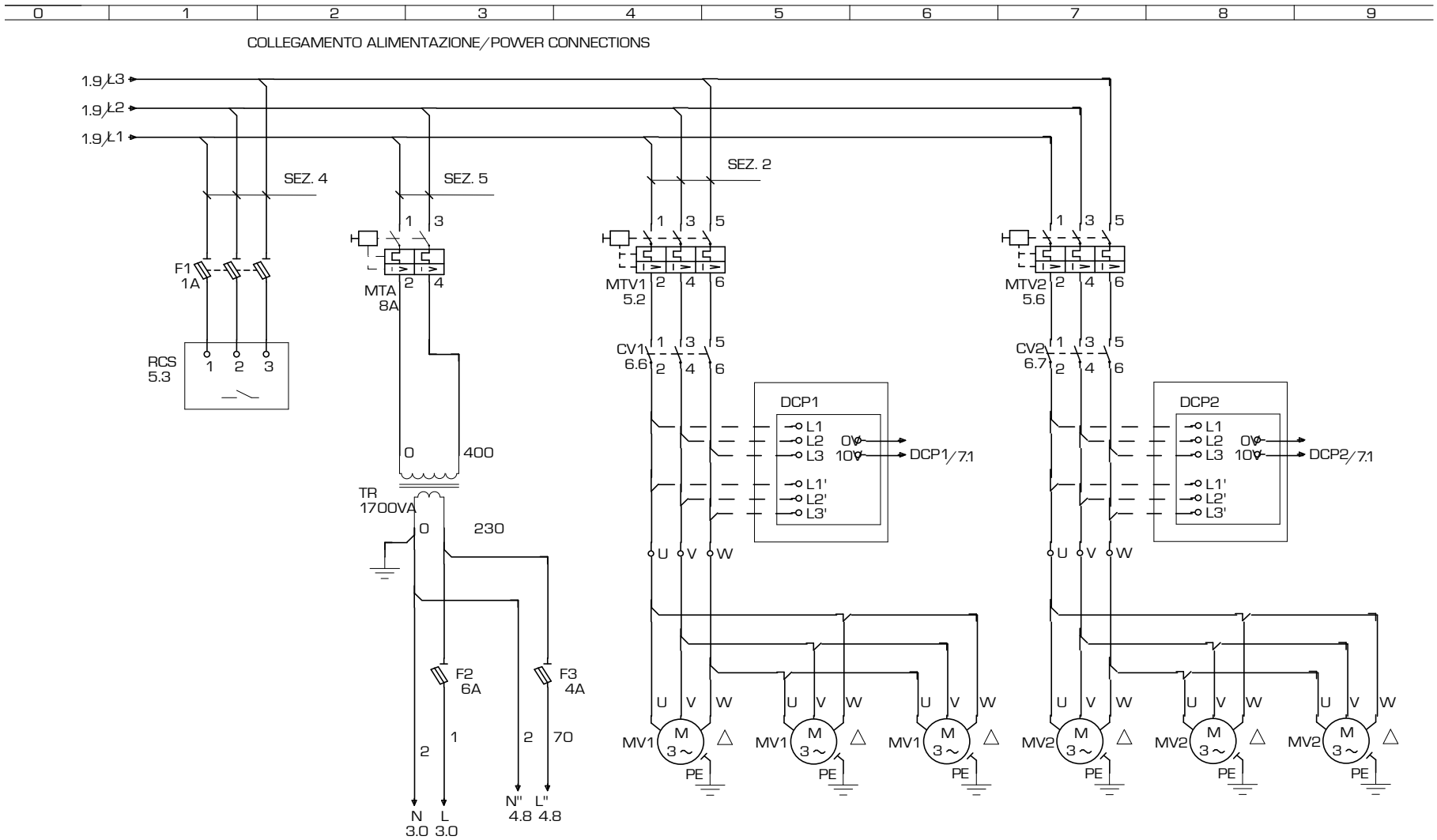

Gli schemi elettrici sono soggetti ad aggiornamento; è opportuno fare riferimento allo schema elettrico allegato all'apparecchio.
Wiring diagrams are subject to modification. Therefore, always refer to the wiring diagram inside the unit.

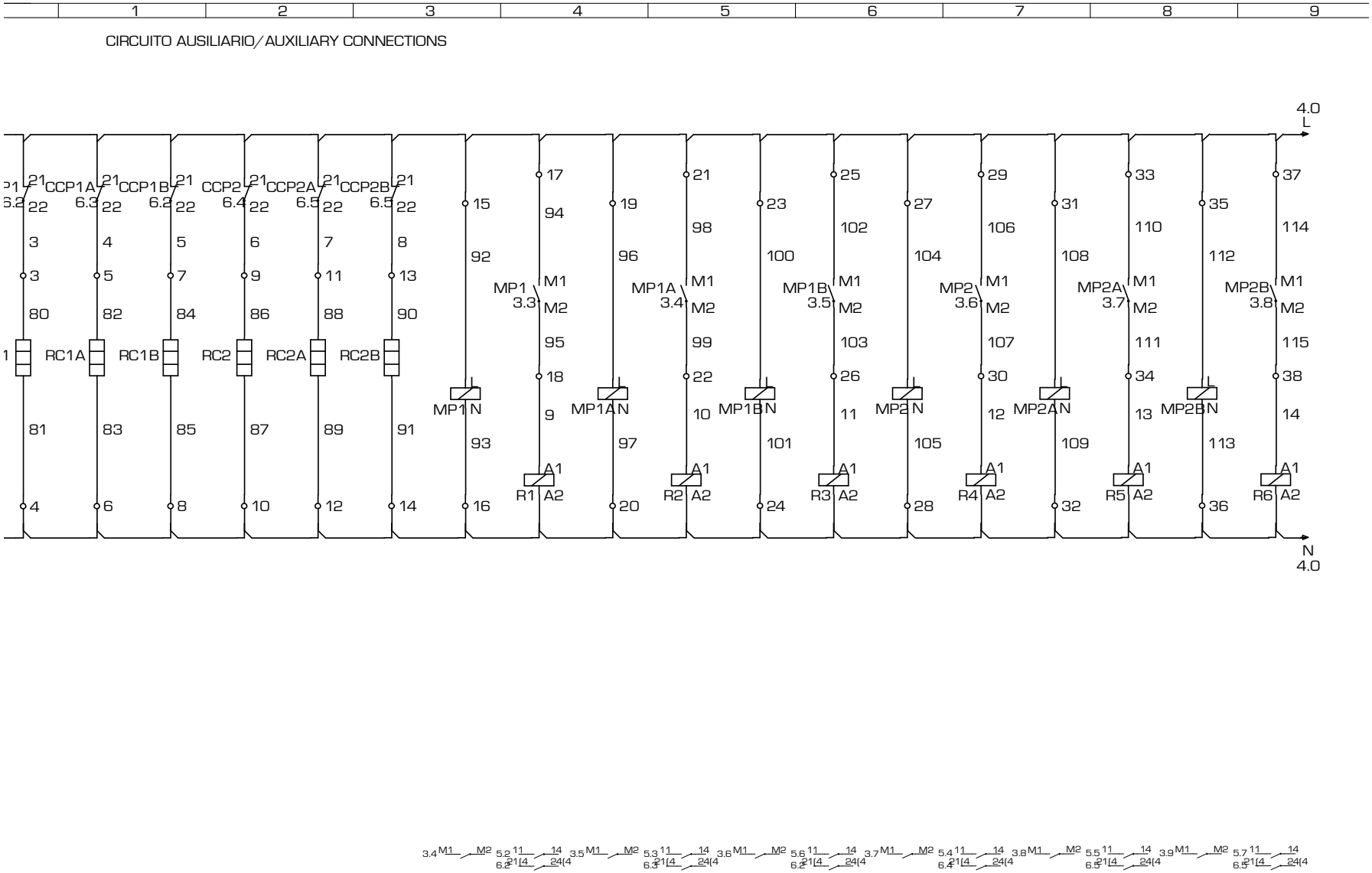

Les schémas électriques sont soumis à des mises à jour, se reporter au schéma électrique en pièce jointe à l'appareil.
Die elektrischen Schaltpläne können immer wieder geändert werden; es ist immer der mit dem Gerät mitgelieferte Schaltplan zu beachten.
Los esquemas eléctricos están sujetos a actualizaciones; es necesario consultar el esquema eléctrico adjunto al aparato.

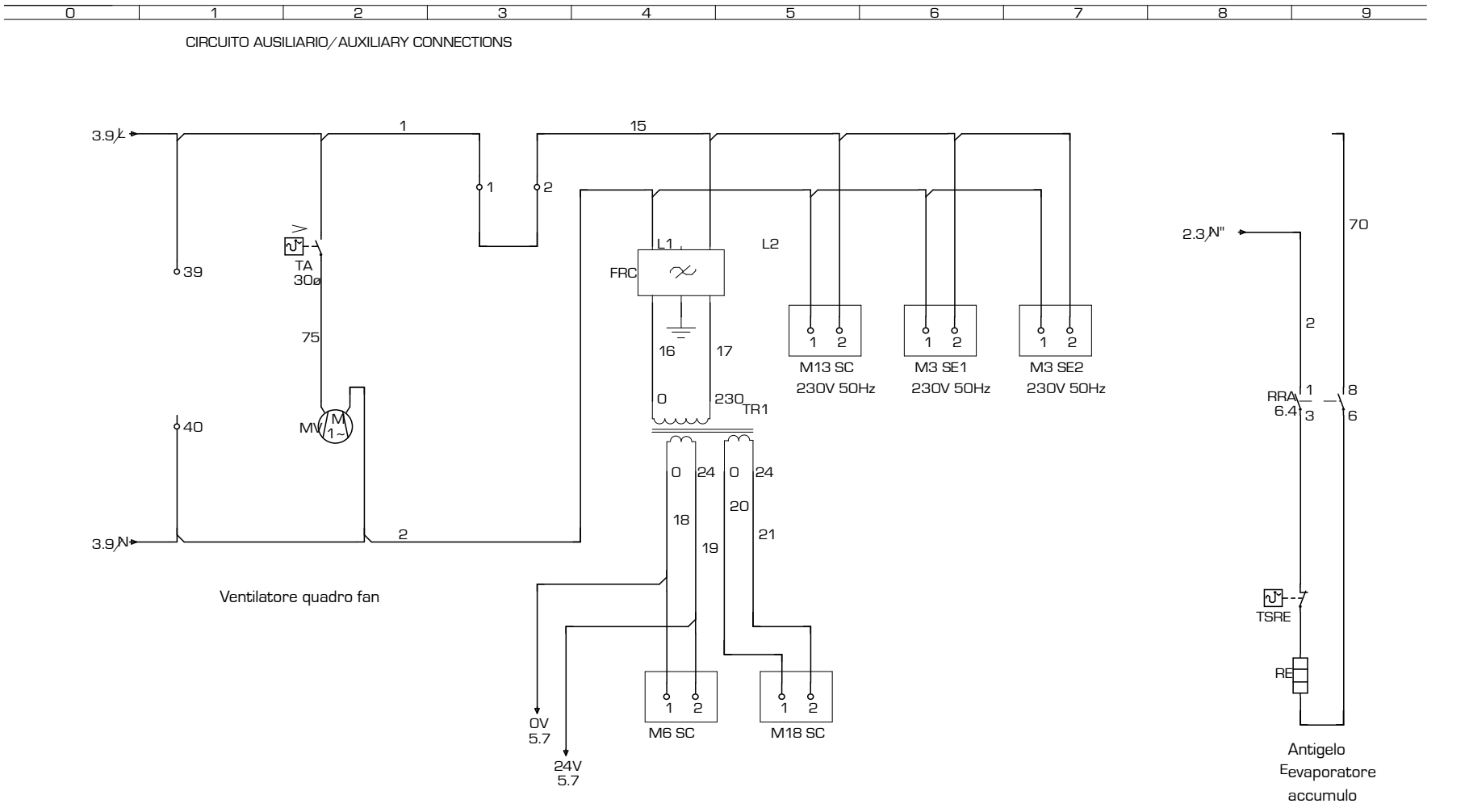

Gli schemi elettrici sono soggetti ad aggiornamento; è opportuno fare riferimento allo schema elettrico allegato all'apparecchio.
Wiring diagrams are subject to modification. Therefore, always refer to the wiring diagram inside the unit.

SAFETIES CONNECTIONS | BRANCHEMENT DISPOSITIFS SECURITE | ANSCHLUSS SICHERHEITSVORRICHTUNGEN | CONEXIÓN A LAS SEGURIDADES

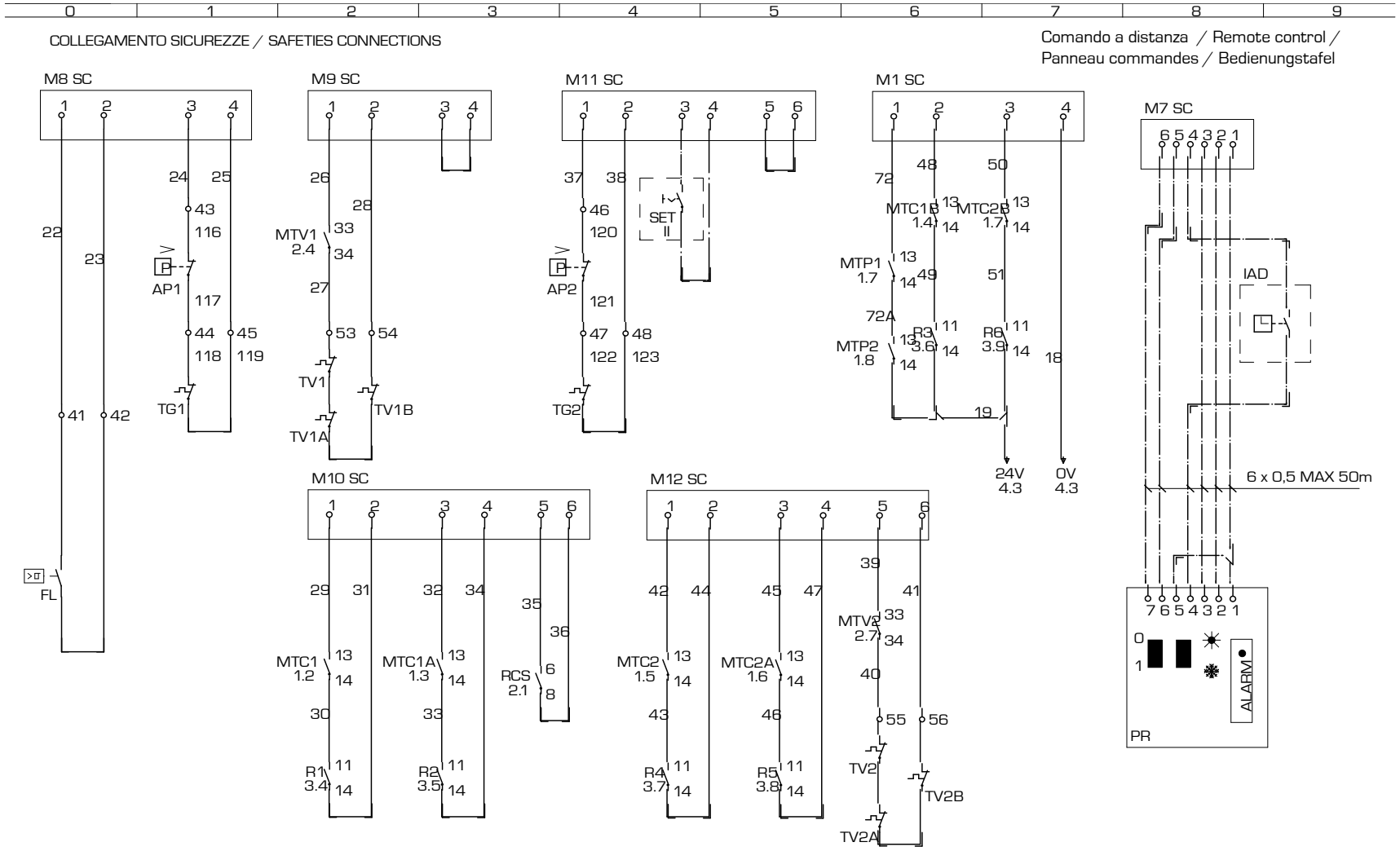

Les schémas électriques sont soumis à des mises à jour, se reporter au schéma électrique en pièce jointe à l'appareil.
Die elektrischen Schaltpläne können immer wieder geändert werden; es ist immer der mit dem Gerät mitgelieferte Schaltplan zu beachten.
Los esquemas eléctricos están sujetos a actualizaciones, es necesario consultar el esquema eléctrico adjunto al aparato.

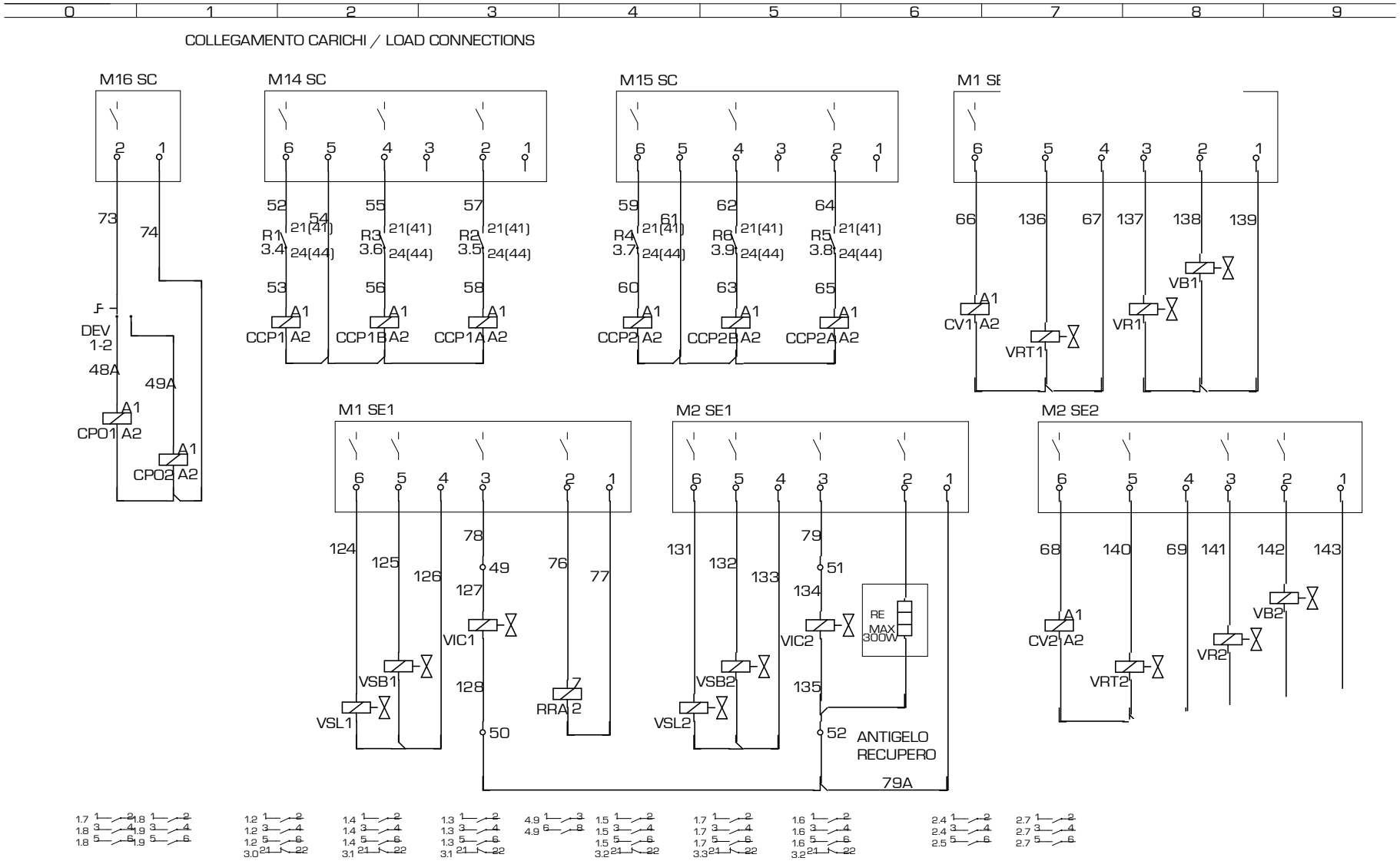

Gli schemi elettrici sono soggetti ad aggiornamento; è opportuno fare riferimento allo schema elettrico allegato all'apparecchio.
Wiring diagrams are subject to modification. Therefore, always refer to the wiring diagram inside the unit.

ELECTRONIC CARD GR03 | FICHE ELECTRONIQUE | PLATINE GR03 | TARJETA ELETRÓNICA GR03

NOTA: La pagina 7/7 o 8/8 riporta la disposizione dei componenti nella scatola elettrica.

Note : Page 7/7 - 8/8 shows how to place the components in the electric box

La page 7/7 - 8/8 indique la disposition des composants dans le boîtier électrique

Anmerkung: Die Anordnung der Komponenten des Elt. Schaltschrankes ist auf Seite 7/7 - 8/8 angegeben

INDEX ◀ 7/8 ▲ 41001.00 pag 7/ 8

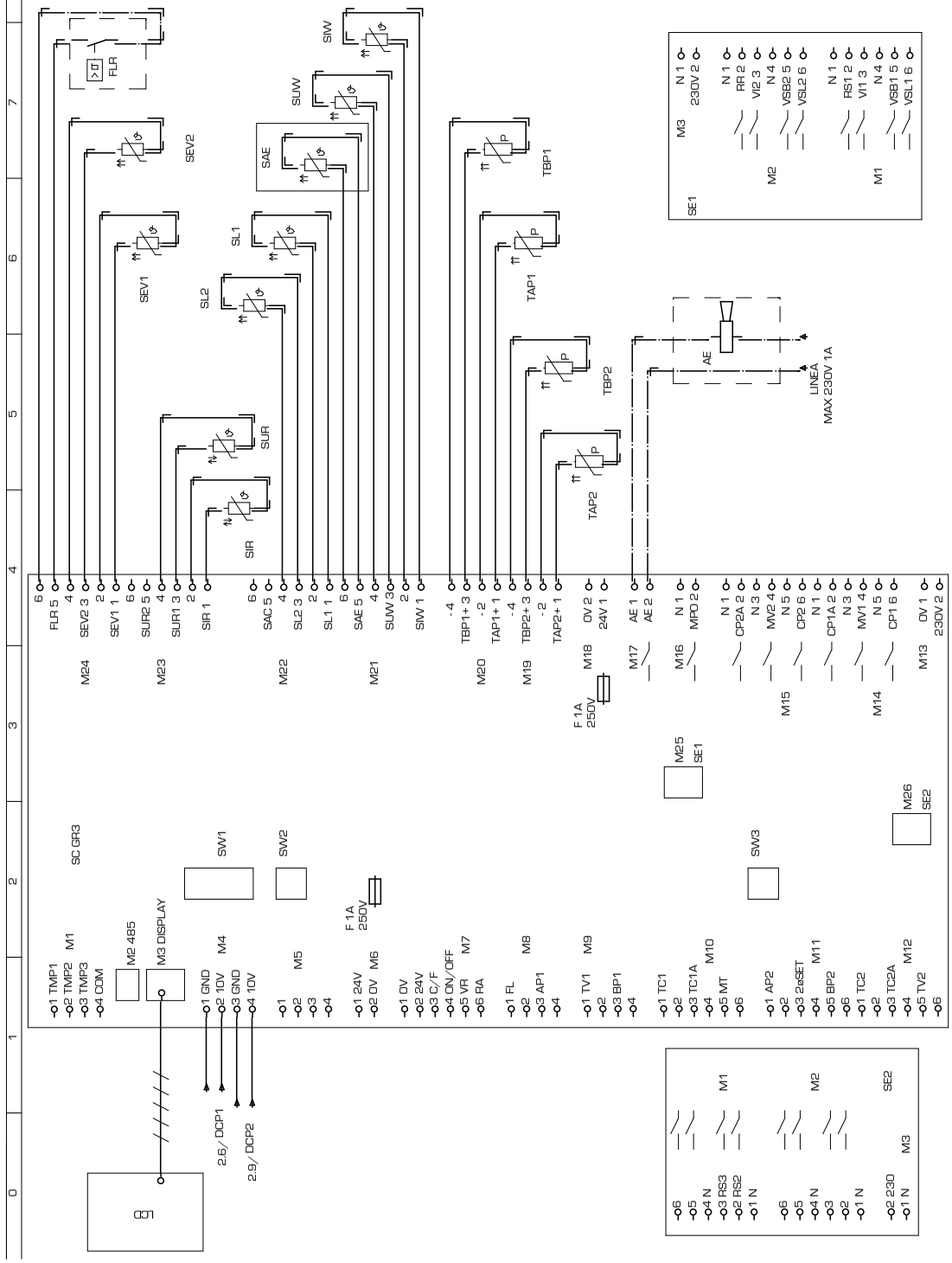

COD. **41000.01** TYPE **NRA 1200 - 1350 - 1500 ° H T ° ° ° ° 02-04-06-08-P2-P4 LEGENDA**

CODE	DESCRIZIONE	DESCRIPTION	DESCRIPTION	BESCHREIBUNG	CARATERÍSTICAS
AP1	Pres. di alta pressione	High pressure control	Pressotat haute pression	Hochdruckpressostat	Presóstato de alta presión
AP2	Pres. di alta pressione	High pressure control	Pressotat haute pression	Hochdruckpressostat	Presóstato de alta presión
BP1	Pres. di bassa pressione	Low pressure control	Presostat basse pression	Niederdruckpressotat	Presóde baja presión
BP2	Pres. di bassa pressione	Low pressure control	Presostat basse pression	Niederdruckpressotat	Presóde baja presión
CCP1	Contattore compressore	Compressor contactor	Contacteur compresseur	Kompressorschuetz	Contador CP
CCP1A	Contattore compressore	Compressor contactor	Contacteur compresseur	Kompressorschuetz	Contador CP
CCP1B	Contattore compressore	Compressor contactor	Contacteur compresseur	Kompressorschuetz	Contador CP
CCP2	Contattore compressore	Compressor contactor	Contacteur compresseur	Kompressorschuetz	Contador CP
CCP2A	Contattore compressore	Compressor contactor	Contacteur compresseur	Kompressorschuetz	Contador CP
CCP2B	Contattore compressore	Compressor contactor	Contacteur compresseur	Kompressorschuetz	Contador CP
CP1	Compressore	Compressor	compresseur	Kompressor	Compresor
CP1A	Compressore	Compressor	compresseur	Kompressor	Compresor
CP1B	Compressore	Compressor	compresseur	Kompressor	Compresor
CP2	Compressore	Compressor	compresseur	Kompressor	Compresor
CP2B	Compressore	Compressor	compresseur	Kompressor	Compresor
CPO	Contattore pompa	Pump contactor	Contacteur pompe	Schütz - pumpe	Contador bomba
CV1	temperature	Fan contactor	temperature 1	Ventilatorschuetz	Dispositivo para bajas
CV2	Contattore ventilatore	Fan contactor	Contacteur ventilateur	Ventilatorschuetz	Contador motores ventilador
DCP1	ventilatore	Low ambient temperature	ventilateur	winterregelung 1	Dispositivo para bajas
DCP2	Dispositivo basse	Low ambient temperature	Dispositif pour basse	winterregelung 2	temperaturas 1
FL	Flussostato	Flow swiitch	Fluxostat	Stroemungswaechter	Flujóstato
FRC	Filtro antidisturbo	anti-noise filter	Filtre antiparasites	entstoerfilter	Filtro antiruidos
IAD	Interruttore ausiliario	Auxiliary switch	Interrupteur auxiliairie	Hilfsschalter	Inter. acceso - apaga do a dista.
IG	Inerruttore generale	Main switch	Disjoncteur général	Hauptschalter	Interruptor general
IL	Interruttore di linea	Line switch	Interrupteur de ligne	Leitungsschalter	Interruptor de línea
L1	Linea	Supply line	Conduite d'alimentation	Vorlaufleitung	Conducto de suministro
L2	Linea	Supply line	Conduite d'alimentation	Vorlaufleitung	Conducto de suministro
L3	Linea	Supply line	Conduite d'alimentation	Vorlaufleitung	Conducto de suministro
M1	Ingresso protezioni	Protection input	Entrée protection	Schutzvorrishtungen eintritt	Ingreso protecciones
M1 SC	Morsetto 1 GR03	Electric terminal 1 GR03	Borne électrique 1 GR03	Klemme1 GR03	Borne terminal 1 GR03
M1 SE1	Mors. 1 scheda espan. 1 GR03	Elec. terminal 1Expa. card 2GR03	Borne élec.1 Carte d'expa.1 GR03	Klemme1Expansion.1 GR03	Bor. ter. Tarjeta de expan.1 GR03
M1 SE2	Mors. 1 scheda espan. 2 GR03	Elec. terminal 1Expa. card 2GR03	Borne élec.1 Carte d'expa.2 GR03	Klemme1Expansion.2 GR03	Bor. ter. Tarjeta de expan.2 GR03
M10	Ingresso protezioni	Protection input	Entrée protections	Schutzvorrichtungen eintritt	Ingreso protecciones
M10 SC	Morsetto 10 GR03	Electric terminal 10 GR03	Borne électrique 10 GR03	Klemme 10 GR03	Borne terminal 10 GR03
M11	Ingresso protezioni	Protection input	Entrée protections	Schutzvorrichtungen eintritt	Ingreso protecciones
M11 SC	Morsetto 11 GR03	Electric terminal 11 GR03	Borne électrique 11 GR03	Klemme 11 GR03	Borne terminal 11 GR03
M12	Ingresso protezioni	Protection input	Entrée protections	Schutzvorrichtungen eintritt	Ingreso protecciones
M12 SC	Morsetto 12 GR03	Electric terminal 12 GR03	Borne électrique 12 GR03	Klemme 12 GR03	Borne terminal 12 GR03
M13	Linea 230 V	230 V line	Ligne 230 V	Laintung 230 V	Linea 230 V
M13 SC	Morsetto 13 GR03	Electric terminal 13 GR03	Borne électrique 13 GR03	Klemme1 GR03	Borne terminal 13 GR03
M14	Uscite	Output	Sorties	Ausgänge	Salidas
M14 SC	Morsetto 14 GR03	Electric terminal 14 GR03	Borne électrique 14 GR03	Klemme 14 GR03	Borne terminal 14 GR03
M15	Uscite	Output	Sorties	Ausgänge	Salidas
M15 SC	Morsetto 15 GR03	Electric terminal 15 GR03	Borne électrique 15 GR03	Klemme 15 GR03	Borne terminal 15 GR03
M16	Comando pompa	Start pump	Comande pompe	Steuerugnpumpe	Comando bomba
M16 SC	Morsetto 16 GR03	Electric terminal 16 GR03	Borne électrique 16 GR03	Klemme 16 GR03	Borne terminal 16 GR03
M17	Allarme generale	General Alarm	Alarme generale	General alarm	Alarmas generales
M18	Alimentazione 24V	Feeding 24V	Alòimentation 24V	Stromversorgung 24V	Alimentacion 24V
M18 SC	Morsetto 18 GR03	Electric terminal 18 GR03	Borne électrique 18 GR03	Klemme 18 GR03	Borne terminal 18 GR03
M19	Sonde di pressione	Pressure sensor	Sonde de pression	Druckfühler	Sondas de presion
M2	RS485	RS485	RS485	RS485	RS485
M2 SE1	Mors. 2 scheda espan. 1 GR03	Elec. terminal 2Expa. card 1GR03	Borne élec.2 Carte d'expa.1 GR03	Klemme2Expansion.1 GR03	Bor. ter.2 Tarj. de expan.1 GR03
M2 SE2	Mors. 2 scheda espan. 2 GR03	Elec. terminal 2Expa. card 2GR03	Borne élec.2 Carte d'expa.2 GR03	Klemme2Expansion.2 GR03	Bor. ter.2 Tarj. de expan.2 GR03
M20	Sonde di pressione	Pressure sensor	Sonde de pression	Druckfühler	Sondas de presion
M21	Sonde di temperatura	Temperature sensor	Sonde de température	Temperaturfühler	Sondas de temperatura
M22	Sonde di temperatura	Temperature sensor	Sonde de température	Temperaturfühler	Sondas de temperatura
M23	Sonde di temperatura	Temperature sensor	Sonde de température	Temperaturfühler	Sondas de temperatura
M24	Sonde di temperatura	Temperature sensor	Sonde de température	Temperaturfühler	Sondas de temperatura
M25	Scheda di espansione	Expansion card	Carte d'expansion	Expansionssteuerrung	Tarjeta de expansion
M26	Scheda di espansione	Expansion card	Carte d'expansion	Expansionssteuerrung	Tarjeta de expansion
M3	Visualizzatore	Display	Visualisateur	Anzeiger	Visualizador
M3 SE1	Mors. 3 scheda espan. 1 GR03	Elec. terminal 3Expa. card 1GR03	Borne élec.3 Carte d'expa.1 GR03	Klemme3Expansion.1 GR03	Bor. ter.3 Tarj. de expan.1 GR03
M3 SE2	Mors. 3 scheda espan. 2 GR03	Elec. terminal 3Expa. card 2GR03	Borne élec.3 Carte d'expa.2 GR03	Klemme3Expansion.2 GR03	Bor. ter.3 Tarj. de expan.2 GR03
M4	Regolazione velocità ventilatori	fan speed regulation	Reg vit. ventil	reg. vel. ventilator	Reg. vel. ventil.
M5	Libera	Free	Libre	Frei	Libre
M6	Alimentazione sicurezze 24 V	Feeding 24V	Alimentaz.sicur. 24V	Stromversorgung 24V	Alimentaz.sicur. 24V
M6 SC	Morsetto 6 GR03	Electric terminal 6 GR03	Borne électrique 6 GR03	Klemme 6 GR03	Borne terminal 6 GR03
M7	Comando remoto	remote control	Comande a distance	Fernsteuerung	Comando remoto
M7 SC	Morsetto 7 GR03	Electric terminal 7 GR03	Borne électrique 7 GR03	Klemme 7 GR03	Borne terminal 7 GR03
M8	Sicurezze	Safeties	Sécurité communes	Gemeinsame sicherungen	Seguridades comunes
M8 SC	Morsetto 8 GR03	Electric terminal 8 GR03	Borne électrique 8 GR03	Klemme 8 GR03	Borne terminal 8 GR03

Gli schemi elettrici sono soggetti ad aggiornamento; è opportuno fare riferimento allo schema elettrico allegato all'apparecchio.
Wiring diagrams are subject to modification. Therefore, always refer to the wiring diagram inside the unit.

COD. **41001.00** TYPE **NRA 1200 - 1350 - 1500 ° H T ° ° ° ° 02-04-06-08-P2-P4 LEGENDA**

CODE	DESCRIZIONE	DESCRIPTION	DESCRIPTION	BESCHREIBUNG	CARATERÍSTICAS
M9	Ingresso protezioni	Protection input	Entrée protections	Schutzvorrichtungen eintritt	Ingreso protecciones
M9 SC	Morsetto 9 GRO3	Electric terminal 9 GRO3	Borne électrique 9 GRO3	Klemme 9 GRO3	Borne terminal 9 GRO3
MP1	Modulo protez. compressore	Compressor protection module	Module de protection comp.	kompressorschutzmodul	Protección interna compresor
MP1A	Modulo protez. compressore	Compressor protection module	Module de protection comp.	kompressorschutzmodul	Protección interna compresor
MP2	Modulo protez. compressore	Compressor protection module	Module de protection comp.	kompressorschutzmodul	Protección interna compresor
MP2A	Modulo protez. compressore	Compressor protection module	Module de protection comp.	kompressorschutzmodul	Protección interna compresor
MTA	Magnet. circuito ausiliario	Auxi. circuit thermal magn. cut-out	Magnétother. circuit auxiliaire	Schutzschalter Nebenkreis	Magnetotérmico circuito auxiliar
MTC1	Magnetortermico CP	CP magnetho-therma	Magnetho-thermique CP	Motorschutzschalter-CP	Magnetotérmico CP
MTC1A	Magnetortermico CP	CP magnetho-therma	Magnetho-thermique CP	Motorschutzschalter-CP	Magnetotérmico CP
MTC1B	Magnetortermico CP	CP magnetho-therma	Magnetho-thermique CP	Motorschutzschalter-CP	Magnetotérmico CP
MTC2	Magnetortermico CP	CP magnetho-therma	Magnetho-thermique CP	Motorschutzschalter-CP	Magnetotérmico CP
MTC2A	Magnetortermico CP	CP magnetho-therma	Magnetho-thermique CP	Motorschutzschalter-CP	Magnetotérmico CP
MTC2B	Magnetortermico CP	CP magnetho-therma	Magnetho-thermique CP	Motorschutzschalter-CP	Magnetotérmico CP
MTV1	Magneto termico ventilatore	Fan magneto-thermal	Magneto-thermique ventilateur	Motorschutzschalter ventilator	Magnetotermico motor ventil.
MTV2	Magneto termico ventilatore	Fan magneto-thermal	Magneto-thermique ventilateur	Motorschutzschalter ventilator	Magnetotermico motor ventil.
MV	Motore ventialtore	Fan motor	Moteur ventilateur	Ventilatormotor	Motor ventilador
MV1	Motore ventialtore	Fan motor	Moteur ventilateur	Ventilatormotor	Motor ventilador
MV2	Motore ventialtore	Fan motor	Moteur ventilateur	Ventilatormotor	Motor ventilador
N	Neutro	Power neutral	Neutre d'alimentation	Nullleiter Versorgung	Neutro d'alimentacón
PE	Terra	Earth	Mise à terre	Erdleitung	conexión a tierra
PR	Pannello comandi	Remote control	Panneau commandes	Bedienungstafel	Panel de comandos
R1 ... R6	Relé ausiliario	Auxiliary relay	Relais auxiliaire	Hilfsrelais	Relè
RC1	Resistenza olio CP	CP oil heater	Resistance huile CP	Karter heirung	Resistencia aceite CP
RC1A	Resistenza olio CP	CP oil heater	Resistance huile CP	Karter heirung	Resistencia aceite CP
RC2	Resistenza olio CP	CP oil heater	Resistance huile CP	Karter heirung	Resistencia aceite CP
RC2A	Resistenza olio CP	CP oil heater	Resistance huile CP	Karter heirung	Resistencia aceite CP
RCS	Relé controllo sequenza	Phase - sequence relay	relais sequenciel	Relais phasenreihenfolge	Secuencia fase + control tensión
RE	Resistenza scambiatore	Exchanger heater	Resistance echangerur	ELT heizung	Resist. anticon. evaporador
SET	Secondo Set	Second set	deuxieme set	Zweiter sollwert	Segundo set
SEZ.1	Linea CP	Supply line CP	Conduite d'alimentation CP	Vorlaufleitung CP	Conducto de suministro CP
SEZ.1A	Linea CP	Supply line CP	Conduite d'alimentation CP	Vorlaufleitung CP	Conducto de suministro CP
SEZ.2	Linea V	Supply line V	Conduite d'alimentation V	Vorlaufleitung V	Conducto de suministro V
SEZ.3	Linea RCS	Supply line RCS	Conduite d'alimentation RCS	Vorlaufleitung RCS	Conducto de suministro RCS
SEZ.4	Linea A	Supply line A	Conduite d'alimentation A	Vorlaufleitung A	Conducto de suministro A
SEV1/2	Sonda liquido evaporatore	Evaporator probe	Sonde évaporateur	Fühler für Verdampfer	Sonda evaporador
TAP1/2	Trasduttore alta pressione	High pressure trasducer	Trasducterur haute pression	HD-Drucktransmitter	Transductor de alta presión
TBP1/2	Trasduttore bassa pressione	Low pressure trasducer	Trasducterur basse pression	ND-Drucktransmitter	Transdutor de baja presión
TA	Termostato ambiente	Ambient thermostat			
TG1	Termostato gas premente	Discharge pipe thermostat	thermostat sur refoulement	Thermischer schutz-druckleitung	Termostato gas impelente
TG2	Termostato gas premente	Discharge pipe thermostat	thermostat sur refoulement	Thermischer schutz-druckleitung	Termostato gas impelente
TR	Trasformatore	Feeding voltage trasformer	Transformateur d'alimentation	Transformator	Transformador
TR1	Trasformatore	Feeding voltage trasformer	Transformateur d'alimentation	Transformator	Transformador
TSRE	Termostato sicurezza RE	RE Safety thermostat	Thermostat de securite RE	Sicherheitsthermostat RE	Termostato de seguridad RE
TV1	Termico ventilatore	Fan thermal protection	Protec. thermique ventilateur	Thermischer schutz ventilator	Protección motor del ventilador
TV1A	Termico ventilatore	Fan thermal protection	Protec. thermique ventilateur	Thermischer schutz ventilator	Protección motor del ventilador
TV2	Termico ventilatore	Fan thermal protection	Protec. thermique ventilateur	Thermischer schutz ventilator	Protección motor del ventilador
TV2A	Termico ventilatore	Fan thermal protection	Protec. thermique ventilateur	Thermischer schutz ventilator	Protección motor del ventilador
VB1	Elettrovalvola batteria	Coil valve	Vanne batterie	Ventil Warmetauscher	Válvula batería
VB2	Elettrovalvola batteria	Coil valve	Vanne batterie	Ventil Warmetauscher	Válvula batería
VR1	Elettrovalvola recupero totale	Total recovery valve	Vanne recuperation totale	Magnetventil Wärmerückgewin.	Válvula recuperación
VR2	Elettrovalvola recupero totale	Total recovery valve	Vanne recuperation totale	Magnetventil Wärmerückgewin.	Válvula recuperación
VRT1	Elettrovalvola recupero totale	Total recovery valve	Vanne recuperation totale	Magnetventil Wärmerückgewin.	Válvula recuperación
VRT2	Elettrovalvola recupero totale	Total recovery valve	Vanne recuperation totale	Magnetventil Wärmerückgewin.	Válvula recuperación
VSL1	Elettrovalvola interc. liquido	Liquid gate solenoid valve	Vanne solenoide clapet liquide	Magnetventil Fluessigkeitsleitung	Válvula interceptación líquido
VSL2	Elettrovalvola interc. liquido	Liquid gate solenoid valve	Vanne solenoide clapet liquide	Magnetventil Fluessigkeitsleitung	Válvula interceptación líquido
	Componenti non forniti	Components not supplied	Componsants non fournis	Nicht lieferare teile	Compon. no suministrados
	Componenti forniti optional	Optional components	Compons. fournis en option	Auf anfrage lieferbare teile	Accessorios
_ _ _ _	Coll. da eseguire in cantiere	Con. to be wired on job dite	Raccord. a effect. ur chantier	Bauseitig urchzufehr. verdraht.	Conex. en el lugar de instalación

Les schémas électriques sont soumis à des mises à jour; se reporter au schéma électrique en pièce jointe à l'appareil.
Die elektrischen Schaltpläne können immer wieder geändert werden; es ist immer der mit dem Gerät mitgelieferte Schaltplan zu beachten.
Los esquemas eléctricos están sujetos a actualizaciones; es necesario consultar el esquema eléctrico adjunto al aparato.

Les schémas électriques sont soumis à des mises à jour; se reporter au schéma électrique en pièce jointe à l'appareil.
Die elektrischen Schaltpläne können immer wieder geändert werden; es ist immer der mit dem Gerät mitgelieferte Schaltplan zu beachten.
Los esquemas eléctricos están sujetos a actualizaciones; es necesario consultar el esquema eléctrico adjunto al aparato.

AERMEC S.p.A.
37040 Bevilacqua (VR) - Italien
Via Roma, 44 - Tel. (+39) 0442 633111
Telefax (+39) 0442 93730 - (+39) 0442 93566
www.aermec.com

carta riciclata
recycled paper
papier recyclé
recycled Papier

I dati tecnici riportati sulla seguente documentazione non sono impegnativi. L'Aermec si riserva la facoltà di apportare in qualsiasi momento tutte le modifiche ritenute necessarie per il miglioramento del prodotto